ფასადი (I-IV, კ-დ) მ 1:100

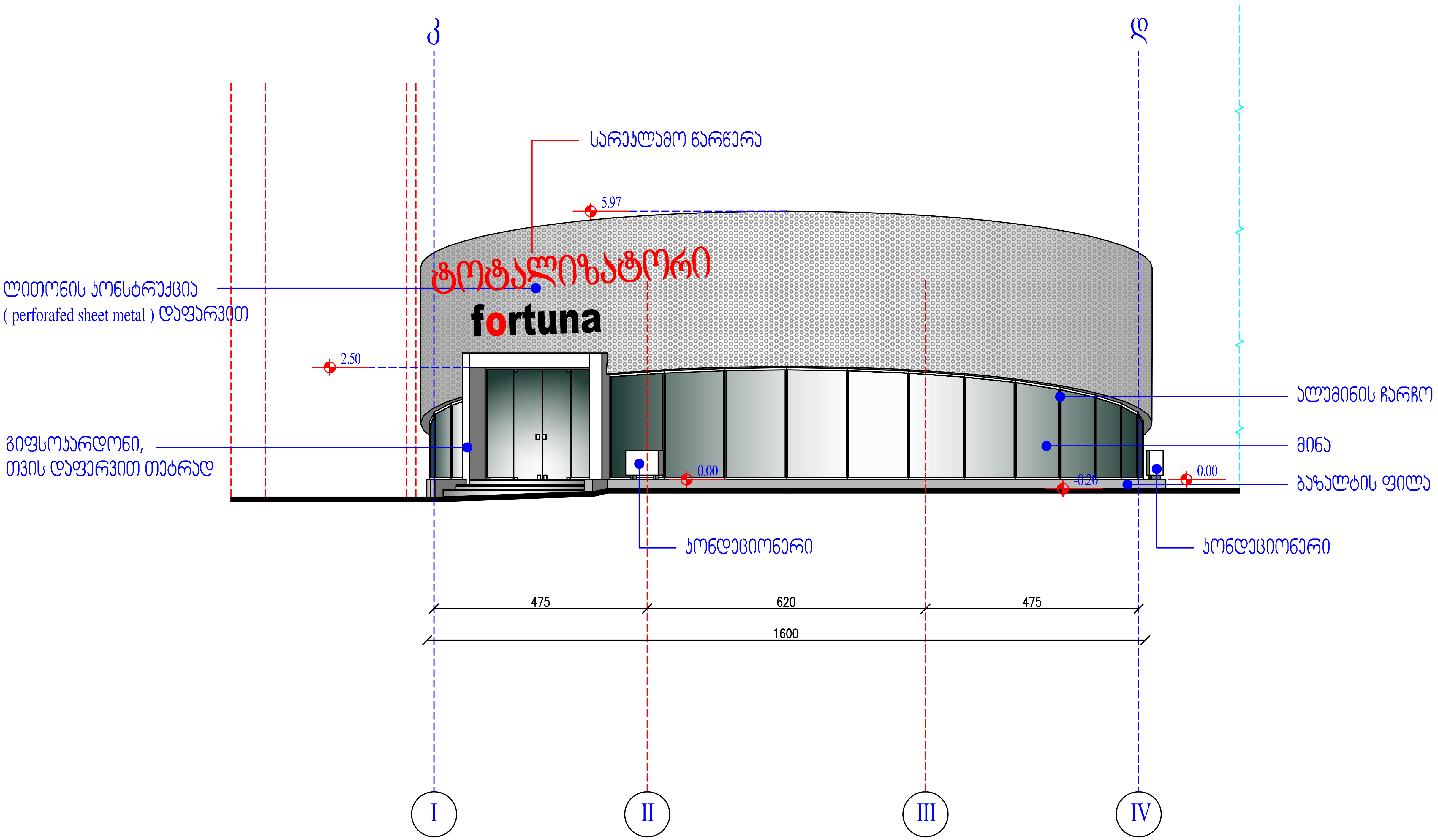

შ.პ.ს. " უნივერსალ პლიუსი "			მისამართი: ქალაქი თბილისი, ქუჩა თევდორე მღვდელი, №7 დამკვეთი: ს/ს სავაჭრო სახლი "ბავშვთა სამყარო სს"				
დირექტორი.		ნ. გიორგობიანი	არქიტექტურული ნაწილი	10.08.2014წ.			
პრ.მთ.არქიტ.		ზ. შარაშენიძე	ფასადი (I-IV, კ-დ)	სტადია	ფურცელი	ფურც.რაოდ.	მასშტაბი
პრ.მთ.კონ.				პრ.	8	11	1:100

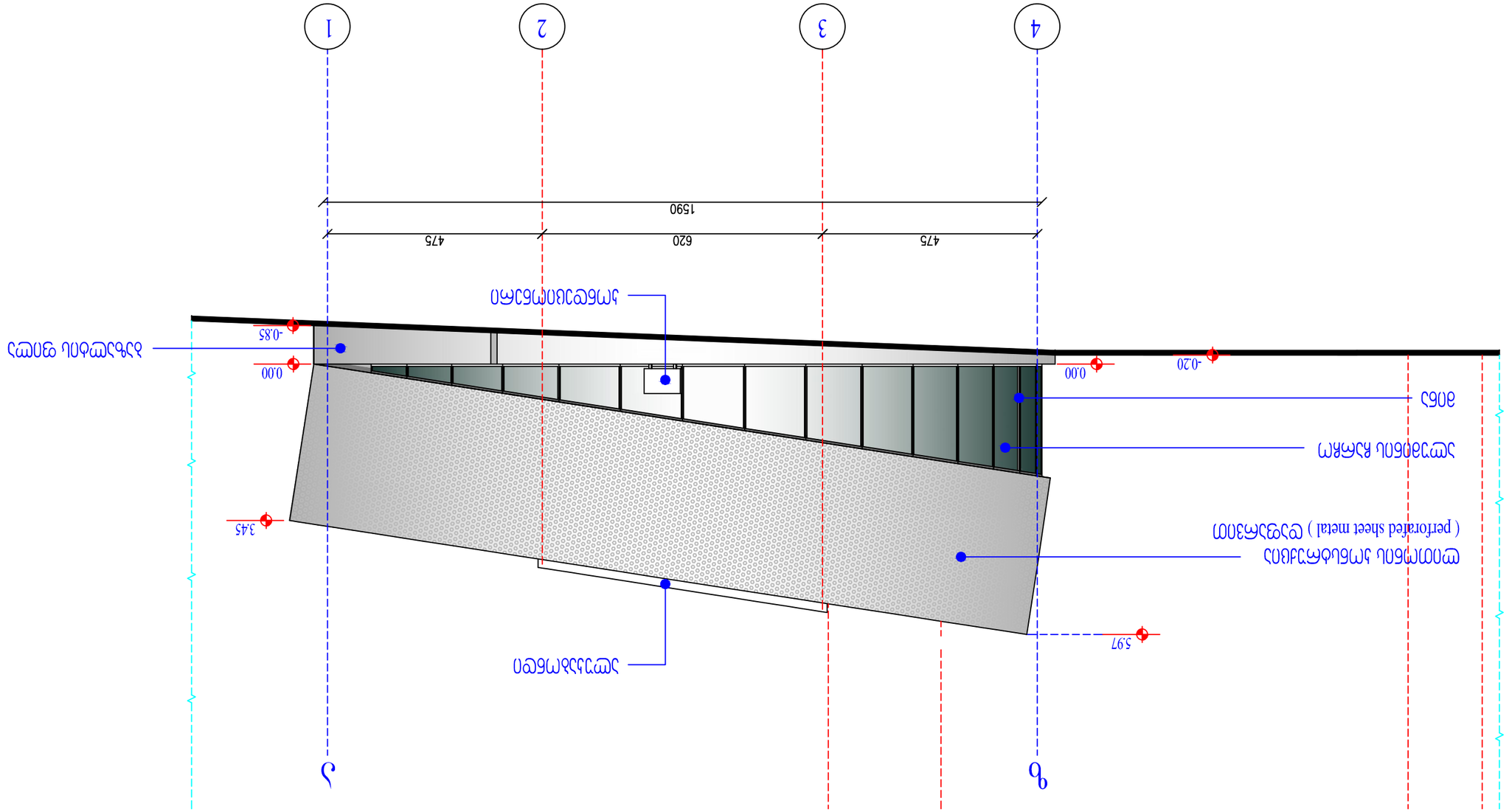
4
3
2
1
Ъ
Ь
475
620
475
1590
-0.85
0.00
-0.20
0.00
3.45
5.97
-0.35
ЗЕМЛЯНОЙ ВАЛ ПРИЗМЫ ЗАТОПЛЕНИЯ
ЗЕМЛЯНОЙ ВАЛ ПРИЗМЫ ЗАТОПЛЕНИЯ
МЕТАЛЛИЧЕСКИЙ ЛИСТ ПЕРФОРИРОВАННЫЙ
(perforated sheet metal)
ЗЕМЛЯНОЙ ВАЛ ПРИЗМЫ ЗАТОПЛЕНИЯ

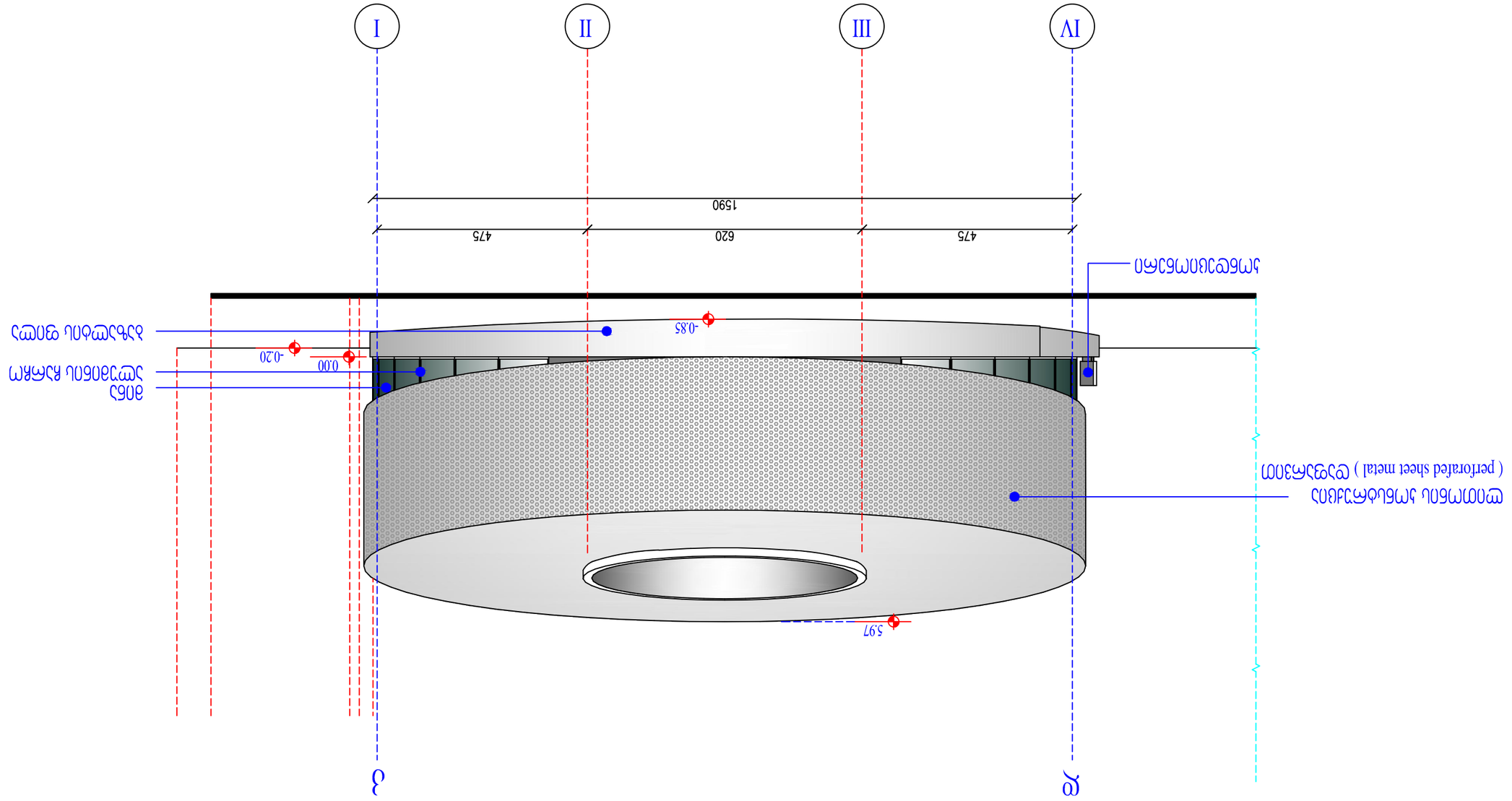

ցանցը (IV-I, Ø-յ) ə 1:100

ՀՀ ՀԱՅԿԱԿԱՆ ԱՇԽԱՏԱՆՔՆԵՐ "			ՀՀ ԱՇԽԱՏԱՆՔԱՅԻՆ ՕՐԵՆՍԴՐՈՒԹՅԱՆ ԵՎ ՀԱՄԱՁԱՅՆԱԳՐԱՅԻՆ ՀԱՐԱԲԵՐՈՒԹՅՈՒՆՆԵՐԻ ՆԱԽԱՐԱՐՈՒԹՅԱՆ ԱՇԽԱՏԱՆՔԱՅԻՆ ՈՒ ՀԱՄԱՁԱՅՆԱԳՐԱՅԻՆ ՀԱՐԱԲԵՐՈՒԹՅՈՒՆՆԵՐԻ ԿԱՐԳԱՎՈՐՄԱՆ ՎԱՐՉՈՒԹՅՈՒՆ		
ՊՈՒՐԱԿԱՆ ՊԱՏԱՍԽԱՆ.		Ե. ՅՈՒՄԱՅԱՆ	ՀՀԱՇՏԱՐԱԿԱՅԻՆ ԳՅՈՒՂԱՏՆՏԵՍԱԿԱՆ ԳՈՐԾԱՐԱՆ ՓԱԿ ԲԱԺՆԵՏԻՐՈՒԹՅՈՒՆ		
ՅՈՒՆԻՍՅԱՆ Ա.		Գ. ՀԱՐՈՒԹՅՈՒՆՅԱՆ			
ՅՈՒՆԻՍՅԱՆ Ա.					
ՀԱՇՎԱՌՎԱԾ Է ՀՀ ՀԱՅԿԱԿԱՆ ԱՇԽԱՏԱՆՔՆԵՐԻ ՆԱԽԱՐԱՐՈՒԹՅԱՆ ԱՇԽԱՏԱՆՔԱՅԻՆ ՈՒ ՀԱՄԱՁԱՅՆԱԳՐԱՅԻՆ ՀԱՐԱԲԵՐՈՒԹՅՈՒՆՆԵՐԻ ԿԱՐԳԱՎՈՐՄԱՆ ՎԱՐՉՈՒԹՅԱՆ ԱՇԽԱՏԱՆՔԱՅԻՆ ՈՒ ՀԱՄԱՁԱՅՆԱԳՐԱՅԻՆ ՀԱՐԱԲԵՐՈՒԹՅՈՒՆՆԵՐԻ ՆԱԽԱՐԱՐՈՒԹՅԱՆ ԱՇԽԱՏԱՆՔԱՅԻՆ ՈՒ ՀԱՄԱՁԱՅՆԱԳՐԱՅԻՆ ՀԱՐԱԲԵՐՈՒԹՅՈՒՆՆԵՐԻ ԿԱՐԳԱՎՈՐՄԱՆ ՎԱՐՉՈՒԹՅԱՆ ՈՒ		ՀՀՇՆ 10.08.2014ԿԱ.			
ՀՀԱՇՏԱՐԱԿԱՅԻՆ ԳՅՈՒՂԱՏՆՏԵՍԱԿԱՆ ԳՈՐԾԱՐԱՆ ՓԱԿ ԲԱԺՆԵՏԻՐՈՒԹՅՈՒՆ					
ցանցը (IV-I, Ø-յ)					

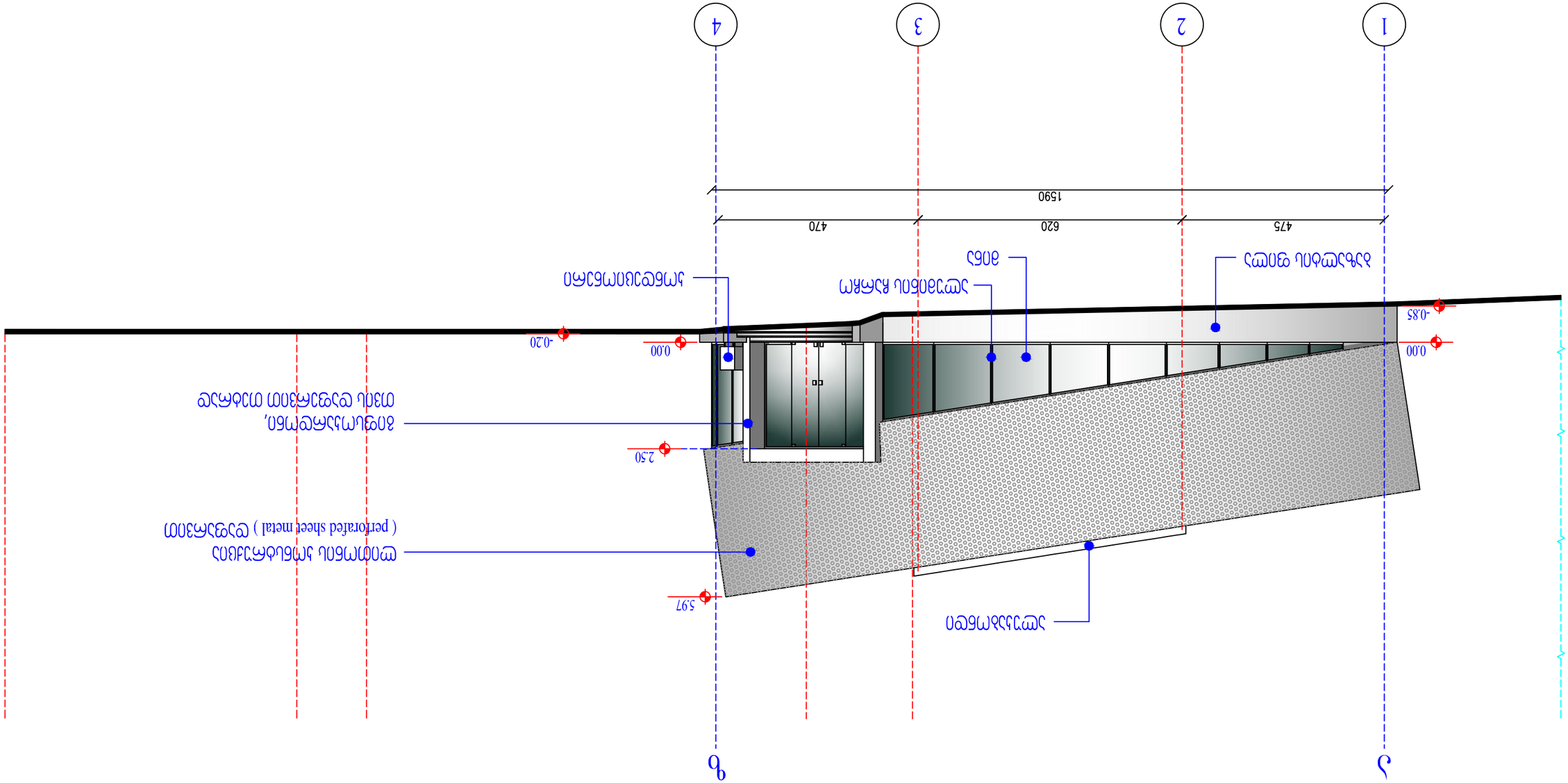
1
2
3
4
475
620
470
1590
-0.85
0.00
-0.20
0.00
2.50
5.97
ა
ბ
ალუმინის ფირფიტა
ანტიკოროზიული საღებავით დაფარული ლითონის ფურცელი
ლითონის პროფილი
ლითონის პროფილი
ლითონის პროფილ