არსებული ფასადი 3-1 ღერძებში

შპს „ნიუ მაქს“
Ltd „New max“
(+99532) 2373385;
newmax7777@gmail.com

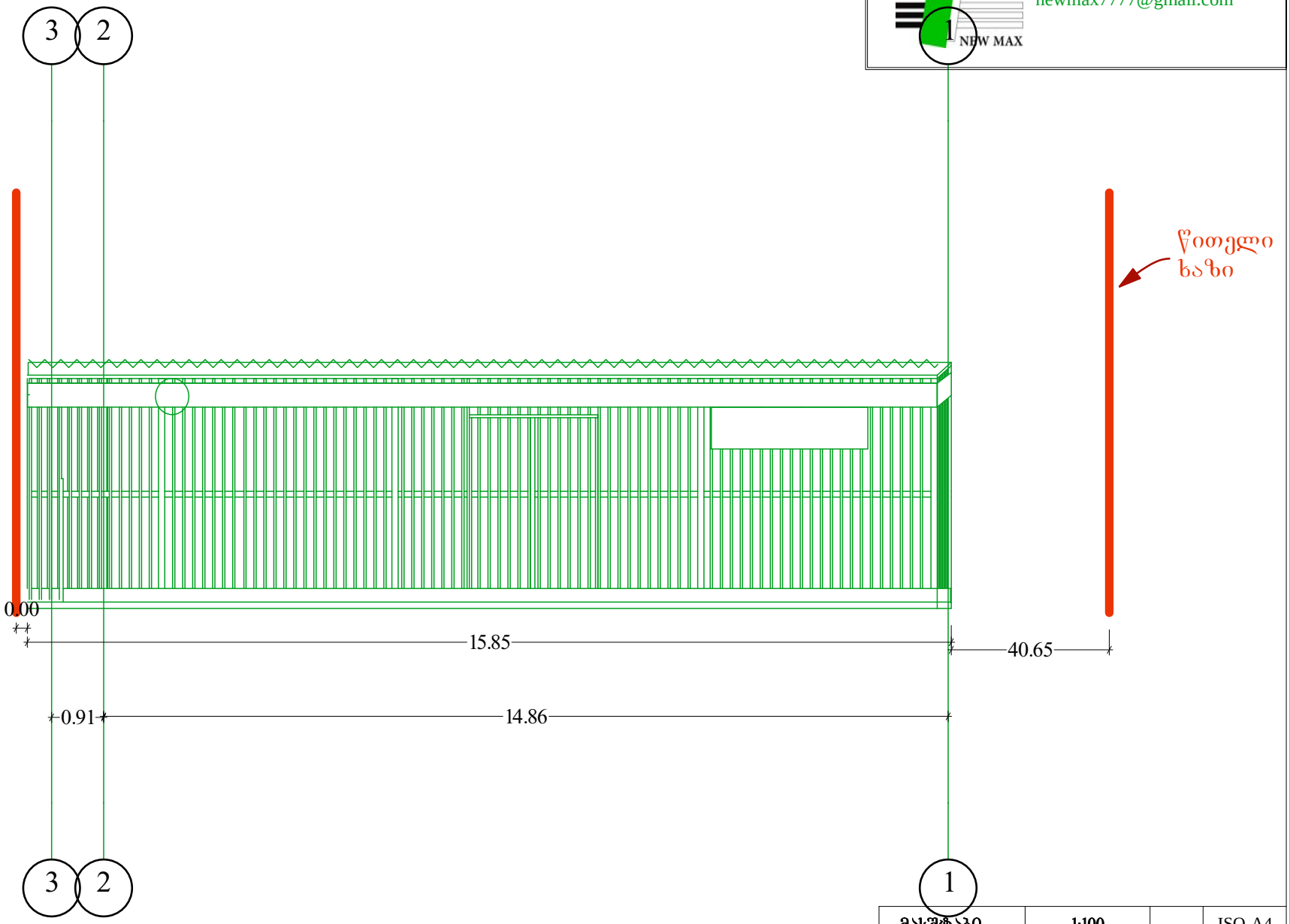

მასშტაბი	1:100	ფურცელი 1	ISO-A4 landscape
თარიღი	3/06/14		

არსებული ფასადი ა-გ ღერძებში

შპს „ნიუ მაქს“
Ltd „New max“
(+99532) 2373385;
newmax7777@gmail.com

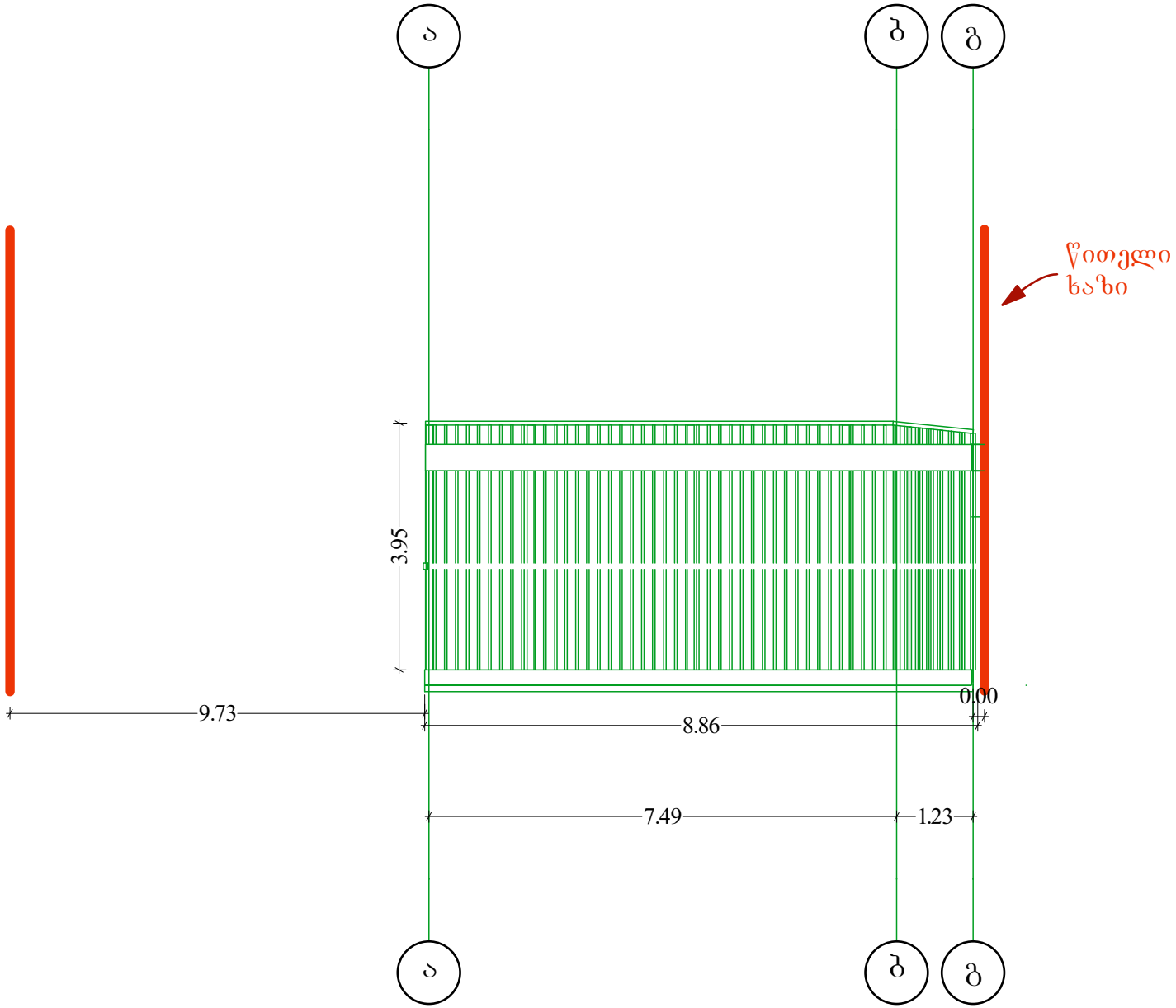

მასშტაბი	1:100	ფურცელი 2	ISO-A4 landscape
თარიღი	3/06/14		

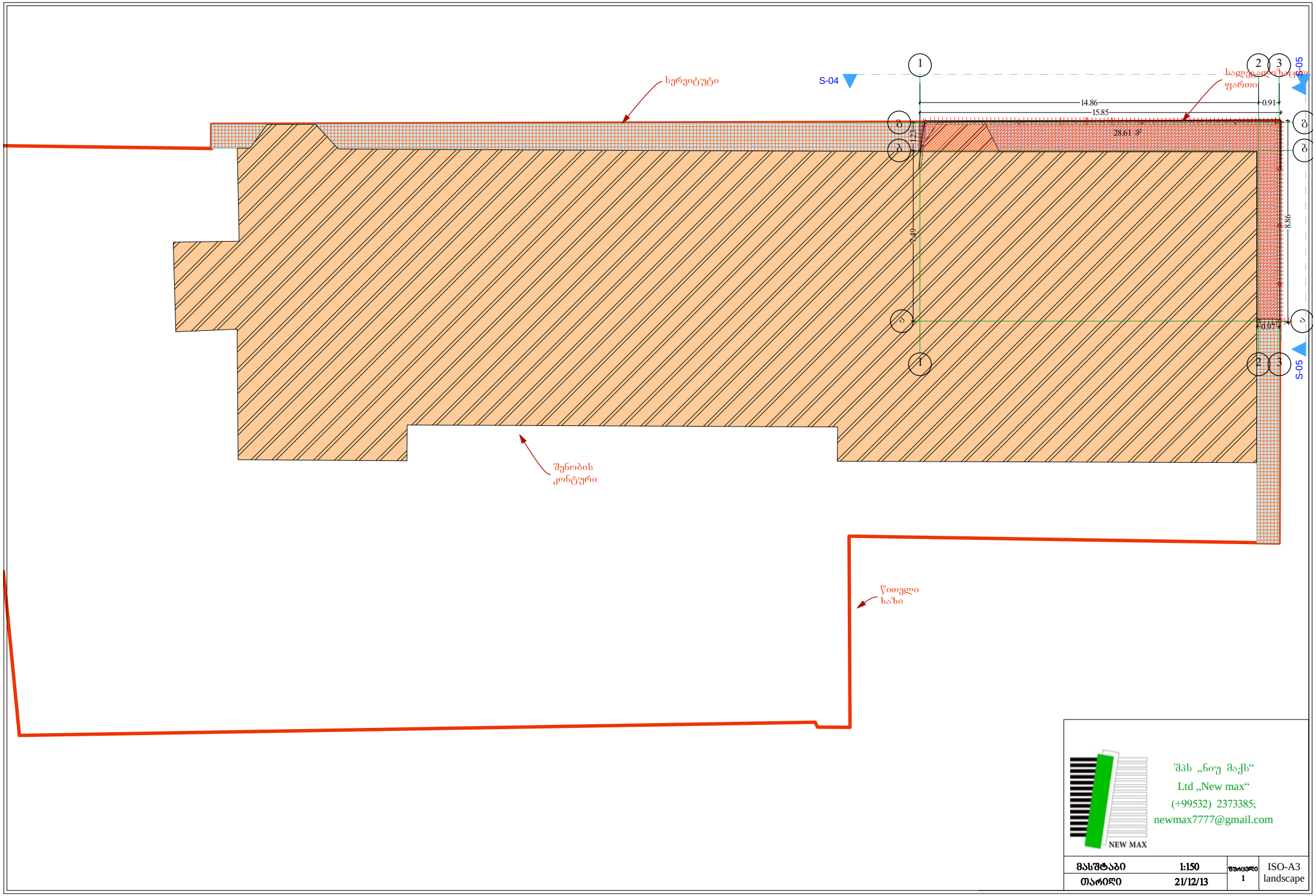

შპს „ნიუ მაქს“
Ltd „New max“
(+99532) 2373385;
newmax7777@gmail.com
NEW MAX

მასშტაბი	1:150	ფურცელი 1	ISO-A3 landscape
თარიღი	21/12/13		