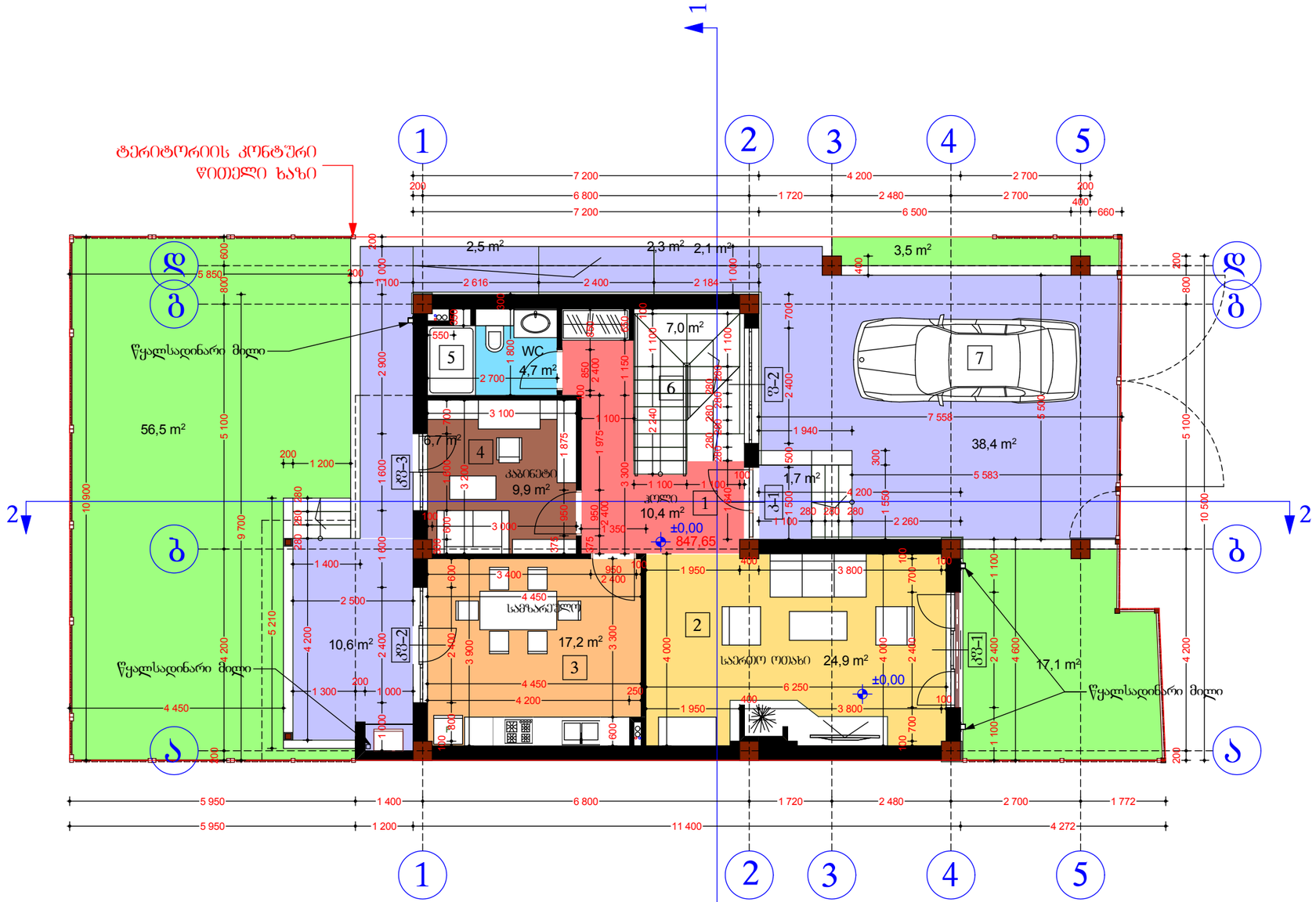

კარ–ფანჯრების სპეციფიკაცია

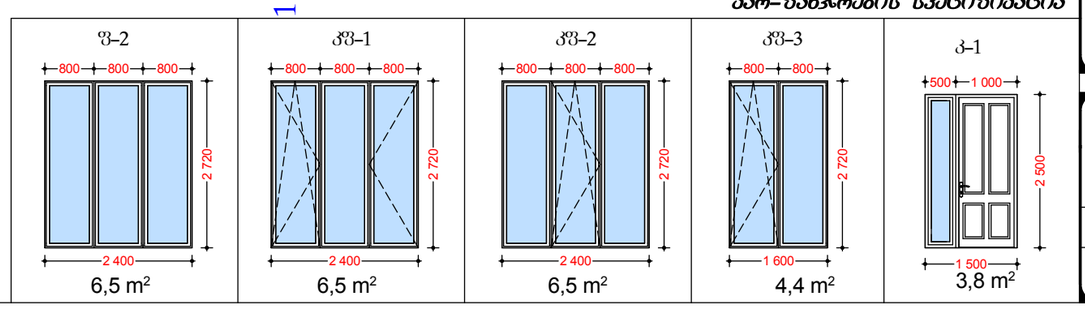

A3	თბილისი 2014 წ.

შენიშვნები

ექსპლიკაცია:
1. ჰოლი
2. საერთო ოთახი
3. სამზარეულო
4. კაბინეტი
5. WC
6. კიბის უჯრედი
7. ავტოსადგომი

ტერიტორიის კონტური
წითელი ხაზი

0,00 = 847,65 (აბსოლიტური ნიშნული)

სართულის ფართი - 89,2 მ2

ae ჯგუფი.MD GROUP

შ.პ.ს.
„ემ დი ჯგუფი„

დირექტორი დავით ბერულავა		დამკვეთი შპს „შინდისის სახლი„
პროექტის ავტორი არქიტექტორი ანა დეკანოიძე		თარიღი: 2014 · სტადია: მ პ · ფურცლები

თბილისი, სოფ. შინდისი შპს „შინდისის სახლი"-ს კუთვნილ ტერიტორიაზე ინდივიდუალური საცხოვრებელი სახლის მოწყობის პროექტირებული პროექტი

არქიტექტურული ნაწილი

პირველი სართულის გეგმა

მაშტაბი: 1:100

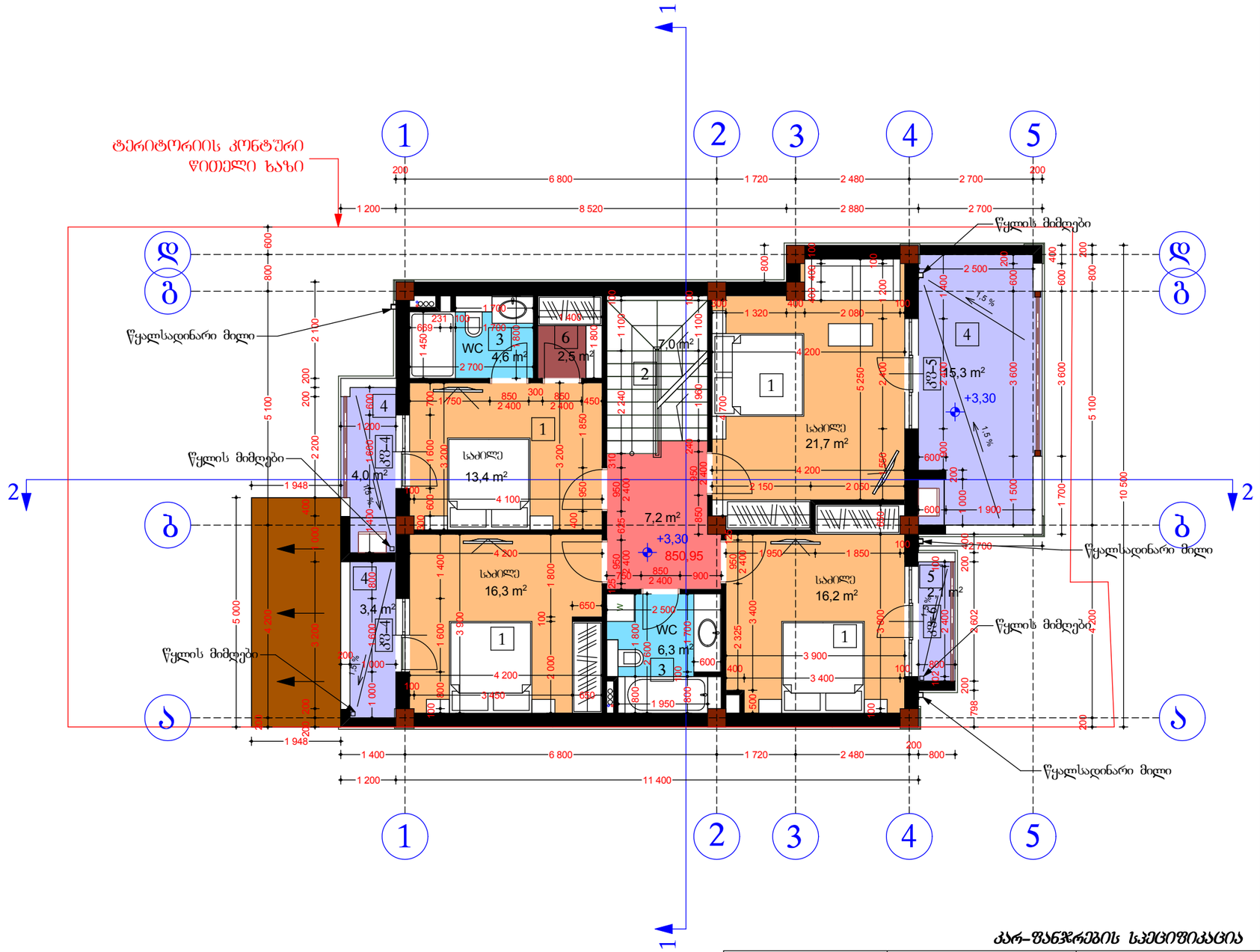

კარ-ფანჯრების სპეციფიკაცია

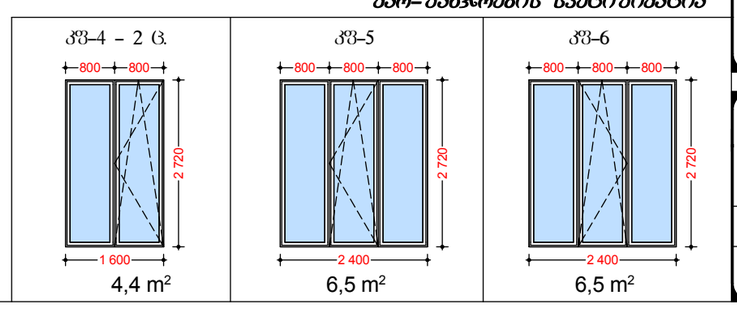

A3	თბილისი 2014 წ.

შენიშვნები

ექსპლიკაცია:
1. საძილე
2. ჯიბის უჯრედი
3. WC
4. ვერანდა
5. აივანი
6. გარდერობი

ტერიტორიის კონტური
წითელი ხაზი

0,00 = 847,65 (აბსოლიტური ნიშნული)

სართულის ფართი - 112,9 მ2
აივანი - 2,4 მ2
ვერანდა - 26,14 მ2

მპ ჯგუფი.MD GROUP

შ.პ.ს.
„ემ დი ჯგუფი„

დირექტორი დავით ბერულავა		დამკვეთი შპს „შინდისის სახლი„
პროექტის ავტორი არქიტექტორი ანა დეკანოიძე		თარიღი: 2014 · სტადია: მ პ · ფურცლები

თბილისი, სოფ. შინდისი შპს „შინდისის სახლი"-ს კუთვნილ ტერიტორიაზე ინდივიდუალური საცხოვრებელი სახლის მოწყობის პროექტირებული პროექტი

არქიტექტურული ნაწილი

მეორე სართულის გეგმა

მაშტაბი: 1:100

A3	თბილისი 2014 წ.

შენიშვნები

ექსპლიკაცია:
1. საბილიარდო
2. კიბის უჯრედი
3. ტერასა

ტერიტორიის კონტური წითელი ხაზი

0,00 = 847,65 (აბსოლიტური ნიშნული)

სართულის ფართი - 39,6 მ2
ტერასა - 79,7 მ2

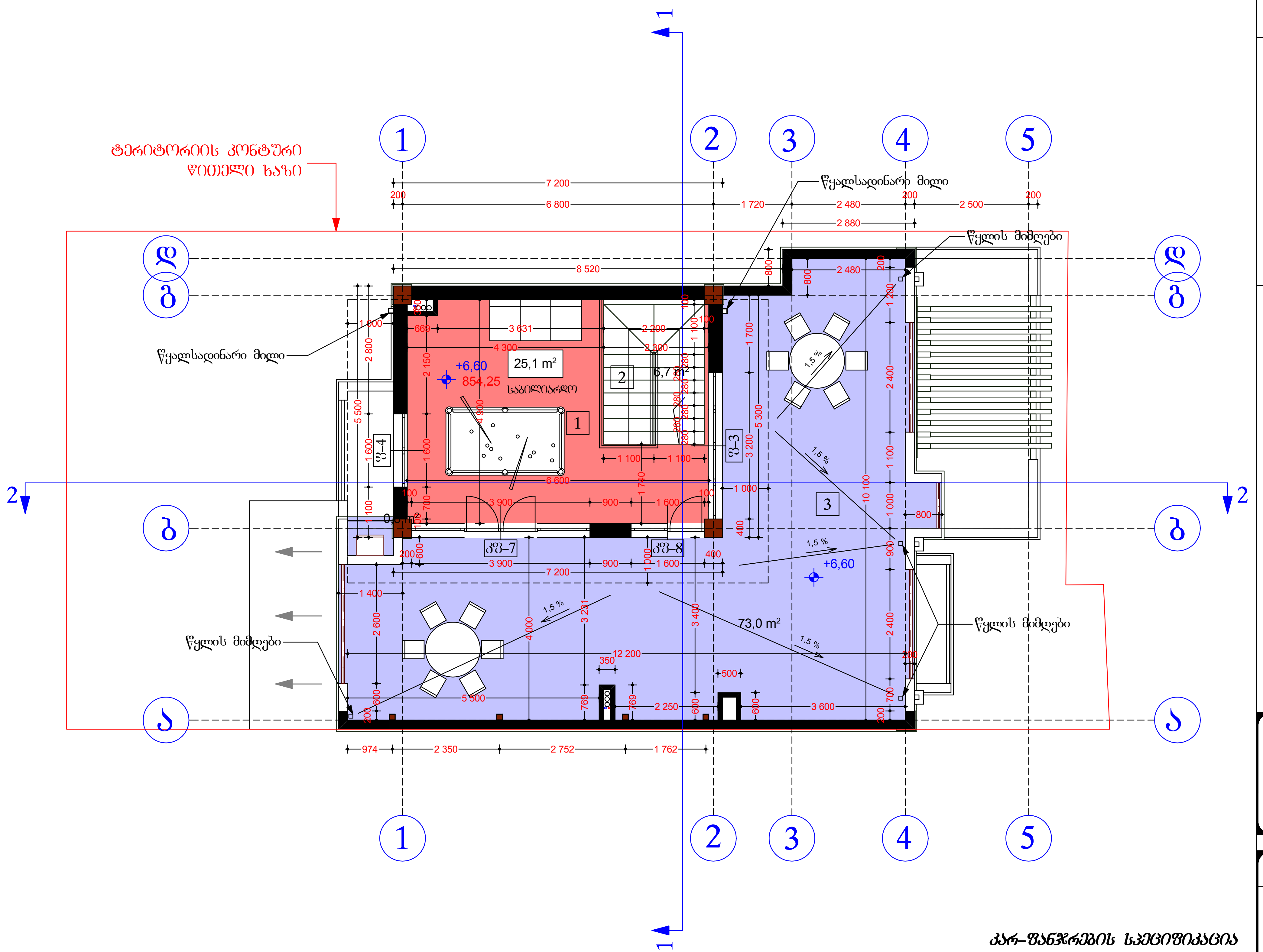

კარ-ფანჯრების სპეციფიკაცია

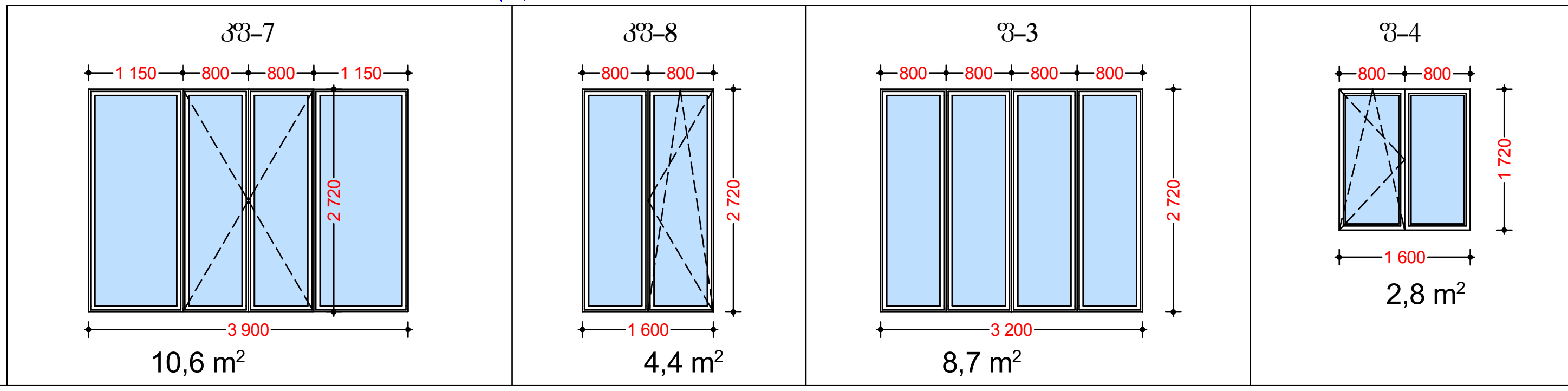

შ.პ.ს. „ემ დე ჯგუფი„

დირექტორი დავით ბერულავა		დამკვეთი შპს „შინდისის სახლი„
პროექტის ავტორი არქიტექტორი ჯაბა დევანოიძე		თარიღი 2014 / სტადია მ პ / ფურცლები

თბილისი, სოფ. შინდისი შპს „შინდისის სახლი"-ს კუთვნილ ტერიტორიაზე ინდივიდუალური საცხოვრებელი სახლის მოწყობის კორექტირებული პროექტი

არქიტექტურული ნაწილი

მესამე სართულის გეგმა — მასშტაბი: 1:100

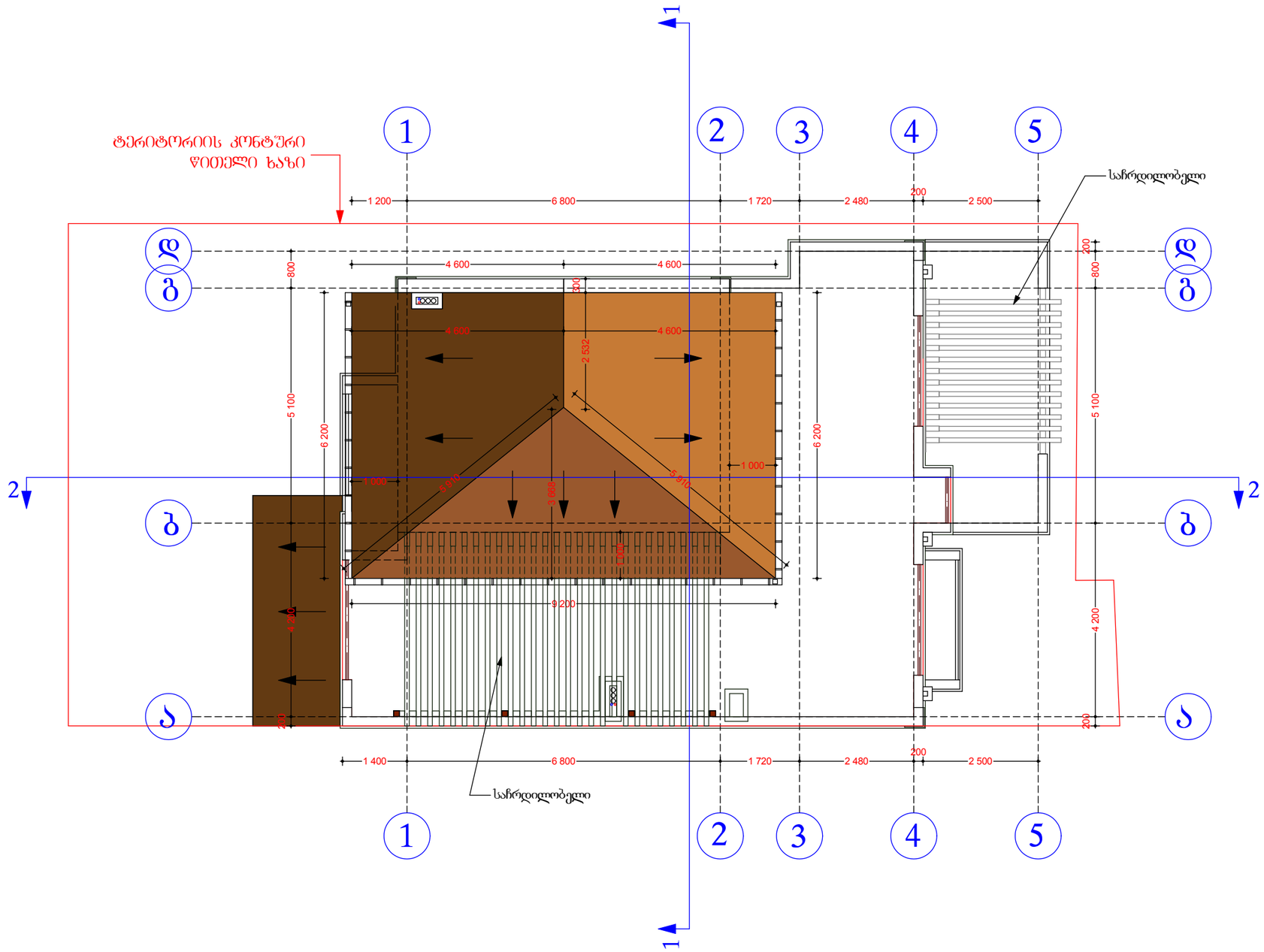

A3	თბილისი 2014 წ.

შენიშვნები

ტერიტორიის კონტური
წითელი ხაზი

0,00 = 847,65 (აბსოლიტური ნიშნული)

შ.პ.ს.
„ემ დი ჯგუფი„

დირექტორი დავით ბერულავა		დამკვეთი შპს „შინდისის სახლი„	
პროექტის ავტორი არქიტექტორი ჯახა დეკანოიძე		თარიღი 2014	სტადია მ პ

თბილისი, სოფ. შინდისი შპს „შინდისის სახლი"-ს კუთვნილ ტერიტორიაზე ინდივიდუალური საცხოვრებელი სახლის მოწყობის კორექტირებული პროექტი

არქიტექტურული ნაწილი

გადახურვის გეგმა

მაშტაბი: 1:100