ადმინისტრაციული შენობის გეგმა
(არსებული)
მ. 1:100

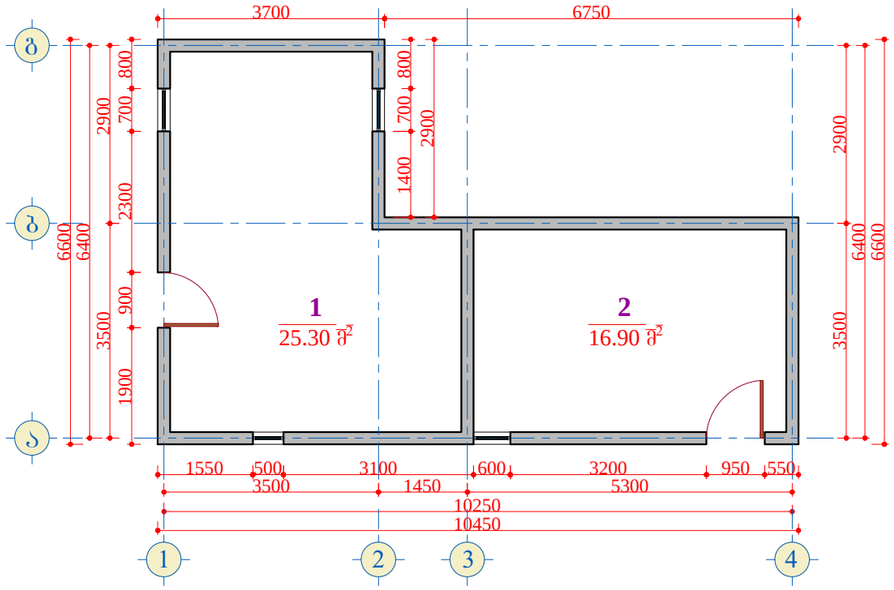

ადმინისტრაციული შენობის სახურავის გეგმა
(არსებული)
მ. 1:100

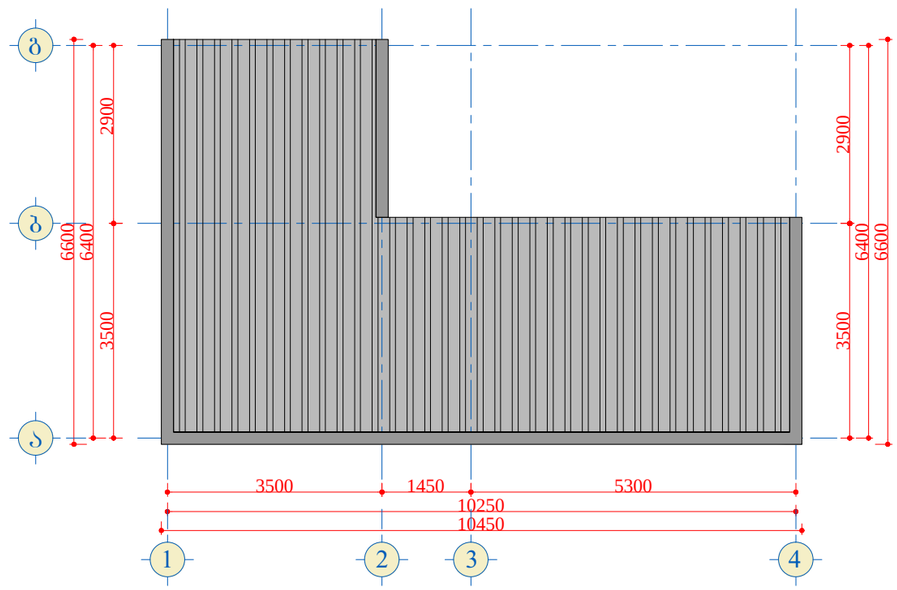

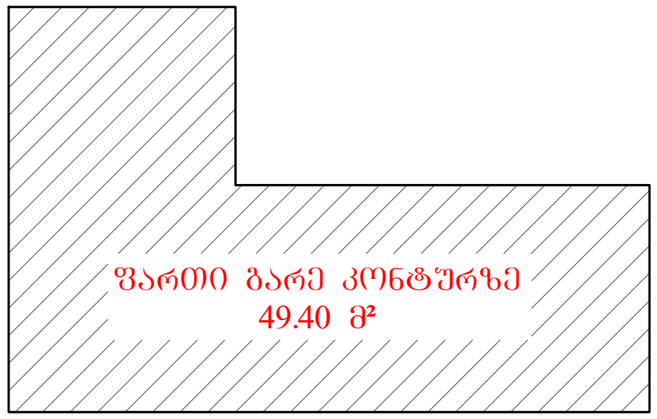

დამკვეთი: "SOCAR GEORGIA PETROLEUM"	შ.პ.ს. "აი სი ბრუპი"		შემსრულებელი: L.T.D. "IC GROUP"
არქიტექტურული ნაწილი	დირექტორი		ლ. ონასარიძე
არსებული ადმინისტრაციული შენობის რეკონსტრუქცია და გაზგასამართი სადგური ქ. თბილისში, ისანი-სამგორის რაიონი, კაიროს ქ. №81	არქიტექტორი		დ. ჭურღულაშვილი
	შესრულა		დ. ჭურღულაშვილი
ადმინისტრაციული შენობის გეგმა (არსებული)	სტადია	მასშტაბი	ფურცელი	ფორმატი
	მ.პ.	1:100	2	A-3

ადმინისტრაციული შენობის გეგმა
(რეკონსტრუქციის შემდეგ)
მ. 1:100

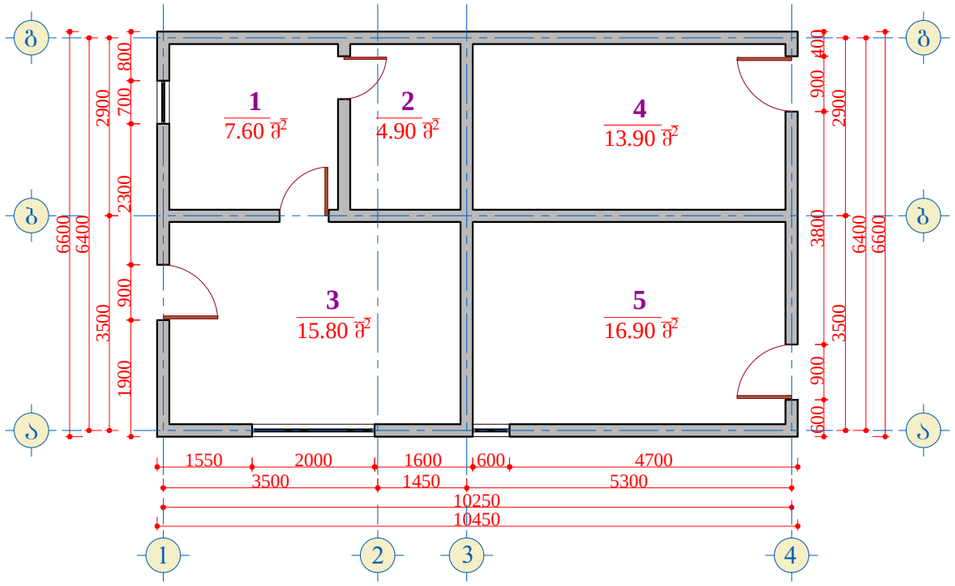

ადმინისტრაციული შენობის სახურავის გეგმა
(რეკონსტრუქციის შემდეგ)
მ. 1:100

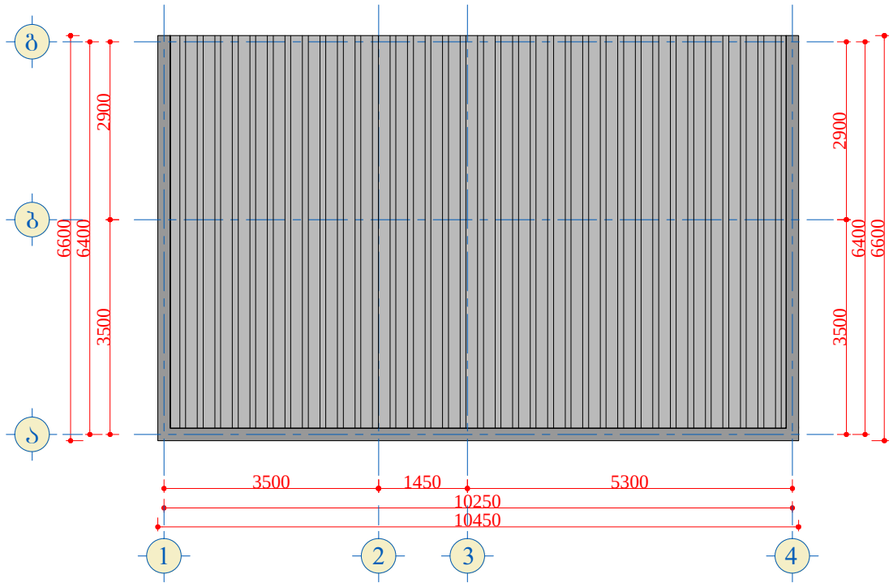

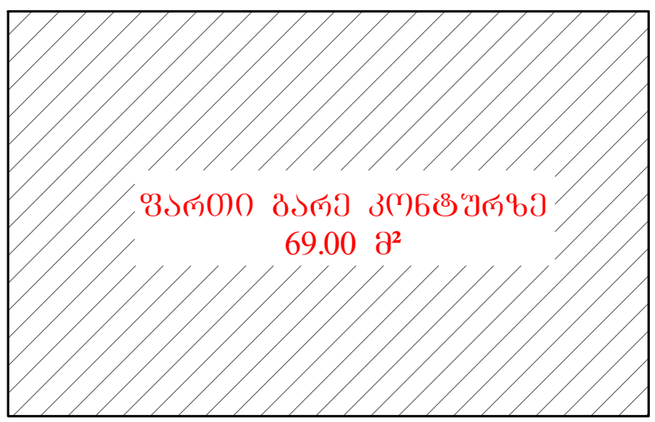

ექსპლიკაცია:

1. გასახდელი ---------- 7.60 მ².
2. W.C. ---------- 4.90 მ².
3. საოპერატორო ---------- 15.80 მ².
4. სამზარეულო-სასადილო ---------- 13.90 მ².
5. W.C. ---------- 16.90 მ².

სულ საერთო ფართი: --------- 59.10 მ².

დამკვეთი: "SOCAR GEORGIA PETROLEUM"	შ.პ.ს. "ა ი ს ი გრუპი"		შემსრულებელი: L.T.D. "IC GROUP"
არქიტექტურული ნაწილი	დირექტორი		ლ. ონასარიძე
არსებული ადმინისტრაციული შენობის რეკონსტრუქცია და გაზგასამართი სადგური ქ. თბილისში, ისანი-სამგორის რაიონი, კაიროს ქ. №81	არქიტექტორი		დ. ჯუღლულაშვილი
	შესასრულა		დ. ჯუღლულაშვილი
ადმინისტრაციული შენობის გეგმა (რეკონსტრუქციის შემდეგ)	სტადია	მასშტაბი	ფურცელი / ფორმატი
	მ.პ.	1:100	4 / A-3

გაზგასამართი სადგურის ფარდულის გეგმა
მ. 1:200

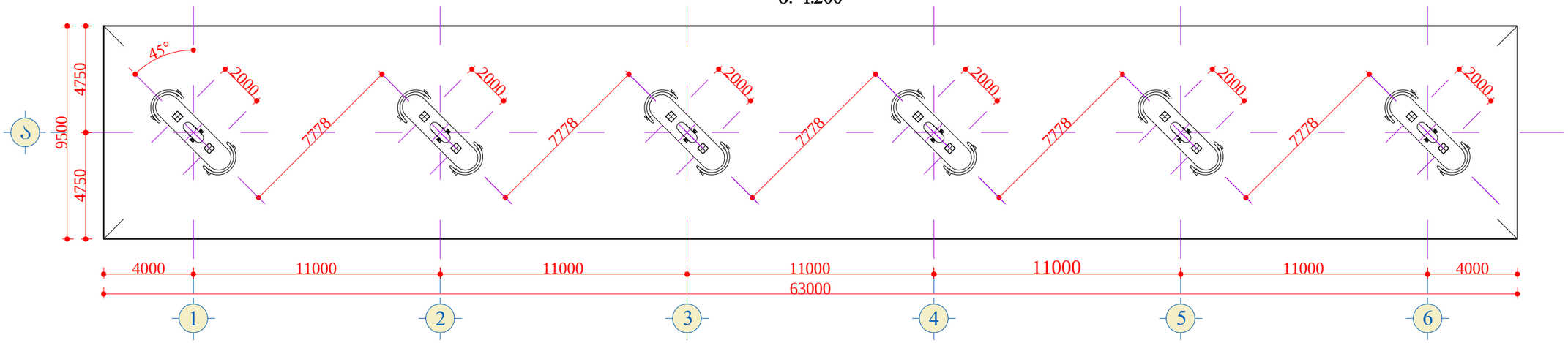

გაზგასამართი სადგურის ფარდულის სახურავის გეგმა
მ. 1:200

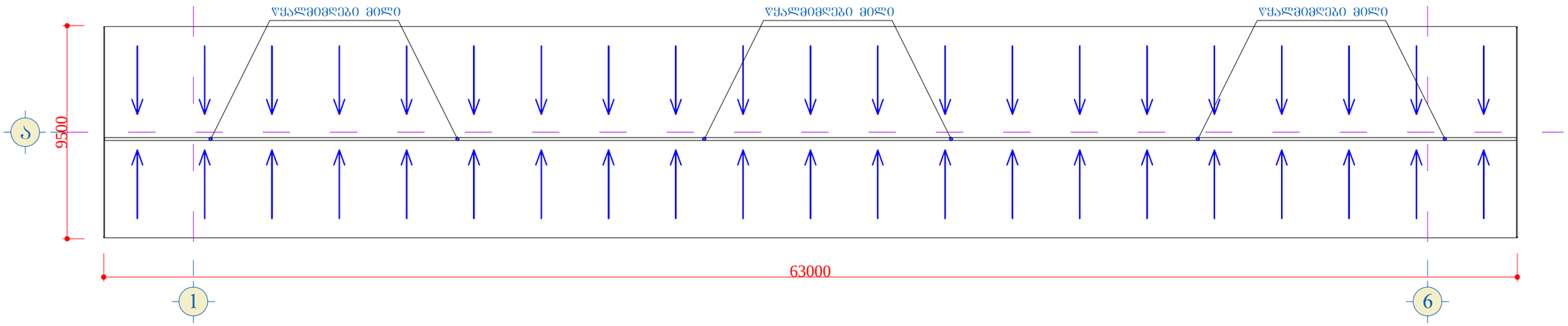



დამკვეთი: "SOCAR GEORGIA PETROLEUM"	შ.პ.ს. "აი სი გრუპი"		შემსრულებელი: L.T.D. "IC GROUP"
არქიტექტურული ნაწილი	დირექტორი		ლ. ინასარიძე
არსებული ადმინისტრაციული შენობის რეკონსტრუქცია და გაზგასამართი სადგური ქ. თბილისში, ისანი-სამგორის რაიონი, კაიროს ქ. №81	არქიტექტორი		დ. ჭურღულაშვილი
	შესრულა		დ. ჭურღულაშვილი
გაზგასამართი სადგურის ფარდულის გეგმა	სტადია	მასშტაბი	ფურცელი	ფორმატი
	მ.პ.	1:200	6	A-3