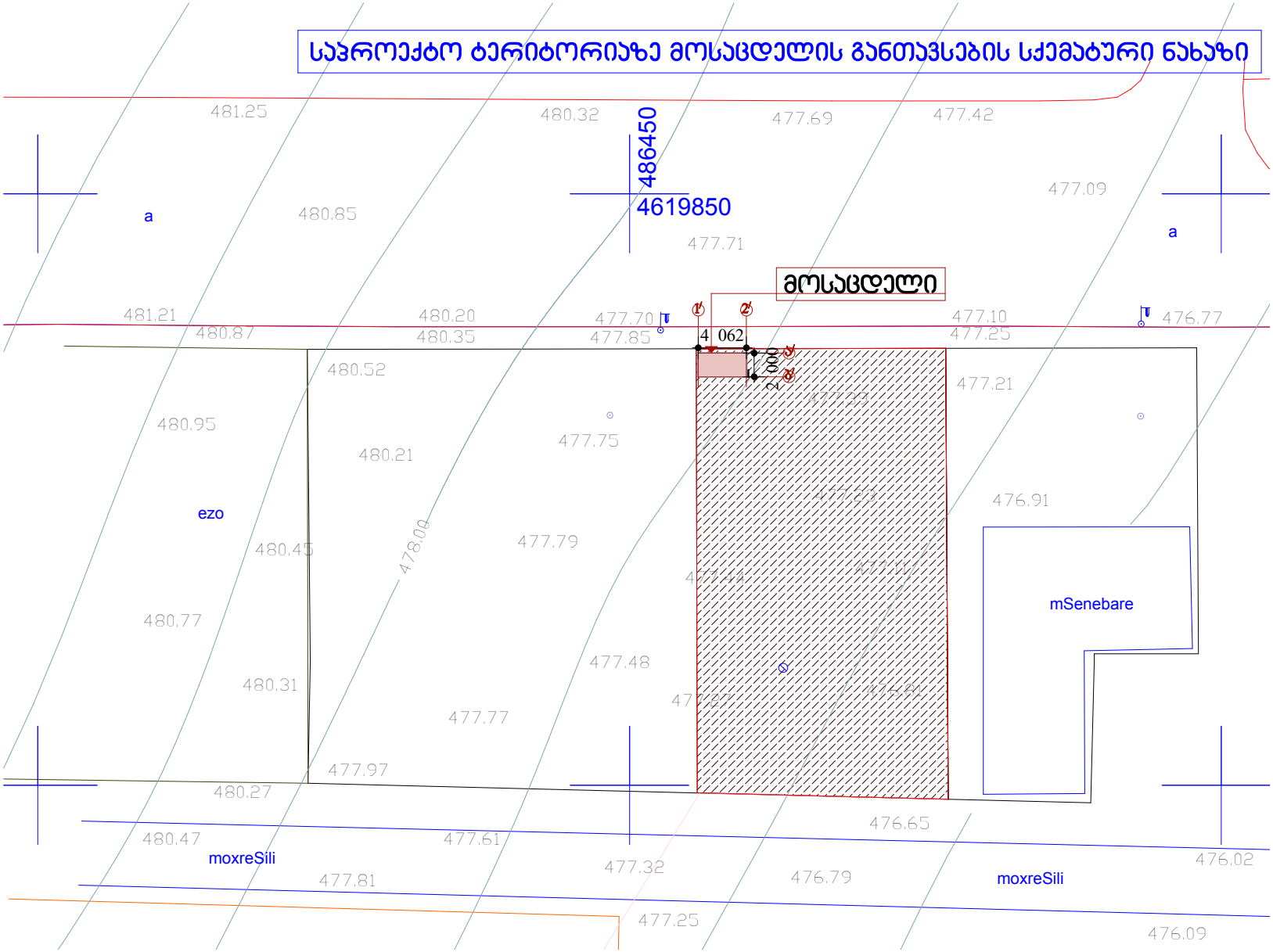
საპროექტო ტერიტორიაზე მოსაცდელის განთავსების სქემატური ნახაზი
486450
4619850
მოსაცდელი
4 062
481.25
480.32
477.69
477.42
477.09
480.85
477.71
481.21
480.87
480.20
480.35
477.70
477.85
477.10
477.25
476.77
480.52
477.21
480.95
480.21
477.75
ezo
476.91
480.45
478.09
477.79
mSenebare
480.77
480.31
477.48
477.77
477.97
480.27
476.65
480.47
477.61
476.02
moxreSili
477.81
477.32
476.79
moxreSili
477.25
476.09
a
a

გეგმა

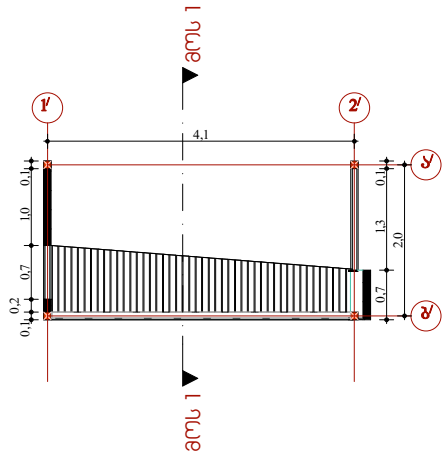

ჭრილი 1-1

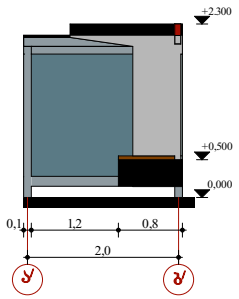

ფასადი 2' 1' ღერძებს შორის

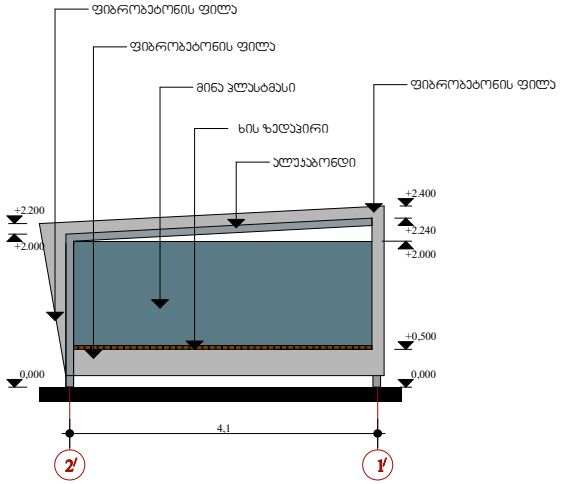

ფასადი А' Б' ღერძებს შორის

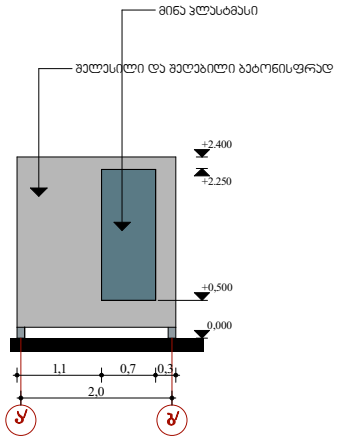

ფასადი 1' 2' ღერძებს შორის

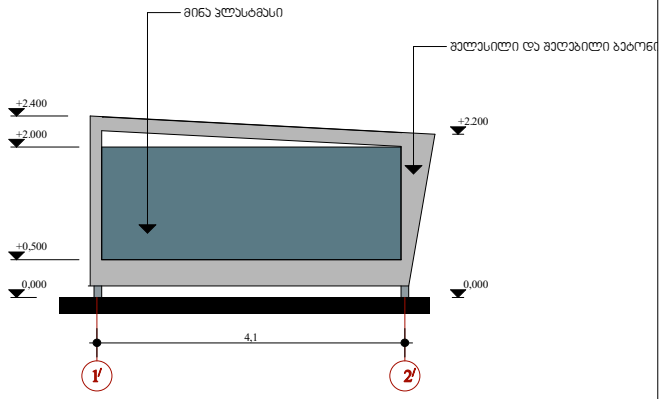

ფასადი Б' А' ღერძებს შორის

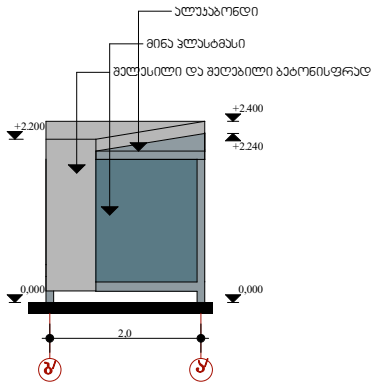

ფორმატი	დაკვეთა №	ფაილის სახელი
A4		

ექსპლიკაცია:

დამკვეთი შ.პ.ს. "ჯეოტერა"

მისამართი
სოფ დიღომი ქ.თბილისი დიდი დიღომი 3 მ/რ მიმდებარედ

პროექტის სახელწოდება
მრავალფუნქციური საცხოვრებელი სახლი

თანამდებობა	გვარი	ხელმოწერა	თარიღი
დირექტორი	ზაბზიანიძე		
არქიტექტორი	ნ.კაკანაძე		

მისამართი
თბილისი, საკაძის დაღმართი №6

მასშტაბი	1:100	ნახაზი
თარიღი		მოსაცდელი

სტადია	ფურცელი	ფურცლები
არქ. პრ.		