მშენებლობის დღიური გრაფიკი

მეორე რიგის სამუშაოები

სამუშაოთა ჩამონათვალი	1-თვე			2-თვე			3-თვე			4-თვე			5-თვე			6-თვე		
	10	20	30	10	20	30	10	20	30	10	20	30	10	20	30	10	20	30
შენობის ლით. კარკასის დამთავრება			50															
გადახურვის მოწყობა								40										
შიგა კედლების შეღებვა											40							
გარე კედლების შეღებვა															50			
ტერიტორიის კეთილმოწყობა																35		

სამუშაოების ჩამონათვალი

ძირითადი სამუშაოები	მეორადი სამუშაოები
ლითონის კარკასის მოწყობა	შიდა კედლების გლოკით შევსება
გადახურვის მოწყობა	იატაკების მოწყობა
ტერიტორიის კეთილმოწყობა	კარ-ფანჯრების დაყენება
	შიდა კედლების შელესვა და შეღებვა
	გარე კედლების შელესვა და შეღებვა

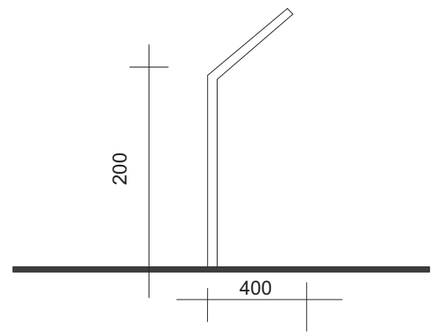

შენიშვნა

პირველი რიგის სამუშაოები დასრულებულია, შენობა მიღებულია ექსპლოატაციაში
ბრძანება №ბ-12/158710-16. 13/02/2012

მშენებლობის ორგანიზაციის პროექტი		შპს "თეშარტი"	ფაილი- ფ-751	ფ –	ფ –
შენიშვნები	პირობითი აღნიშვნები	დამკვეთი მოქ. ზ.ნადარეიშვილი	თანამდებობა	გვარი	ხელმოწერა
	გრაფიკი	ხოშარაულის ქუჩა №30 (ნაკვეთი №009/021)	დირექტორი	ნ.კარანაძე	
		პროექტის სახელწოდება საავადრო დანიშნულების ობიექტის პროექტი	ავტორი	გ.აბზიანიძე	
			დაამუშავა	მ.გამყრელიძე	

A–3

მასშტაბი

თარიღი 24/04/2012