გეგმა ±0,00 ნიშნულზე მ. 1:200

შანდორ პეტეფის ქუჩა

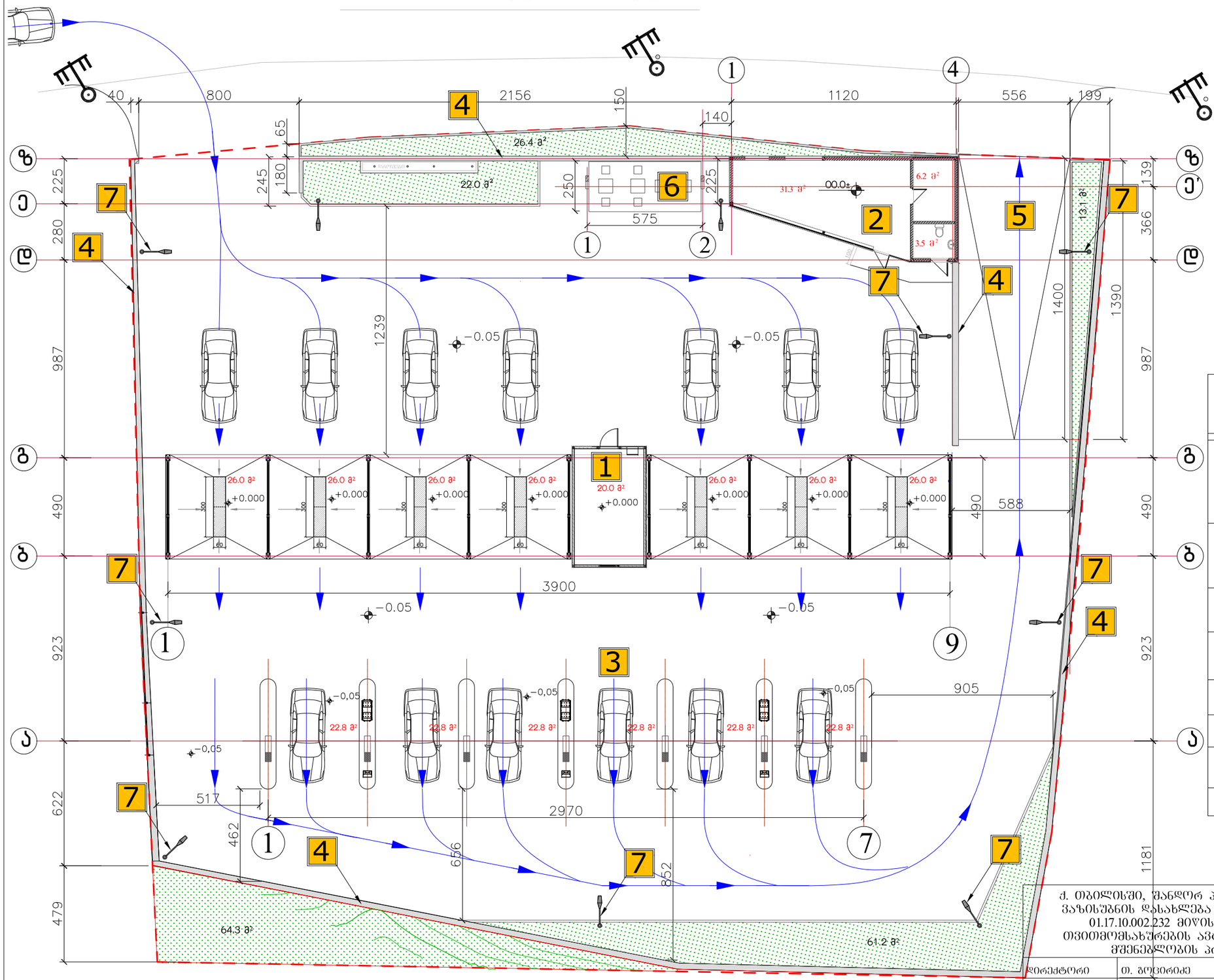

ექსპლიკაცია:

№	ობიექტის დასახელება	ბანაშ. ფართ. (მ)	საერთო ფართ. (მ)
1	თვითმომსახურების ავტო-სამრეცხაოს ტექნოლოგიური დანადგარებისა და სამრეცხაო ბოქსების შენობა	206.8	202.0
2	ადმინისტრაციის შენობა.	48.0	41.0
3	მტვერსასრუტებისა და ტილოს საწური დანადგარების მოედანი.	167.2	136.8
4	შემომზღუდავი დეკორატიული ღობე და საყრდენი კედლები	43.5	——
5	პანდუსი	78.5	——
6	მზესავრთა მოსაცდელი	14.4	14.0
7	ბანათების ბოძი	——	——
	სულ:	558.4	393.8

ქ. თბილისში, შანდორ პეტეფის ქუჩაზე ვაზისუბნის დასახლება კრკუსი №13-ის: 01.17.10.002.232 მიწის ნაკვეთზე, თვითმომსახურების ავტოსამრეცხაოს მშენებლობის პროექტი

შპს „ინტექსი“ 2014 წ.

დირექტორი	თ. ბოცვირაძე		
არ.მთ.ინჟინერი	ზ. ნადირაძე		
შესასრულა	გ. დგებუაძე		

ფურც. №	რაოდენ.	მასშტ.	დაკვ. №
ა-03	26	1:200	

გეგმა 0.00 ნიშნულზე

--ობიექტი № 1-- თვითმომსახურების ავტოსამრეცხაოს ტექნოლოგიური დანადგარებისა და სამრეცხაო ბოქსების შენობა.

გეგმა მ. 1:100

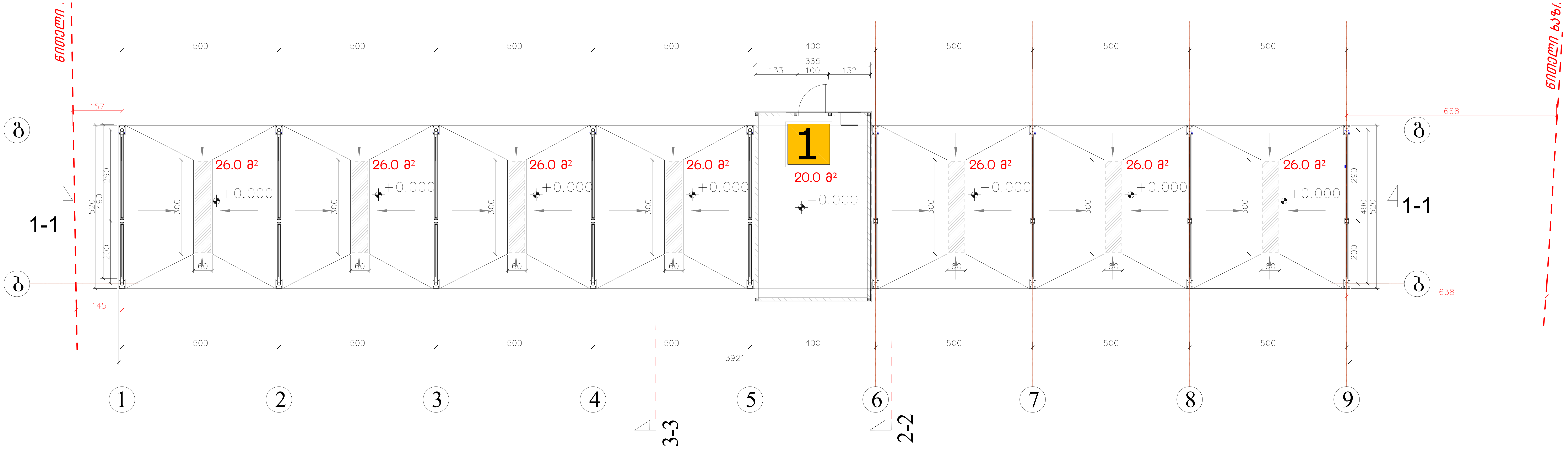

ექსპლიკაცია:

1. ტექნოლოგიური დანადგარების ოთახი --- 20,0 მ²;
2. ავტოსამრეცხაო ბოქსები --- 182,0 მ²

სულ საერთო ფართობი --- 202,0 მ²;
მოშენების ფართობი --- 206,8 მ²

ქ. თბილისში, შანდორ პეტეფის ქუჩაზე ვაზისუბნის დასახლება კრკუსი №13-ის: 01.17.10.002.232 მიწის ნაკვეთზე, თვითმომსახურების ავტოსამრეცხაოს მშენებლობის პროექტი			შპს „ინტექსი“			2014 წ.
			ფურც. №	რაოდენ.	მასშტ.	დაკვ. №
დირექტორი	თ. გოცირიძე		ა-04	26	1:100	
პრ.მთ.ინჟინერი	ზ. ნადირაძე		სამრეცხაო ბოქსების შენობის გეგმა ±0.00 ნიშნულზე			
შეასრულა	გ. დგებუაძე					

--ობიექტი № 1-- თვითმომსახურების ავტოსამრეცხაოს ტექნოლოგიური დანადგარებისა და სამრეცხაო ბოქსების შენობა.

სახურავის გეგმა მ. 1:100

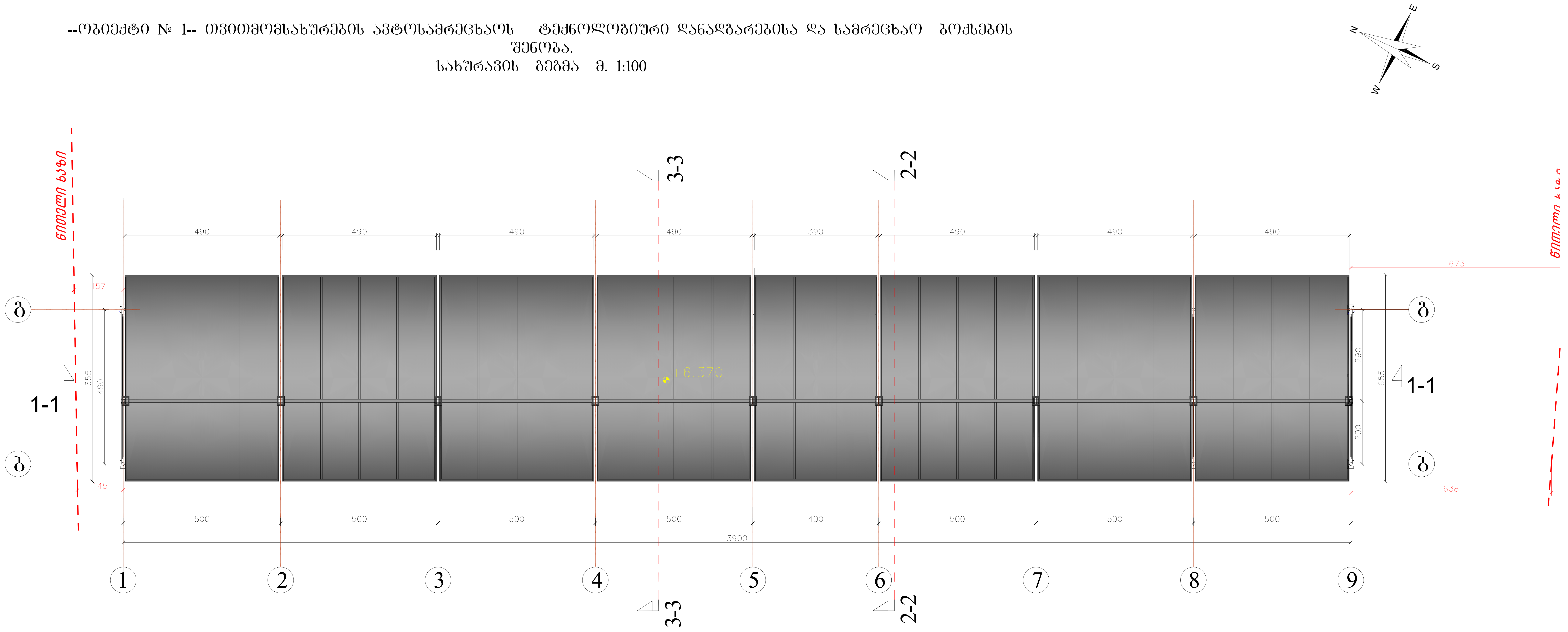

ქ. თბილისში, შანდორ პეტეფის ქუჩაზე ვაზისუბნის დასახლება კრკუსი №13-ის: 01.17.10.002.232 მიწის ნაკვეთზე, თვითმომსახურების ავტოსამრეცხაოს მშენებლობის პროექტი			შპს „ინტექსი“			2014 წ.
			ფურც. №	რაოდენ.	მასშტ.	დაკვ. №
დირექტორი	თ. გოცირიძე		ა-05	26	1:100	
პრ.მთ.ინჟინერი	ზ. ნადირაძე		სამრეცხაო ბოქსების შენობის სახურავის გეგმა			
შეასრულა	გ. დგებუაძე					

--ობიექტი № 3-- მტვერსასრუტებისა და ტილოს საწური დანადგარების მოედანი.

ბეჭმა. მ. 1:100

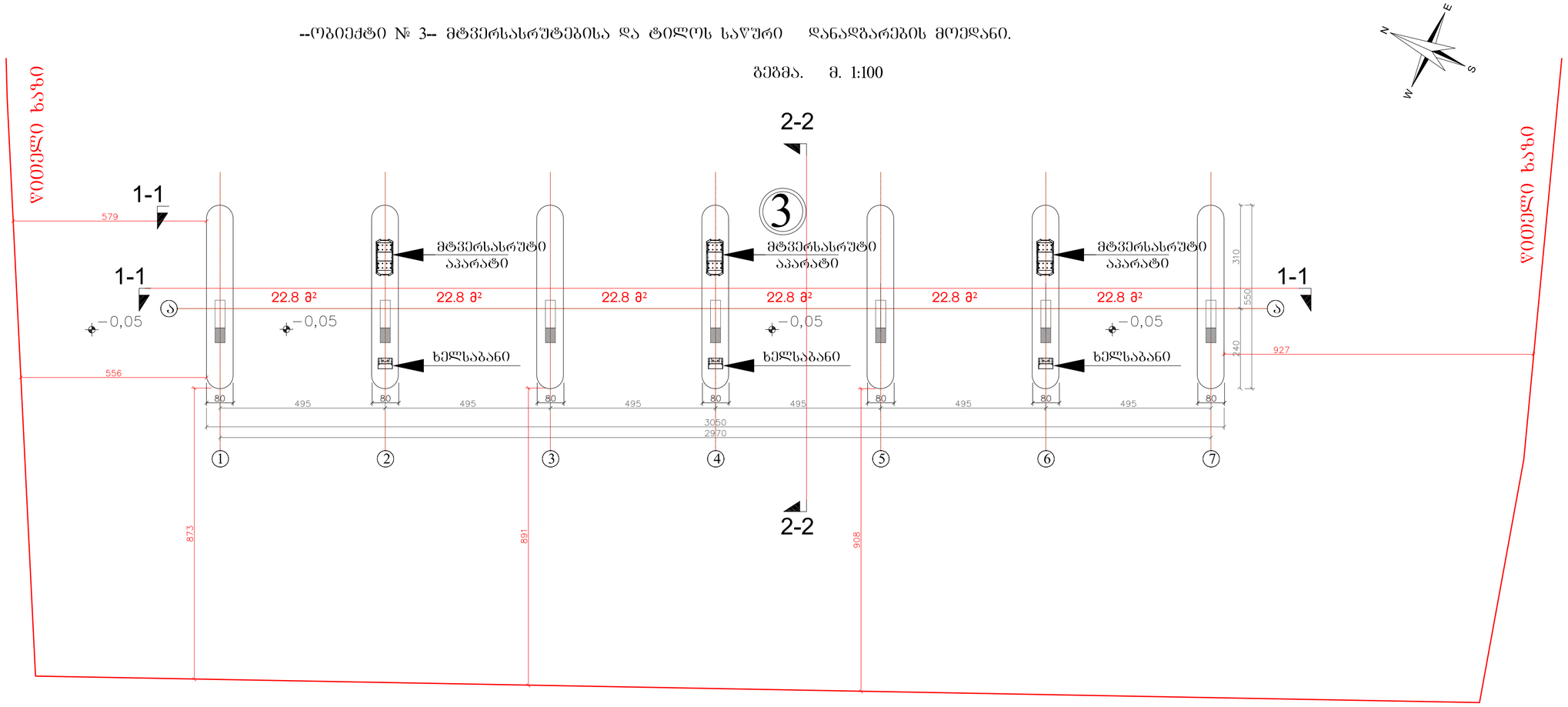

ქ. ობილისში, შანდორ პეტეფის ქუჩაზე ვაჩისუბნის დასახლება კრკუსი №13-ის: 01.17.10.002.232 მიწის ნაკვეთზე, თვითმომსახურების ავტოსამრეცხაოს მშენებლობის პროექტი			შპს „ინტექსი“			2014 წ.
			ფურც. №	რაოდენ.	მასშტ.	დაკვ. №
დირექტორი	თ. გოცირიძე		ა-09	26	1:100	
პრ.მთ.ინჟინერი	ზ. ნადირაძე		მტვერსასრუტებისა და ტილოს საწური დანადგარების კუნძულების ბეჭმა			
შესრულა	გ. დეკანაძე					

--ობიექტი № 3-- მტვერსასრუტებისა და ტილოს საწური დანადგარების მოედანი.

გადახურვის გეგმა მ. 1:100

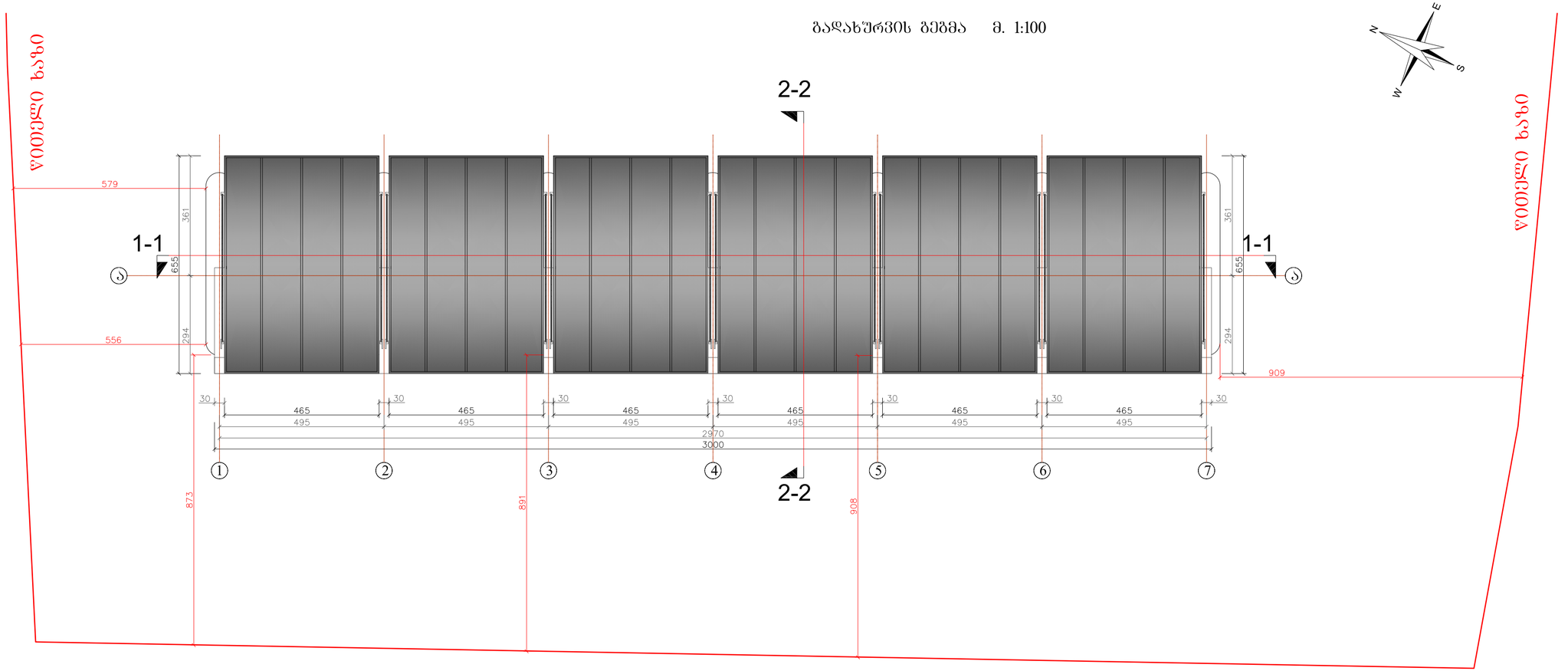

ქ. ობილისში, შანდორ პეტეფის ქუჩაზე ვაზისუბნის დასახლება კარკასი №13-ის: 01.17.10.002.232 მიწის ნაკვეთზე, ობიექტისახურების ავტოსამრეცხაოს მშენებლობის პროექტი			შპს „ინტექსი“			2014 წ.
			ფურც. №	რაოდენ.	მასშტ.	დაკვ. №
დირექტორი	თ. გოცირიძე		ა-10	26	1:100	
პროექტირების	ზ. ნადირაძე		მტვერსასრუტებისა და ტილოს საწური დანადგარების მოედნის გადახურვის გეგმა			
შესრულა	გ. დეკანაძე					

--ობიექტი № 2-- ადმინისტრაციის შენობა.
გეგმა 0.00 ნიშნულზე მ. 1:50

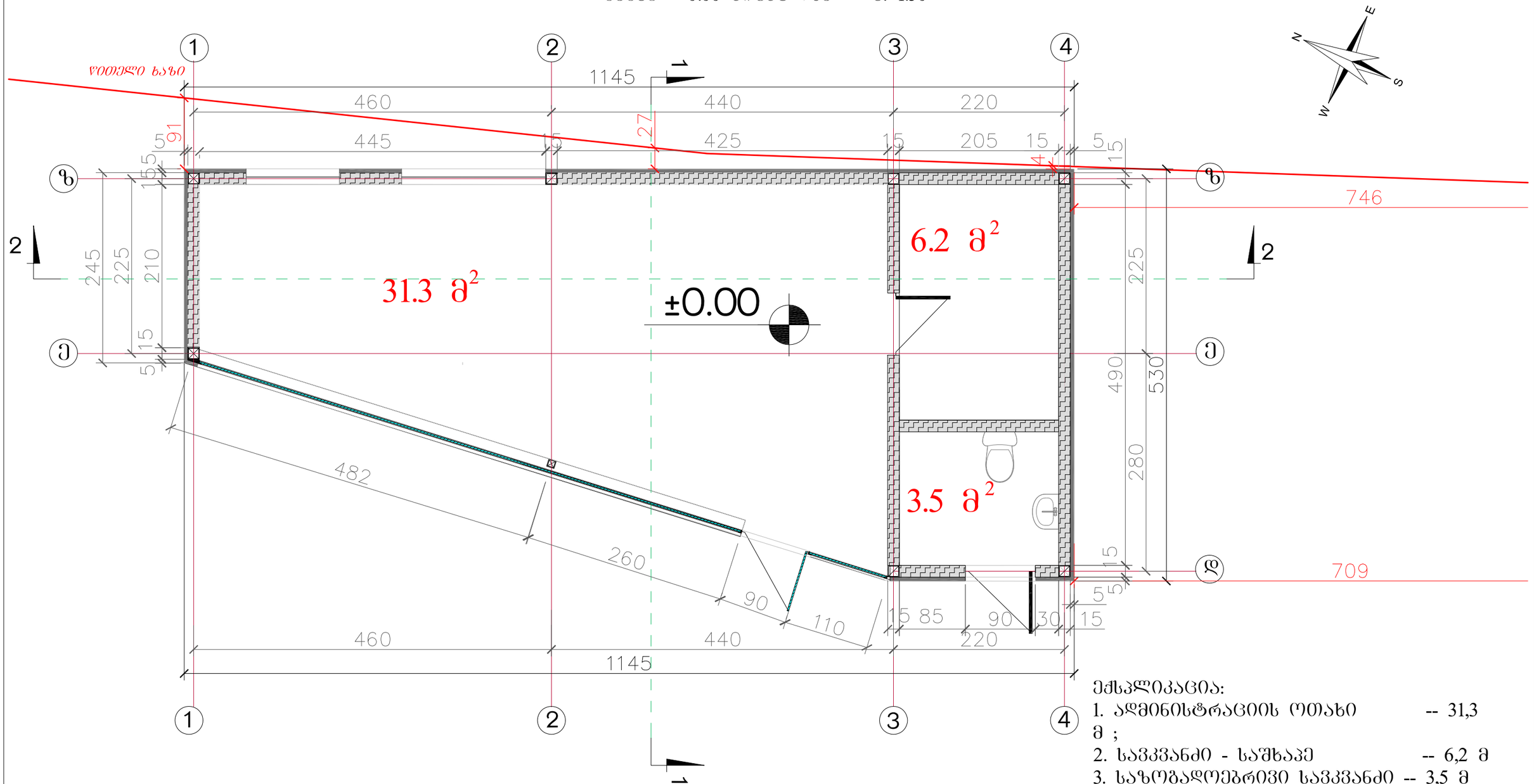

ექსპლიკაცია:

1. ადმინისტრაციის ოთახი -- 31,3 მ ;
2. სავკვანძი - საშხაპე -- 6,2 მ
3. საზოგადოებრივი სავკვანძი -- 3,5 მ

სულ საერთო ფართობი -- 41,0 მ ;
მოშენების ფართობი -- 48,0 მ ;

ქ. თბილისში, შანდორ პეტეფის ქუჩაზე ვაზისუბნის დასახლება კრკუსი №13-ის: 01.17.10.002.232 მიწის ნაკვეთზე, თვითმომსახურების ავტომრეცხაოს მშენებლობის პროექტი			შპს „ინტექსი“			2014 წ.
			ფურც. №	რაოდენ.	მასშტ.	დაკვ. №
დირექტორი	თ. ბოცირიძე		ა-14	26	1:50	
არ.მთ.ინჟინერი	ზ. ნადირაძე		ადმინისტრაციის შენობის გეგმა 0.00 ნიშნულზე			
შეასრულა	გ. დგებუაძე					

--ობიექტი № 2-- ადმინისტრაციის შენობა.

სახურავის გეგმა მ. 1:50

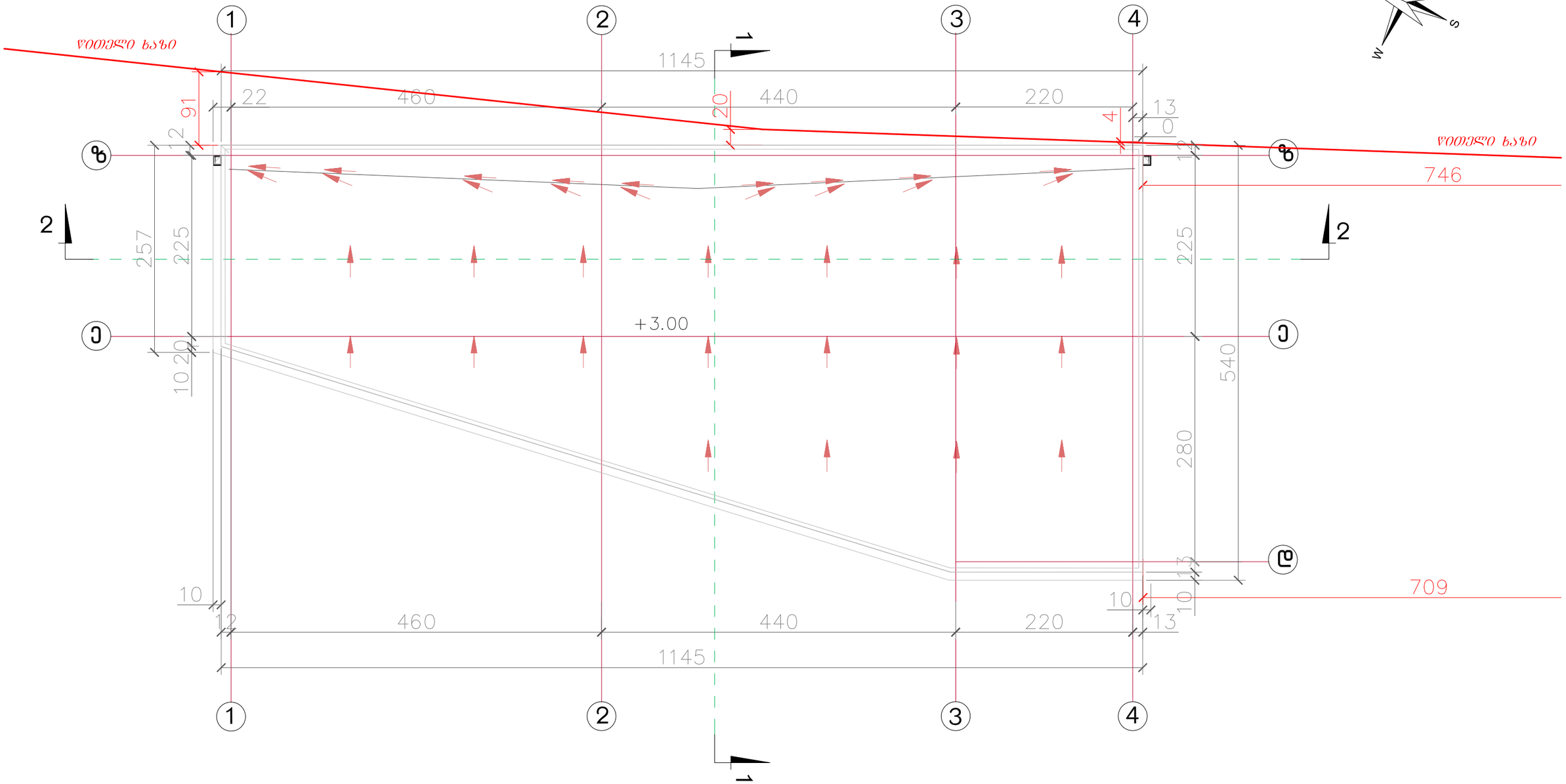

ქ. ობილისში, შანდორ პეტეფის ქუჩაზე ვაზისუბნის დასახლება კრკუსი №13-ის: 01.17.10.002.232 მიწის ნაკვეთზე, თვითმომსახურების ავტოსამრეცხაოს მშენებლობის პროექტი			შპს „ინტექსი“			2014 წ.
			ფურც. №	რაოდენ.	მასშტ.	დაკვ. №
დირექტორი	თ. ბოცირიძე		ა-15	26	1:50	
არ.მთ.ინჟინერი	ზ. ნადირაძე		ადმინისტრაციის შენობის სახურავის გეგმა			
შეასრულა	გ. დგებუაძე					

--ობიექტი № 4--
შემომზღუდავი დეკორატიული ღობე

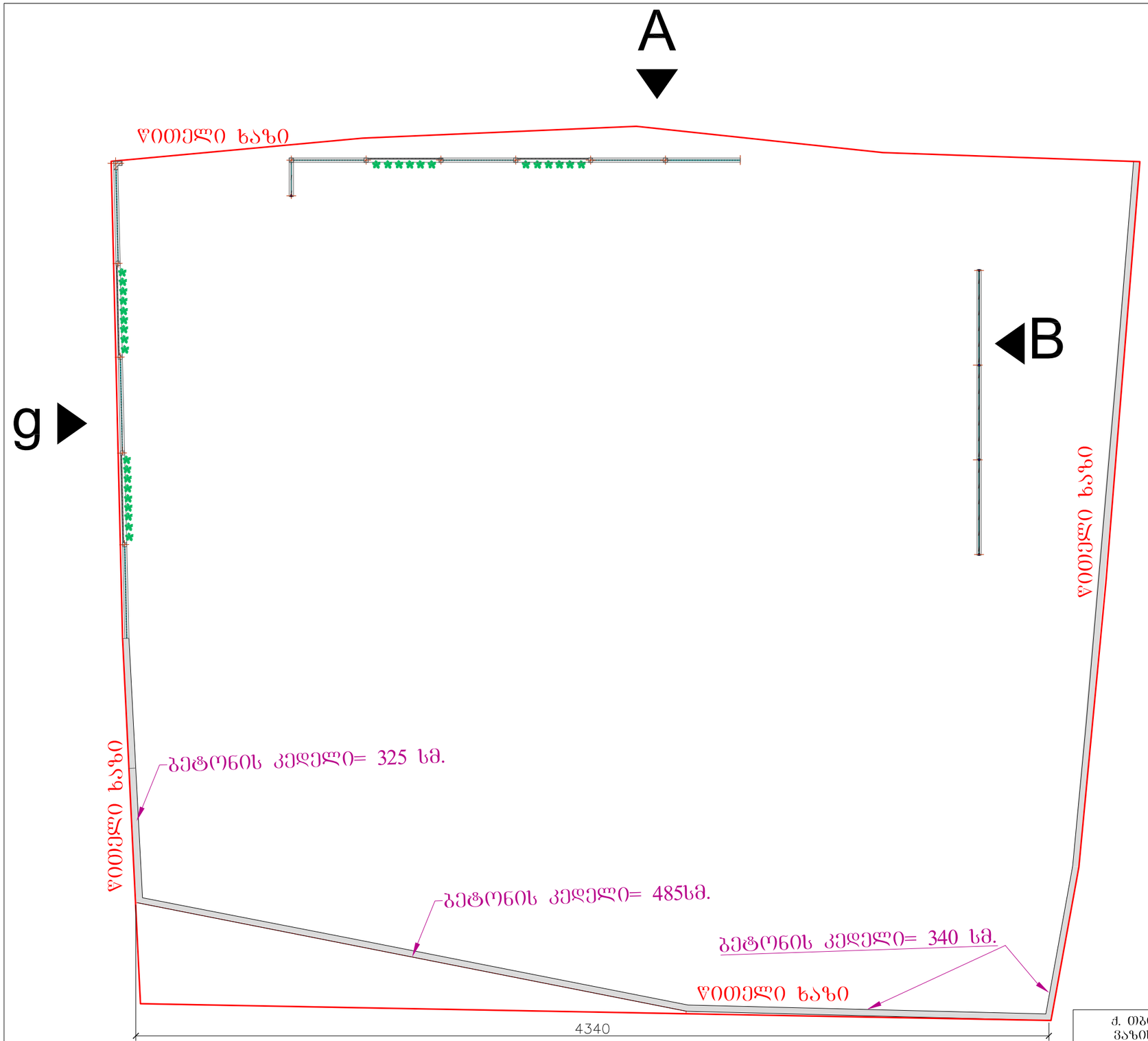

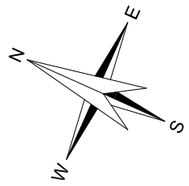

დეკორატიული ღობის მოწყობის გეგმა
მ. 1:200

ქ. თბილისში, შანდორ პეტეფის ქუჩაზე ვაზისუბნის დასახლება კრკუსი №13-ის: 01.17.10.002.232 მიწის ნაკვეთზე, თვითმომსახურების ავტოსამრეცხაოს მშენებლობის პროექტი			შპს „ინტექსი“			2014 წ.
			ფურც. №	რაოდენ.	მასშტ.	დაკვ. №
დირექტორი	თ. გოცირიძე		ა-19	26	1:200	
პრ.მთ.ინჟინერი	ზ. ნადირაძე		ცოკოლისა და დეკორატიული ღობის მოწყობის გეგმა			
შემსრულა	გ. დგებუაძე					

-- ობიექტი № 6 --
მგზავრთა მოსაცდელი ფარდული

გეგმა მ. 1: 50

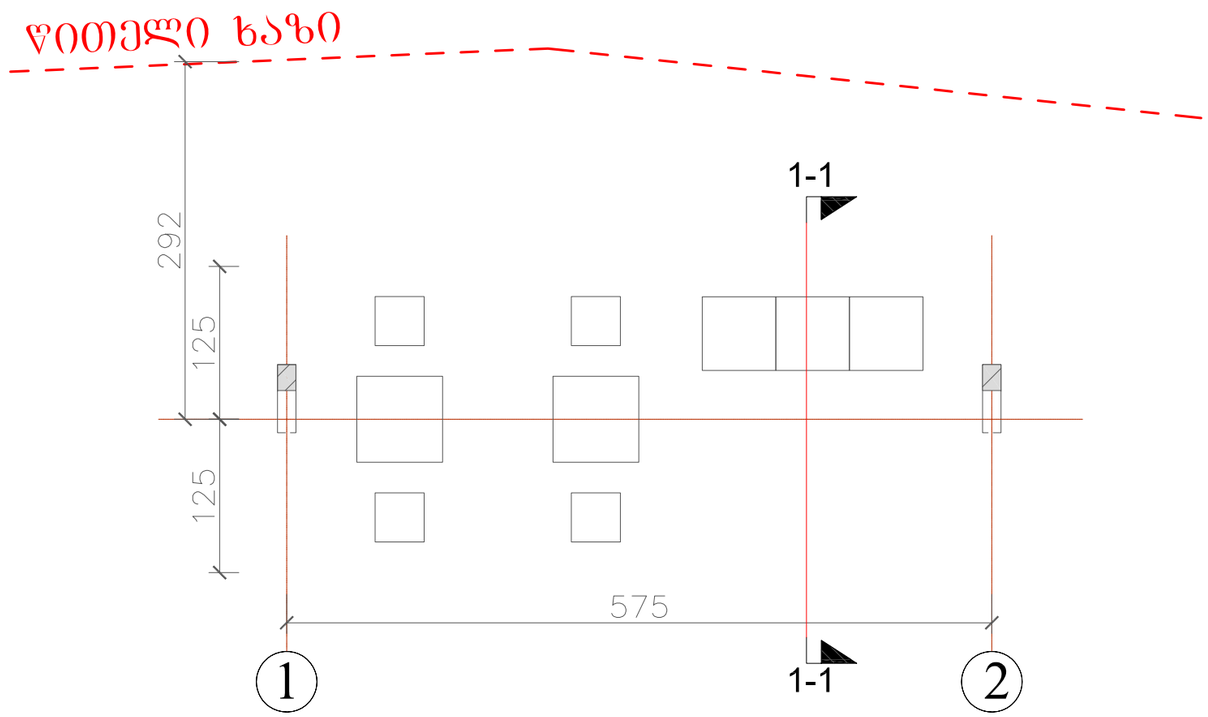

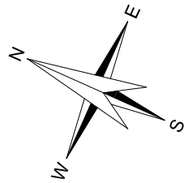

გადახურვის გეგმა მ. 1:50

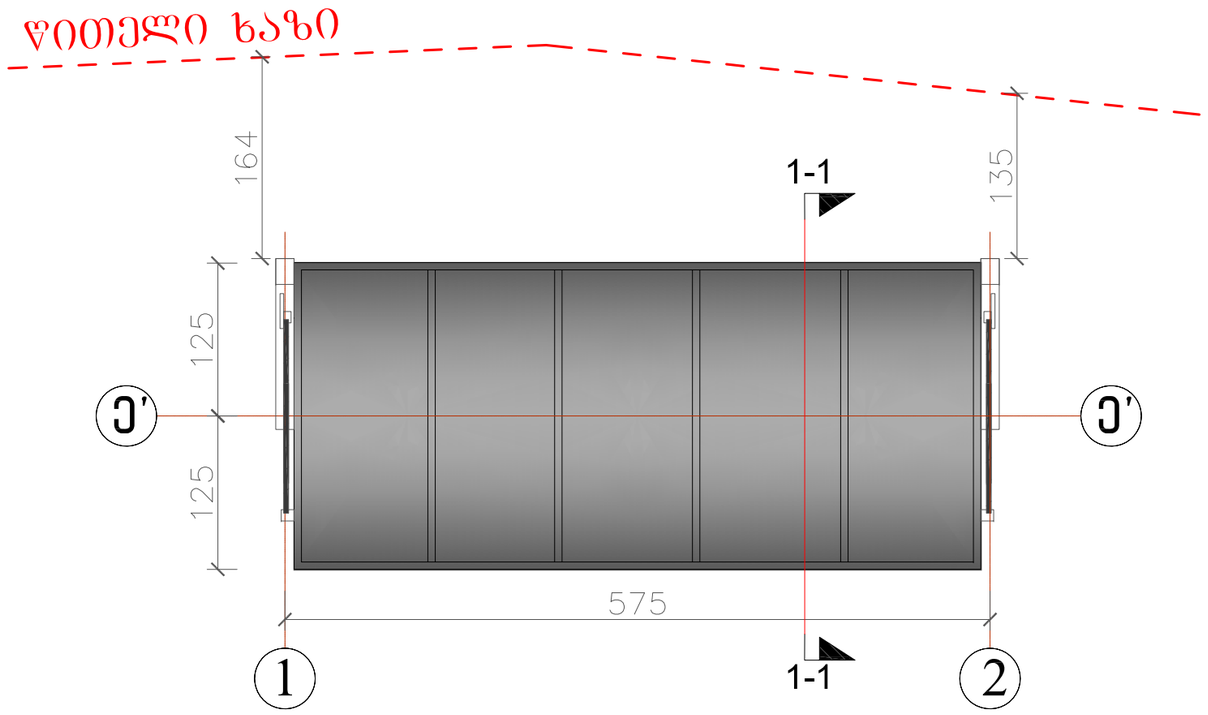

ქ. თბილისში, შანდორ პეტეფის ქუჩაზე ვაზისუბნის დასახლება კრკუსი №13-ის: 01.17.10.002.232 მიწის ნაკვეთზე, თვითმომსახურების ავტოსამრეცხაოს მშენებლობის პროექტი			შპს „ინტექსი“			2014 წ.
			ფურც. №	რაოდენ.	მასშტ.	დაკვ. №
დირექტორი	თ. გოცირიძე		ა-21	26	1:50	
პრ.მთ.ინჟინერი	ზ. ნადირაძე		მგზავრთა მოსაცდელი ფარდულის ბეგმები			
შესრულა	გ. დგებუაძე					