--ობიექტი № 1-- თვითმომსახურების ავტოსამრეცხაოს ტექნოლოგიური დანადგარებისა და სამრეცხაო ბოქსების შენობა.

ჭრილი 1-1 მ. 1:100

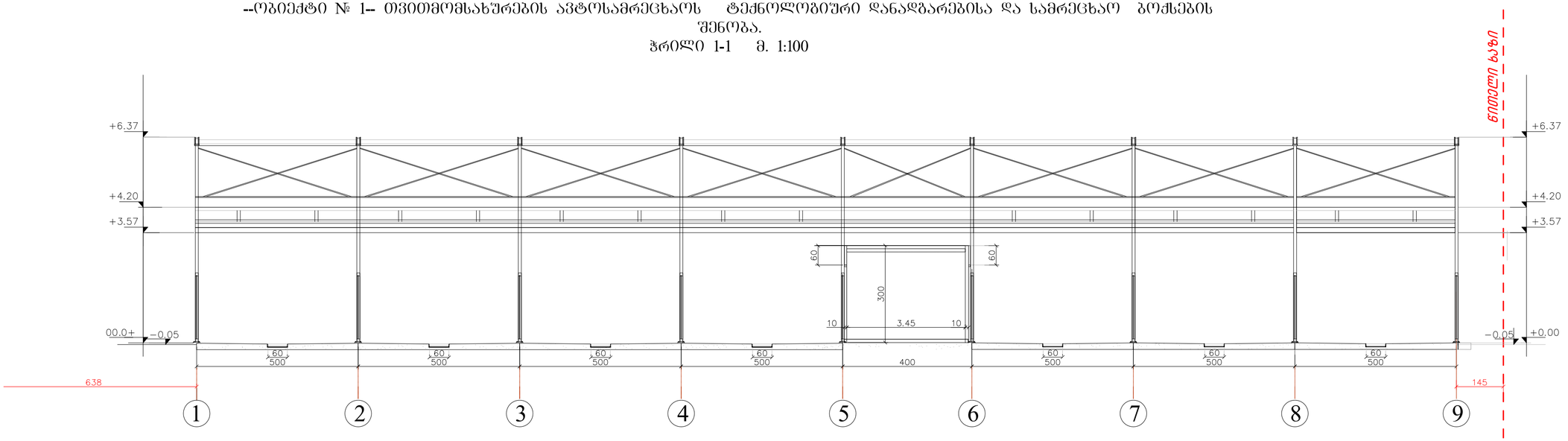

ჭრილი 3-3 მ. 1:100

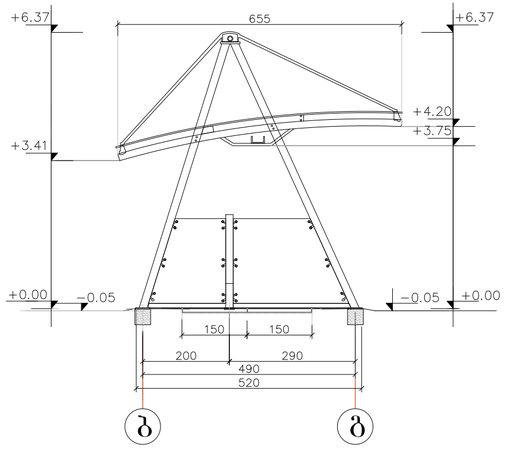

ჭრილი 2-2 მ. 1:100

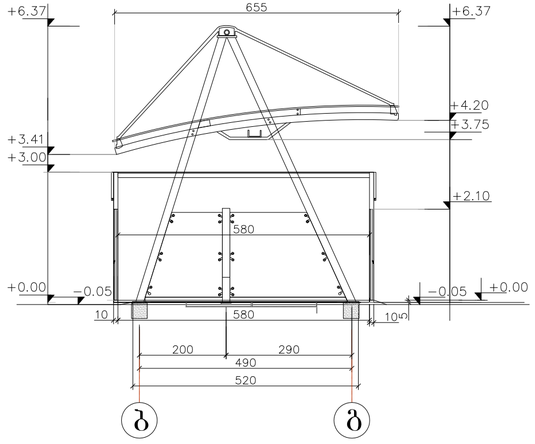

ქ. ობოლეში, შანდორ პეტეფის ქუჩაზე ვაზისუბნის დასახლება კრკუსი №13-ის: 01.17.10.002.232 მიწის ნაკვეთზე, თვითმომსახურების ავტოსამრეცხაოს მშენებლობის პროექტი			შპს „ინტექსი“			2014 წ.
			ფურც. №	რაოდენ.	მასშტ.	დაკვ. №
დირექტორი	თ. ბოცვაძე		ა-06	26	1:100	
პრემონტაჟი	ზ. ნადირაძე		სამრეცხაო ბოქსების შენობის ჭრილები 1-1; 2-2 და 3-3			
შესრულა	ბ. ფეფუნაძე					

--ობიექტი № 3-- მტვერსასრუტებისა და ტილოს საწური დანადგარების მოედანი.

ჭრილი 1-1 მ. 1:100

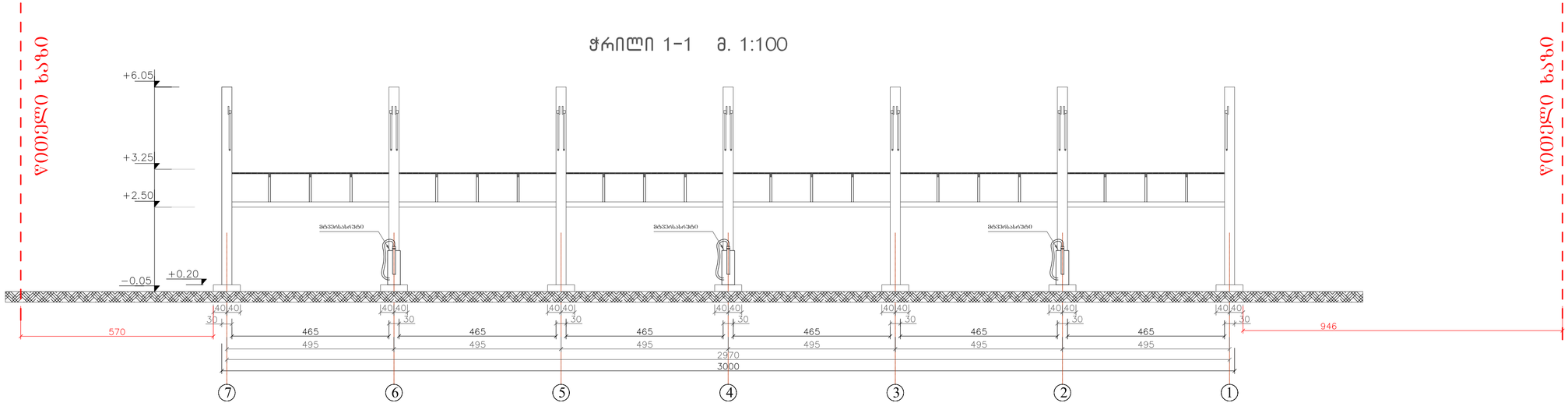

ჭრილი 2-2 მ. 1:100

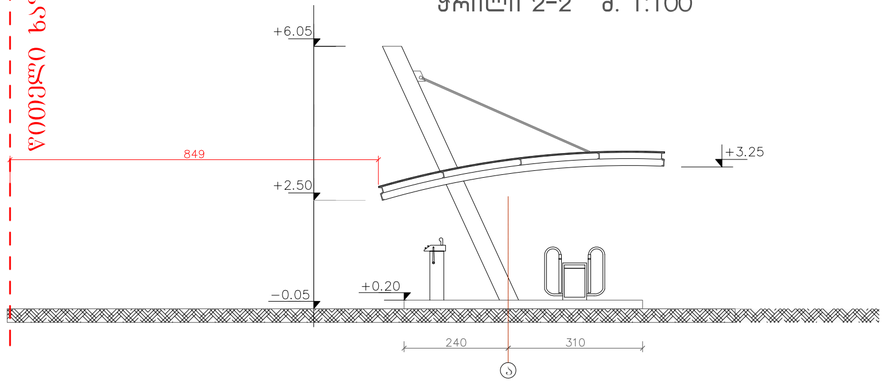

ქ. თბილისში, ზანდარ კეტელის ქუჩაზე მახისუბნის დასახლება კრკუსი №13-ის: 01.17.10.002.232 მიწის ნაკვეთზე, თვითმომსახურების ავტოსამრეცხაოს მშენებლობის პროექტი		შპს „ინტექსი“				2014 წ.
		ფურც. №	რაოდენ.	მასშტ.	დაკვ. №	
		ა-11	26	1:100		
დირექტორი	თ. გოცირიძე	მტვერსასრუტებისა და ტილოს საწური დანადგარების მოედნის ჭრილები				
პრემონტირებელი	ზ. ნალბანდიძე					
შესრულა	ბ. დებნიაძე					

--ობიექტი № 2-- ადმინისტრაციის შენობა.

ჭრილი 1-1 მ. 1:50

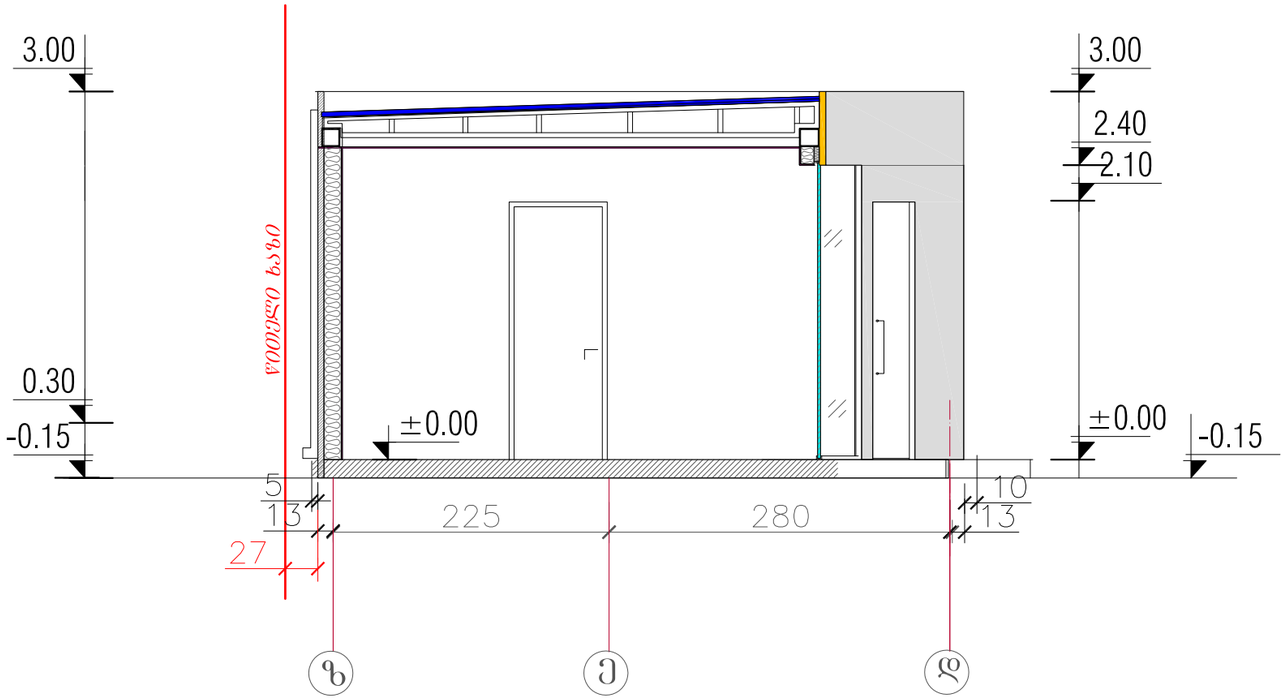

ჭრილი 2-2 მ. 1:50

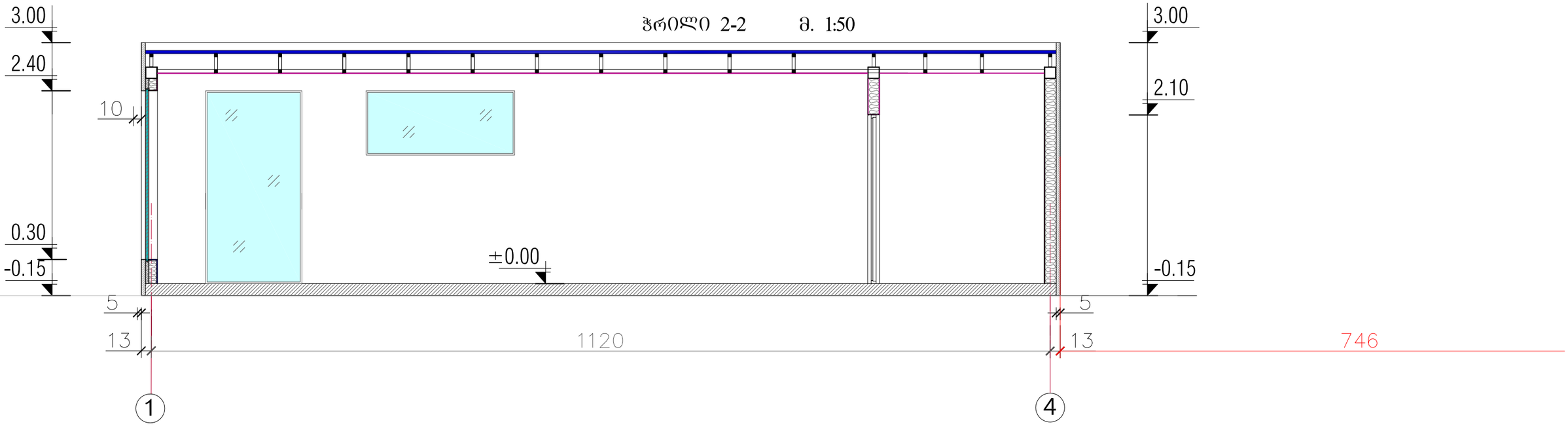

ქ. თბილისში, შანდორ პეტეფის ქუჩაზე ვაზისუბნის დასახლება კრკუსი №13-ის: 01.17.10.002.232 მიწის ნაკვეთზე, თვითმომსახურების ავტოსამრეცხაოს მშენებლობის პროექტი			შპს „ინტექსი“			2014 წ.
			ფურც. №	რაოდენ.	მასშტ.	დაკვ. №
დირექტორი	თ. ბოცვრიძე		ა-16	26	1:50	
არ.მთ.ინჟინერი	ზ. ნადირაძე		ადმინისტრაციის შენობის ჭრილები 1-1 და 2-2			
შემასრულა	გ. დგებუაძე					

-- ობიექტი № 6 --
მგზავრთა მოსაცდელი ფარდული

ჭრილი 1-1 მ. 1: 50

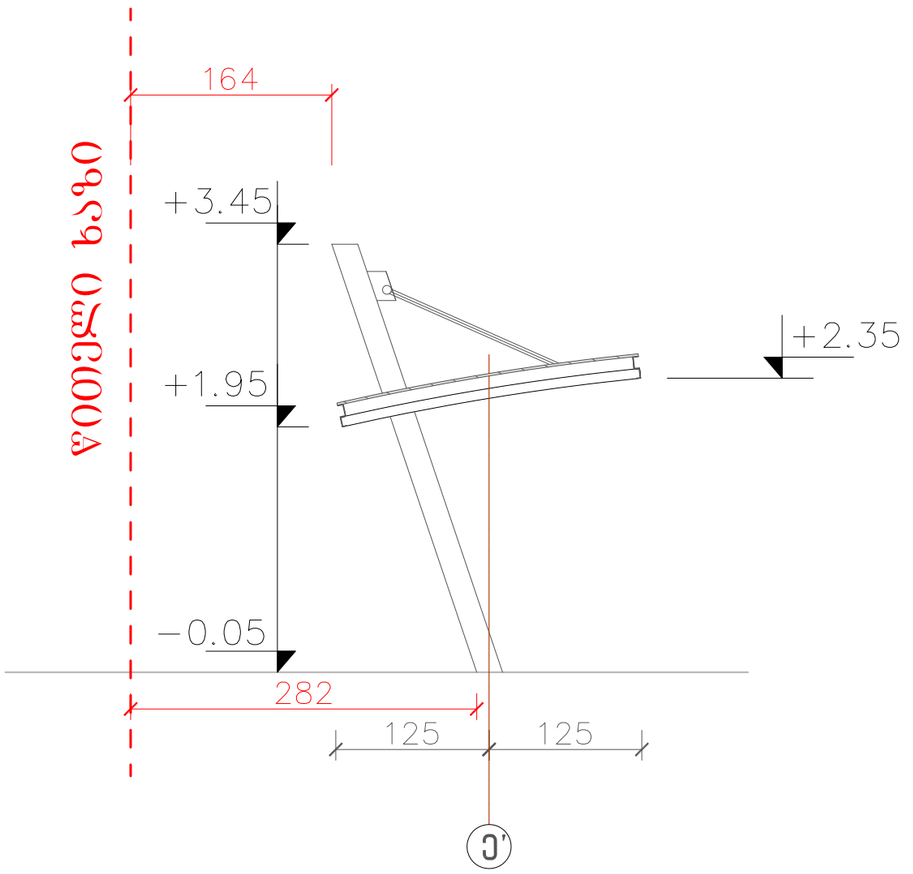

ქ. ობილისში, შანდორ პეტეფის ქუჩაზე ვაზისუბნის დასახლება კრკუსი №13-ის: 01.17.10.002.232 მიწის ნაკვეთზე, თვითმომსახურების ავტოსამრეცხაოს მშენებლობის პროექტი			შპს „ინტექსი“			2014 წ.
			ფურც. №	რაოდენ.	მასშტ.	დაკვ. №
დირექტორი	თ. ბოცირიძე		ა-22	26	1:50	
არ.მთ.ინჟინერი	ზ. ნადირაძე		მგზავრთა მოსაცდელი ფარდულის ჭრილი 1-1			
შესრულა	გ. დგებუაძე					