KazTransGas
TBILISI

შპს „ყაზტრანსგაზ-თბილისი“
ООО "КАЗТРАНСГАЗ-ТБИЛИСИ"

№ 01-09/1358 "23" 07 2014 წ/r

ამხანაგობა "გოგებაშვილის 44"
ქ.თბილისი, გოგებაშვილის ქ. №44
ტელ: 595300757

თქვენი 2014 წლის 07 ივლისის №4993 განცხადების პასუხად გაცნობებთ, რომ (გოგებაშვილის ქ. №44) სამუშაოების წარმოება დასაშვებია იმ პირობით, თუ მშენებლობის წარმოების დროს ნაკვეთზე გამავალი გაზსადენი არ დაზიანდება და არ მოყვება შენობა-ნაგებობაში.

პატივისცემით,
სპეციალური მმართველი
ი. გაბუნია

შემსრულებელი:
ხ. ჩომახიძე
ტელ: 237 39 21

საქართველო, თბილისი, 0194
მიცკევიჩის ქ. № 18 ა
ტელ/ფაქსი: (+995 32) 37 64 93
ელ. ფოსტა: info@ktg-tbilisi.ge
ვებ გვერდი: http://www.ktg-tbilisi.ge/

Грузия, Тбилиси, 0194
Ул. Мицкевича № 18 а
Тел/факс: (+995 32) 37 64 93
Эл. почта: info@ktg-tbilisi.ge
Веб-сайт: http://www.ktg-tbilisi.ge/

18 a, Mickevich Street
0194, Tbilisi, Georgia
Tel/fax: (+995 32) 37 64 93
E-mail: info@ktg-tbilisi.ge
Website: http://www.ktg-tbilisi.ge/

035202

ქალაქ თბილისის მერია

2466403
12/14209482-25
08.08.2014

ვასილ თაყაიშვილი (01006009900),
თბილისი ნ. და კ. სალიების ქ. N 29

თქვენი განცხადების (#12/14209482-25 28.07.14) პასუხად გაცნობებთ, რომ ქ. თბილისის მერიის ეკოლოგიისა და გამწვანების საქალაქო სამსახური თანახმაა, ამხანაგობა ,,გოგებაშვილი 44"-ის კუთვნილ მიწის ნაკვეთზე (საკ/კოდ 01.15.02.048.009) მშენებლობის განხორციელების მიზნით გადაირგოს 6 (ექვსი) ვერხვი, 5 (ხუთი) ჭადარი და 1 (ერთი) დაფნა მიმდებარე ტერიტორიაზე სპეცტექნიკით (რეკულტივატორით), აგროტექნიკური ღონისძიებების სრული დაცვით ისე, რომ არ დაირღვეს მცენარეთა სასიცოცხლო ფუნქცია.

თბილისის მერია / ქ. თბილისის მერიის
ეკოლოგიისა და გამწვანების საქალაქო სამსახური
ქ. თბილისის მერიის საქალაქო სამსახურის უფროსი ბიძინა გიორგობიანი

ბინის მესაკუთრეთა ამხანაგობა "ტოვლისუბანი 44"-ის

კრების ოქმი № 3

ქ. თბილისი 2014 წ. 5 ივლისი.

1). ამხანაგობის მისამართი: ქ. თბილისი ტოვლისუბანი ქ. 44

2). ამხანაგობის თავმჯდომარე არის ვასილ ალექსანური 01006009900

სახელი,გვარი პირადი №

3). კრების ჩატარების ადგილი ტოვლისუბანი ქ. 44

4). კრების თავმჯდომარედ არჩეულ იქნა ვასილ ალექსანური

სახელი,გვარი პირადი № 01006009900

5). კრებას დაესწრო 3 ბინის მესაკუთრე, რაც შეადგენს 100 %-ს

6). დღის წესრიგი: ამხანაგობა "ტოვლისუბანი 44" ანგარიშ. ჯიხვის შეკითხვების პროექტის კონსტრუქციის, წარმოდგენილი კონსტრუქციის პროექტის შესახებ.

7). მოისმინეს მხანაგობის წევრის: ვასილ ალექსანური

სახელი,გვარი პირადი № 01006009900

ინფორმაცია 15.09.2008. ბინათა N011235 ჯიხვის შეკითხვების პროექტის კონსტრუქციის შესახებ.

აზრი გამოთქვეს:

ხმათა 100 %-ით გადაწყვიტეს ჯიხვის ამხანაგობა "ტოვლისუბანი 44" შეკითხვების პროექტის კონსტრუქციის და წარმოდგენილი კონსტრუქციის პროექტის შეკითხვების

კრების თავმჯდომარე ვ. ალ (ხელმოწერა) ვასილ ალექსანური (სახელი გვარი)

ვასილ ალექსანური

სანოტარო მოქმედების რეგისტრაციის ნომერი	N140703447
სანოტარო მოქმედების რეგისტრაციის თარიღი	07.07.2014 წ
სანოტარო მოქმედების დასახელება	ხელმოწერის ნამდვილობის დამოწმება
ნოტარიუსი	ქეთევან გრიგოლია
სანოტარო ბიუროს მისამართი	ქ.თბილისი ვაჟა-ფშაველას 45, მესამე სართული
სანოტარო ბიუროს ტელეფონი	593 127322
სანოტარო მოქმედების ინდივიდუალური ნომერი	08747597810914

სანოტარო მოქმედებისა და სანოტარო აქტის შესახებ ინფორმაციის (მისი შექმნის, შეცვლის და/ან გაუქმების შესახებ) მიღება–გადამოწმება შეგიძლიათ საქართველოს ნოტარიუსთა პალატის ვებ–გვერდზე: www.notary.ge ასევე შეგიძლიათ დარეკოთ ტელეფონზე: +995(32) 2 66 19 18

ს ა ქ ა რ თ ვ ე ლ ო

ორი ათას თოთხმეტი წლის შვიდ ივლისს მე, ქეთევან გრიგოლიას, ნოტარიუსს ქ.თბილისში, ჩემს სანოტარო ბიუროში, რომელიც მდებარეობს მისამართზე: თბილისი, ვაჟა-ფშაველას გამზ. №45, მე-3 სართულზე მომმართა: **ვასილ თაყაიშვილმა**, რომელმაც წარმომიდგინა **ბინის მესაკუთრეთა ამხანაგობა „გოგებაშვილი 44"-ის კრების ოქმი №3** და სურდა ოქმზე ხელმოწერის სანოტარო წესით დამოწმება. **მე მას განვუმარტე, რომ არ ვამოწმებ უფლებამოსილებას, ოქმის შინაარსზე და სამართლებრივ შედეგებზე მე, ნოტარიუსი ქეთევან გრიგოლია არ ვიღებ პასუხისმგებლობას, მხოლოდ ვამოწმებ ოქმზე ხელმოწერას.** მე დავადგინე მისი პირადობა მის მიერ წარმოდგენილი პირადობის დამადასტურებელი საბუთით და დავრწმუნდი, რომ მე ნამდვილად მომმართა **ვასილ თაყაიშვილმა** (დაბ. 14.11.1959წ. დაბადების ადგილი: თბილისი, პირადობის მოწმობის №11IC23075, პირადი №01006009900, გაც. 23.03.2012წ. იუსტიციის სამინისტროს მიერ, მცხ. თბილისი, ნ. და კ. სალიების ქ. 29).

მე დავადგინე მისი ნების გამოვლენის ნამდვილობა, შევამოწმე მისი ქმედუნარიანობა და ვადასტურებ, რომ მის ქმედუნარიანობაში ეჭვის შეტანის საფუძველი არ მქონდა.

ვასილ თაყაიშვილმა წაიკითხა და განაცხადა, რომ ოქმი ზუსტად გამოხატავს მის ნებას, რის შემდეგაც ჩემი თანდასწრებით პირადად მოაწერა ხელი წინამდებარე **ბინის მესაკუთრეთა ამხანაგობა „გოგებაშვილი 44"-ის კრების ოქმი №3-ზე.**

ნოტარიუსის სახლური: საქართველოს მთავრობის 2011 წლის 29 დეკემბრის №507 დადგენილებით დამტკიცებული „სანოტარო მოქმედებათა შესრულებისათვის სახელმწიფოსა და საქართველოს ნოტარიუსთა პალატისთვის დაწესებული საფასურის ოდენობების, მათი გადახდევინების წესისა და მომსახურების ვადების დამტკიცების შესახებ" 31.3, 39.1 მუხლებისა და საგადასახადო კოდექსის 169-ე მუხლის თანახმად – ერთი ეგზემპლიარი, ერთი ხელმოწერა-ორი დარი, ოცდათექვსმეტი თეთრი + სანოტარო მოქმედებათა ელექტრონული რეგისტრაციის საფასური ორი ლარი, სულ ოთხი ლარი და ოცდაექვსმეტი თეთრი.

ნოტარიუსი: _____ ქეთევან გრიგოლია

ნოტარიუსი ქეთევან გრიგოლია * 62003006719 *

თბილისის არქიტექტურა

ქალაქ თბილისის მერიის საჯარო სამართლის იურიდიული პირი

თბილისის არქიტექტურის სამსახური

გადაწყვეტილება №877896

ნომერი: AR1152424

თარიღი : 12.08.2013

გაცემის თარიღი : 20.09.2013

გაცნობის თარიღი : 21.09.2013

შედეგი : თანხმობა.

ობიექტის მისამართი :

ქალაქი თბილისი , ქუჩა გოგებაშვილი , N 44 ;

თბილისი თემქა XI მ/რ II კვ. კორ. 23 ბ. 50

დამკვეთი-განმცხადებელი

- გიორგი მაზმიშვილი პ/ნ 01019067412

ნომენკლატურა :

- მიწის ნაკვეთის სამშენებლოდ გამოყენების პირობები
- ქალაქმშენებლობითი პარამეტრების გაზრდა

"საქართველოს ზოგადი ადმინისტრაციული კოდექსის" მე-5, 51-ე, 52-ე, 96-ე, მე-100 მუხლების, VI თავის, "მშენებლობის ნებართვის გაცემის წესისა და სანებართვო პირობების შესახებ" საქართველოს მთავრობის 2009 წლის 24 მარტის #57 დადგენილების, "ქალაქ თბილისის ტერიტორიის გამოყენებისა და განაშენიანების რეგულირების წესების დამტკიცების შესახებ" ქალაქ თბილისის საკრებულოს 2009 წლის 27 მარტის #4-13 გადაწყვეტილების, "დედაქალაქის პერსპექტიული განვითარების გენერალური გეგმის დამტკიცების შესახებ" ქალაქ თბილისის საკრებულოს 2009 წლის 05 ივნისის #6-17 გადაწყვეტილების თანახმად

გადაწყვეტილება

განაცხადზე კომისიის/საბჭოს შეფასება "დადებითი"
კომისიის/საბჭოს ჩატარების თარიღი: 20.08.2013

კომისიის/საბჭოს დასკვნა - რეკომენდაცია:

მიეცეს დადებითი შეფასება ქ. თბილისში, გოგებაშვილის ქ. N44–ში მრავალბინიანი საცხოვრებელი სახლის აშენების მიზნით ქალაქთმშენებლობითი პარამეტრების მომატების (კ1=0.5–დან კ1=0.7–მდე; კ2=1.8–დან კ2=4.1–მდე) საკითხს.

მშენებლობისა და ურბანიზაციის დეპარტამენტი

სამეცნიერო – კვლევითი და საპროექტო ინსტიტუტი

„თბილწყალგეო“ (ს.ს.ი.პ.)

ქ. თბილისში გოგებაშვილის ქ. №44-ის

ტერიტორიაზე დაპროექტებული მრავალბინიანი შენობის

ინსოლაციისა და ბუნებრივი განათების ანგარიში

„თბილწყალგეოს“
დირექტორი

ზ.ასკურავა

დირექტორის
მოადგილე

ნ.კავთუაშვილი

ჩვენს მიერ შემოწმებული იქნა ქ.თბილისში გოგებაშვილის ქ. №44-ის ტერიტორიაზე ინსოლაციისა და ბუნებრივი განათების თვალსაზრისით მრავალბინიანი შენობის მშენებლობის შესაძლებლობა.

დამკვეთის მიერ წარმოდგენილი იყო: შენობის არქიტექტურული პროექტი, სიტუაციური გეგმა და საკადასტრო რუკა და მიმდებარე ტერიტორიაზე მდებარე სახლების ტექაღრიცხვის ბიუროს პასპორტები. ტერიტორია ადგილზე იქნა შესწავლილი და ჩატარდა შესაბამისი აზომვები.

გაანგარიშებათა ჩასატარებლად გამოყენებული იქნა სამშენებლო ნორმები და წესები „ბუნებრივი განათებულობა და ინსოლაცია“- 2001 წელი, რომელიც დამტკიცებულია საქართველოს ურბანიზაციისა და მშენებლობის სამინისტროს 2001 წლის 21 სექტემბრის №59 ბრძანებით.

განსახილველად წარმოდგენილია 6 სართულიანი მრავალბინიანი საცხოვრებელი სახლის პროექტი. შენობის მაქსიმალური საანგარიშო ზომებია: სიგანე – 18,6 მ, სიგრძე – 20,4 მ. და სიმაღლე 19,36 მ. შენობის ნულის ნიშნულია – 483,4 მ.

გამოკვლევის შედეგად შერჩეული იქნა განმსაზღვრელი კრიტიკული წერტილები და არსებულ მასალებზე დაყრდნობით დადგენილ იქნა შესაბამისი საანგარიშო სიდიდეები.

ინსოლაციის პირობების შესწავლისათვის შერჩეულ იქნა კრიტიკული წერტილები: „1-გოგებაშვილის ქ. №43ა სახლის I სართული“, „2-გოგებაშვილის ქ. №46 სახლის III სართული“.

ბუნებრივი განათების პირობების დასადგენად შეირჩა: „ა“ წერტილი – გოგებაშვილის ქ. №43ა სახლის I სართული.

მიმდებარე შენობების სხვა სათავსების პირობები არ საჭიროებს განხილვას, ვინაიდან ისინი აღნიშნულ წერტილებთან შედარებით უკეთეს მდგომარეობაში იმყოფებიან. (იხ. ნახ. №1)

გაანგარიშებების შედეგად დადგენილი იქნა თუ რა გავლენას მოახდენს საპროექტო შენობა მის მიმდებარე ტერიტორიაზე განლაგებულ სახლებზე, ინსოლაციის და განათებულობის თვალსაზრისით.

მიღებულია შემდეგი შედეგები:

ინსოლაცია

გოგებაშვილის ქ. №43ა:

„I“ წერტილი

$$I_ს = 0,46 > I_ნ = 0,28$$

გოგებაშვილის ქ. №46:

„2“ წერტილი

$$I_ს = 0,48 > I_ნ = 0,33$$

ბუნებრივი განათება

„ა“ წერტილი გოგებაშვილის ქ. №43ა

$$T_ს = 0,4 > T_ნ = 0,26$$

საპროექტო შენობის ფასადის კედლები შეიძლება შეიღებოს საშუალო სიმუქის საღებავით.

საპროექტო შენობის მიმდებარე ტერიტორიაზე მყოფი დანარჩენი საცხოვრებელი სახლების ოთახების ნორმალური ინსოლაცია და განათება ეჭვს არ იწვევს.

დასკვნა

ქ.თბილისში გოგებაშვილის ქ. №44-ის ტერიტორიაზე პროექტით წარმოდგენილი საცხოვრებელი სახლი არსებული ნორმების მიხედვით არ გამოიწვევს ინსოლაციისა და ბუნებრივი განათების დარღვევას მიმდებარე ტერიტორიაზე განლაგებული სახლებისათვის.

პროექტის შემსრულებელი ნ. კავთუაშვილი

ნახ.N1

ობიექტის და მეზობელი ტერიტორიების სიტუაციური სქემა

მ – 1:500

ᲝᲜᲘᲡ ᲐᲜᲒᲐᲠᲘᲨᲘ – გოგებაშვილის ქ. №44-ის წყრ. №1 ოთხის ყველის ნაშთი – 485,4 ჰ

$A=27^\circ$ $I_a=0{,}28$ $I_{max}=1580$ $I_p=736$ $I_s=\frac{I_p}{I_{max}}=0{,}46$ $I_s=0{,}46>I_a=0{,}28$

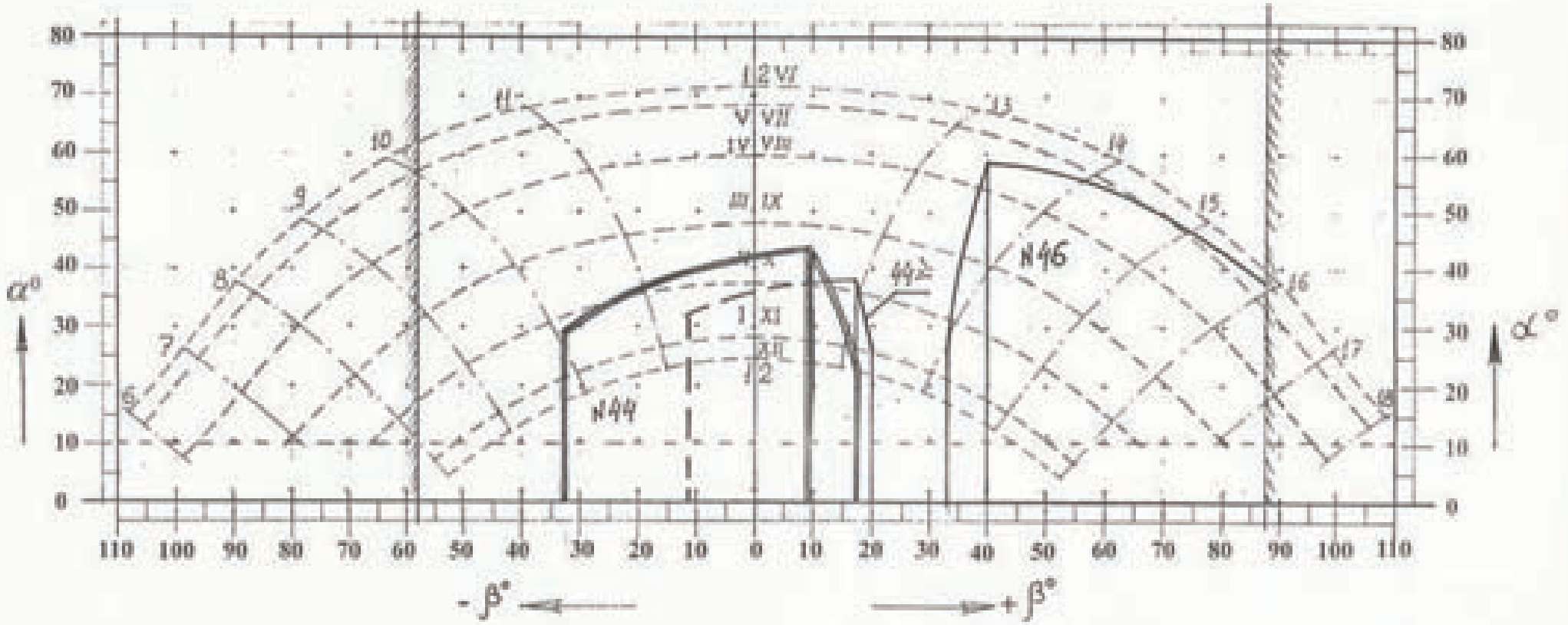

ნახ.№2

ᲝᲜᲮᲝᲚᲐᲪᲘᲘᲡ ᲐᲜᲒᲐᲠᲘᲨᲘ – კოტეშვილის ქ. №44-ის Ნგრეფ. №2

ფ.ფ.ნ. – 931.02

$A=61°$ $I_n=0{,}33$ $I_{max}=1190$ $I_p=577$ $I_s=\frac{I_p}{I_{max}}=0{,}48$ $I_s=0{,}48>I_n=0{,}33$.

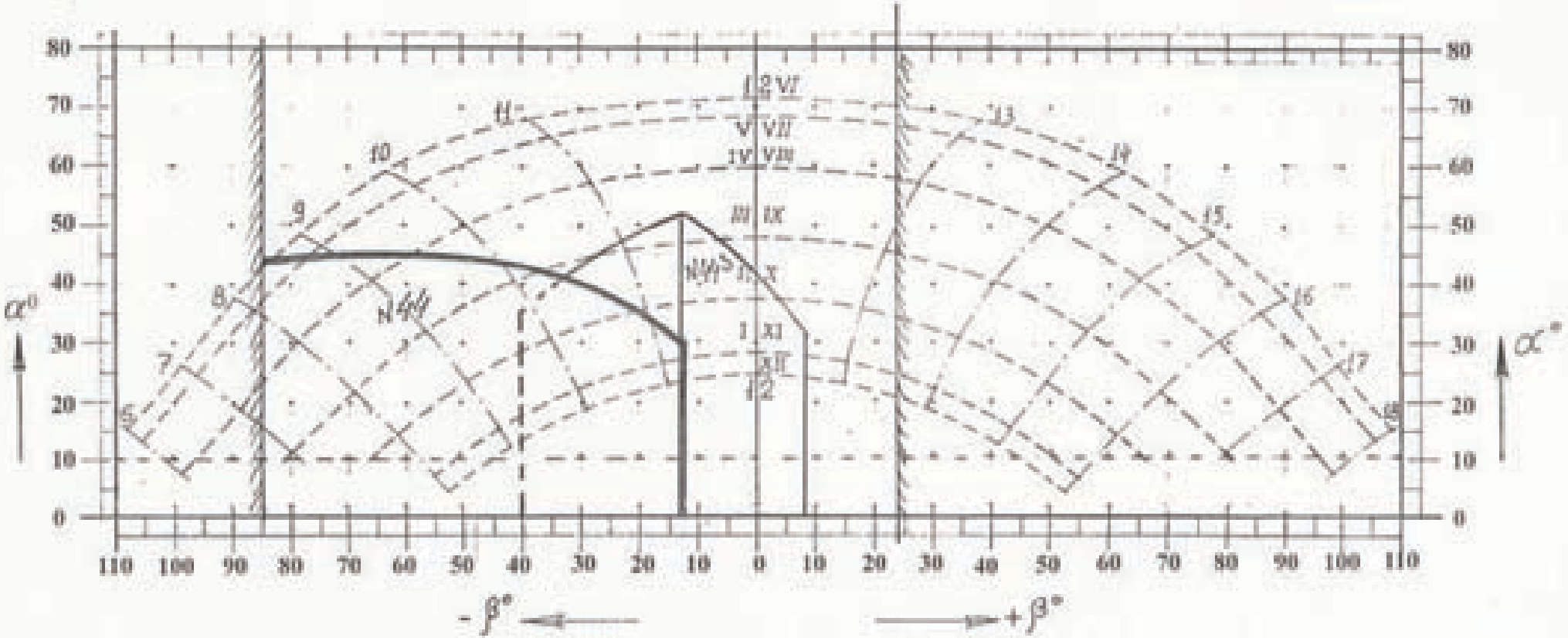

ნახ. №3

გუნდრიული განთლების სანგრევიდან ხედი

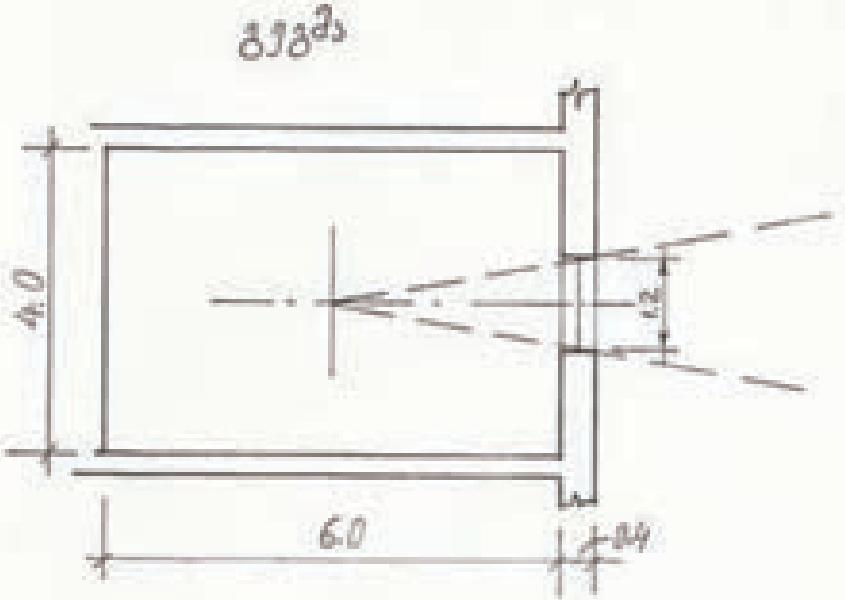

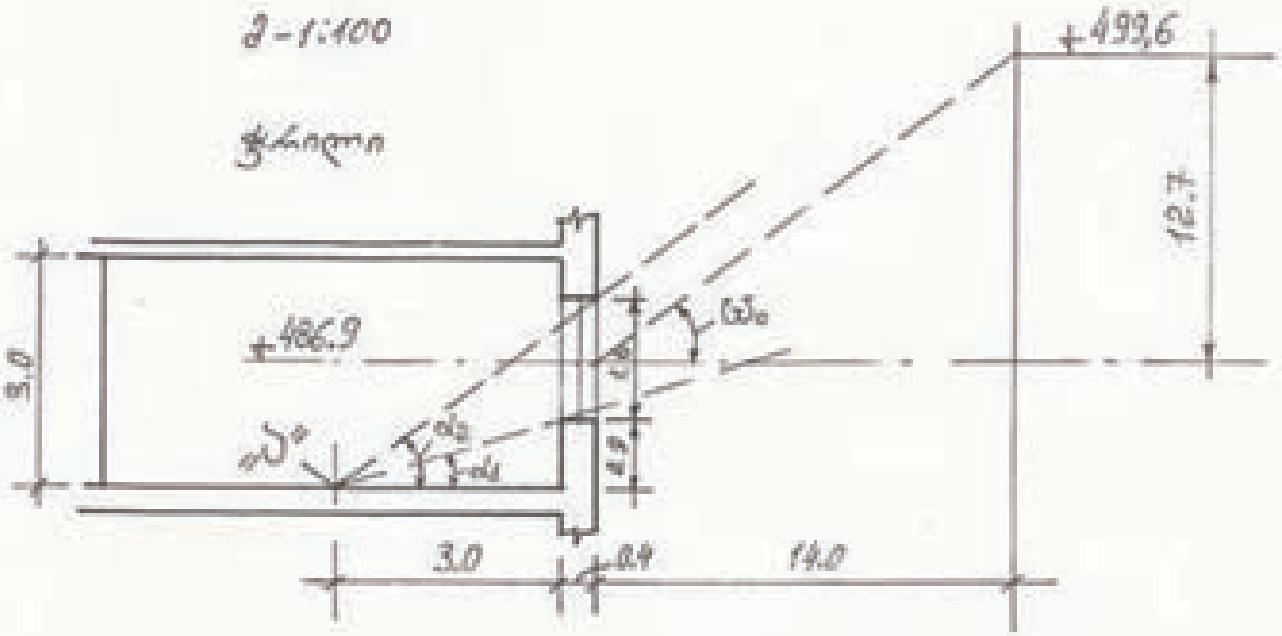

„ა" ნაკრები კოჯებაშვილის ქ. №432 I სართ.

ნახ.№4.

გეოგებსლიული ოპტიკის ანგარიში

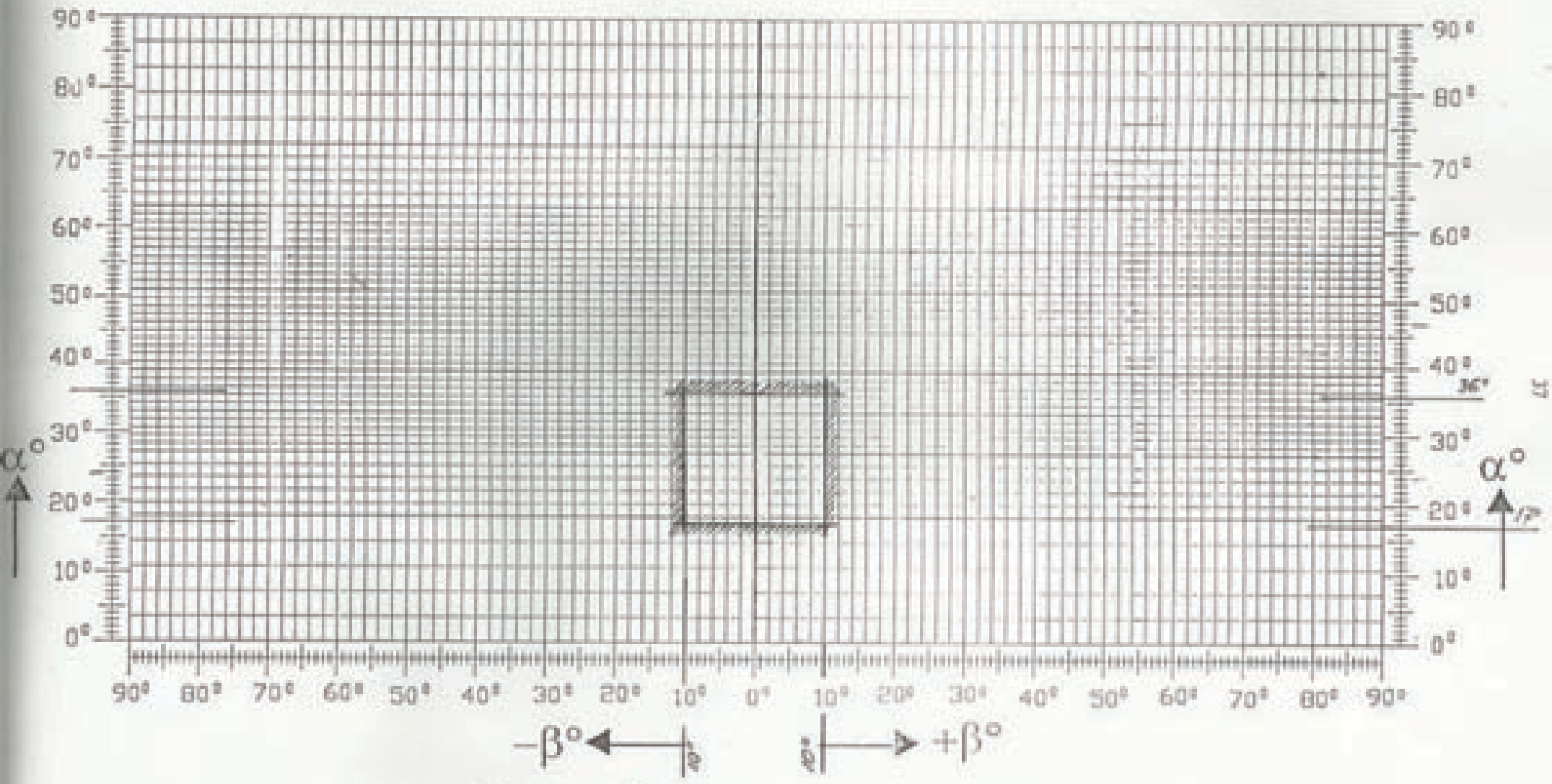

„ბ" ჯგუფ. გოგებაშვილის ქ. N43ა. $S_h = 12,6 \cdot 10 = 126$; $E_h = 0,011 \cdot 126 = 1,38$. ნახ.N5

ბუნებრივი გაანგარიშება

„ს"-წყრ. გოგებაშვილის ქ. N43 I ხართ. ტ.წ.ნ.-486,9

$A=207$; $T_h=0,26$; $T_s=(T_h+T_k+T_z)\cdot\tau_p\cdot K_g$. $\tau_p=0,72$; $K_g=0,8$.

$T_h=\varepsilon_h\cdot\bar{R}_h\cdot K_1$; $K_1=1,0$ $\varepsilon_h=1,38$; $\omega_0=42°$ ხაშუალო

ხიშტის ხაღებაგანაშის – $\bar{R}_h=0,29$; $T_h=1,38\cdot0,29\cdot1,0=0,4$;

$T_k=0,5\cdot\varepsilon_k\cdot\bar{P}_k\cdot K_2\cdot K_3$; $\varepsilon_k=3,7\cdot1,2=4,44$; $P_k=0,15$

$K_2=1,2$; $K_3=0,55$; $T_k=0,5\cdot4,44\cdot0,15\cdot1,2\cdot0,55=0,21$

$$T_z=S_p\cdot f_1\cdot f_2\cdot\frac{\eta_s}{S_z}\cdot100\%$$

$S_p=1,2\times1,6=1,92$; $\omega_0=42°$; $\omega_m=30°$; $f_1=0,22$; $f_2=0,31$;

$S_k=60,0$; $S_z=108,0$; $\frac{S_k}{S_z}=0,555$; $\eta_s=0,64$

$$T_z=1,92\cdot0,22\cdot0,31\cdot\frac{0,64}{108,0}\cdot100\%=0,08$$

$T_s=(0,4+0,21+0,08)\cdot0,576=0,4$

$T_s=0,4>T_h=0,26$