



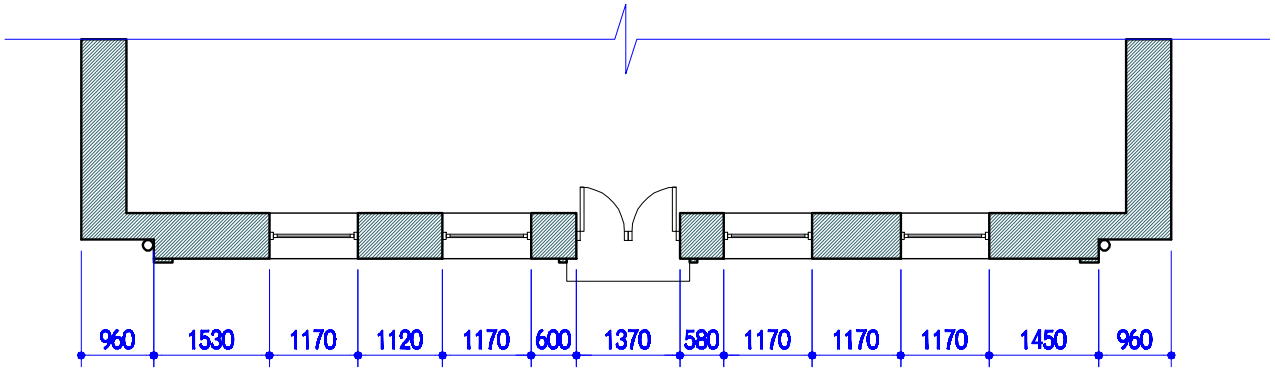
960
1530
1170
1120
1170
600
1370
580
1170
1170
1170
1450
960

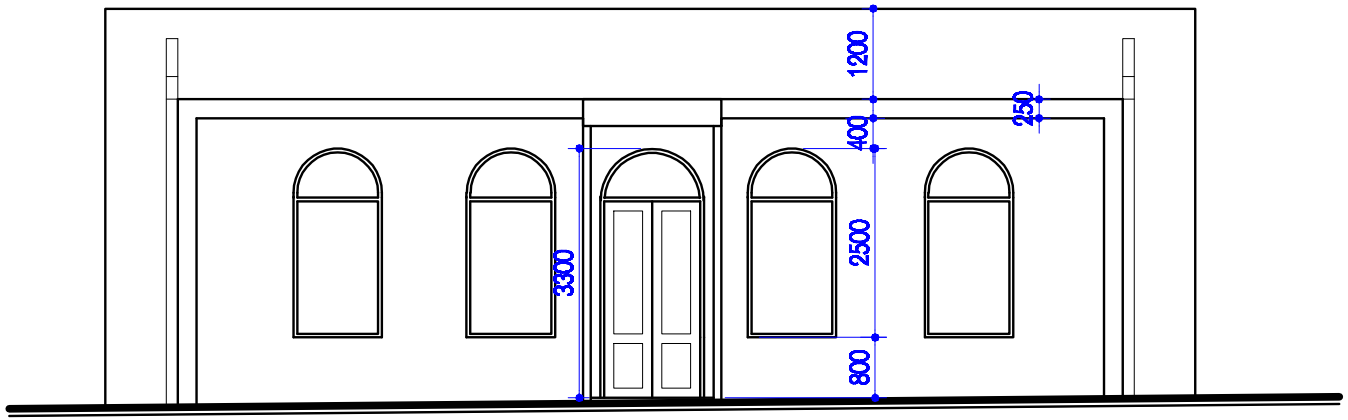
1200
250
400
2500
3300
800