განმარტებითი ბარათი

სადემონტაჟო სამუშაოები

1. მიიღებს თუ არა დამკვეთისგან დამტკიცებული საპროექტო დოკუმენტაციას, სამშენებლო ორგანიზაცია ამუშავებს სამუშაოთაწარმოების პროექტს. ამ პროექტის შედგენა უნდა ხდებოდეს მშენებლობის ორგანიზაციის პროექტში მიღებული გადაწყვეტილების შესაბამისად. მოსამზადებელ პერიოდში უნდა მოხდეს ხალხსი გაყვანა სადემონტაჟო შენობიდან, გარე და შიდა ქსელების გამორთვა, სახურავიდან ანტენების და ქსელების მოხსნა, დროებითი შენობების განთავსება საქმეთა მწარმოებლის სურვილის შესაბამისად, შენობის ოთხივე მხრიდან ღობის დაყენება, სამშენებლო მოედნის უზრუნველყოფა დროებითი წყლით და ენერგიით არსებული ქსელიდან, აქტის შედგენა მოსამზადებელი პერიოდის სამუშაოების შესახებ.
2. სადემონტაჟო სამუშაოების განხორციელება უნდა მოხდეს ზემოდან ქვემოთ, უნდა მოხდეს მუშების სათანადო ინსტრუქტაჟი და უზრუნველყოფა სპეციალური ქამრებით და სათვალეებით. ნაგვის გატანა პირდაპირ მანმანაში. აქტის შედგენა ძირითადი პერიოდის სამუშაოების შესახებ. ავარიული სიტუაციის შემთხვევასი უნდა მოხდეს სამუშაოების შეჩერება და ყველა სადემონტაჟ კონსტრუქციის გამაგრება. ყველა საშიში ადგილი უნდა იყოს შემოღობილი და განათებული ღამის საათებში.
3. სახურავის დემონტაჟი უნდა მოხდეს საავტომობილო ამწის მეშვეობით. შენობის კედლების დემონტაჟი უნდა მოხდეს ასევე საავტომობილო ამწის მეშვეობით. ტიხრების დემონტაჟი ხდება ზემოთ განლაგებული გადახურვის დემონტაჟი შემდეგ.
4. ნაგვის და სამშენებლო ნარჩენის გატანა უნდა მოხდეს სპეციალური სატვირთო მანქანებით (იხ.ნახ2)
5. ვიანიდან მშენებლობის ხანგძლიობა არ არის ასახული CNIP 1.01.03-85, სადემონტაჟო სამუშაოების

ხანგძლიობა მივიღოთ პირობითად T=40 დღე, სადაც 5 დღე მოსამზადებელი სამუშაოებია.

6.0 დემონტაჟის ორგანიზაციის პროექტში მომუშავეთა შრომის უსაფრთხოების და სანიტარულ-ჰიგიენური წყაროთ წარმოდგენილია CNIPIII-4-80"

NEW POINT

შპს „ნიუ პოინტ“ თბილისი, საბურთალოს ქ. 44
Ltd „New point“ saburtalos 44 st. Tbilisi, Georgia, 0160
(+99532) 2945808; 557 704433,
www.newpoint.ge info@newpoint.ge

ობიექტის მისამართი	ქ. თბილისი. აღმაშენებლის ხეივანი 13-ე კმ
ნახაზის დასახელება	კარ-ფანჯრის სპეციპიკაცია

დირექტორი		ბ. კირკიტაძე
არქიტექტორი		გურამ ჭორჭოლიანი
დაამუშავა		გურამ ჭორჭოლიანი
მასშტაბი	1:100	ფურცელი A-3
თარიღი		

KC-3571

საავტომობილო ამწე

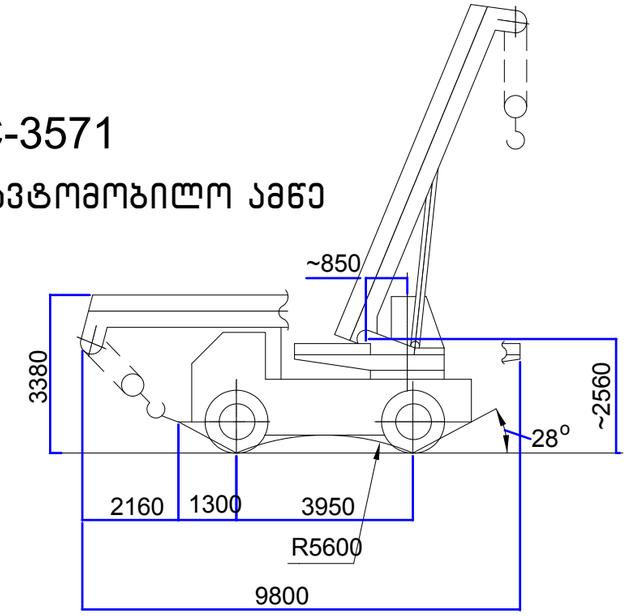

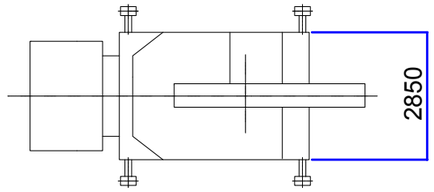

სამშენებლო მანქანა-მექანიზმების დანადგარებისა და ინსტრუმენტების ჩამონათვალი

№	დასახელება	მარკა	რაოდ-ბა
1	2	3	4
1	თვითმცლელი ძარიანი და სპეცდანიშნულების ავტოტრანსპორტი სამშენებლო ტვირთის გადასატანად	სხვადასხვა	2
2	გადასატანი კომპრესორი	სო-48	1
3	ელ.შესადუღებელი საჭრელი აგრეგატი	კომპ	1
4	ავტოგენური შედუღების და ჭრილს აპარატი	კომპ	1
5	სახურავის ფურცლების გასაწმენდი დანადგარი	პკუ-35	1
6	მობილური ამწეები ავტოსვალზენ kc-3571		1
7	პნევმატური ინსტრუმენტი. საბურღი, ხრახნდამჭერი და სხვა	კომპ	2
8	ლითონის ხარაჩო სექციები 50 მ²	კომპ	1
9	ექსკავატორი	E-3123	1

kamaz-65115

ავტომანქანა თვითმცლელი

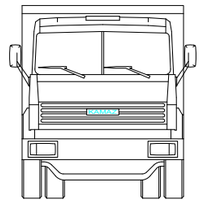

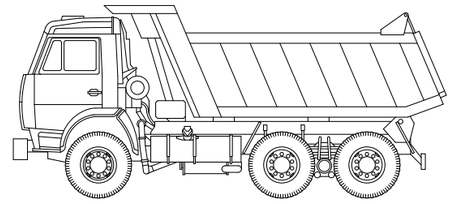

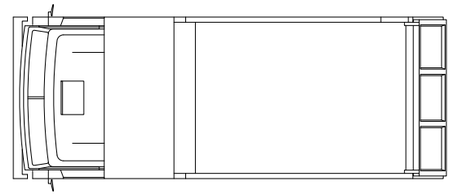

მანქანა-მექანიზმების მახასიათებლები

1. საავტომობილო ამწე kc-3571

ისრის სიგრძე 14.0 მ
ისრის შვერა 4.4-13.1 მ
ტვირთამწეობა 2.65-10 ტ
აწევის სიმაღლე 1.5-14.2 მ

2. ავტომანქანა თვითმცლელი

მოდელი kamaz-65115
ტვირთამწეობა 15 კუბ.მ
სრული მასა 25 კუბ.მ
ძარის მოცულობა 8.5 კუბ.მ
კუთხის მაქსაწევა 600

3. ბეტონის ტუმბო

1. აწევის სიმაღლე 7.2 მ
2. შვერა 11-13მ
3. ჩაწევის სიღრმე 5 მ
4. მობრუნების კუთხე 360
5. წარმოება 40 კუბ მ/სთ

4. ესკავატორი to-49

მოდელი ts-82.1
ნომინალური სიმზლავრე 81 ცს.ძ
სატრანსპორტო სიჩქარე 18 კმ/ს
გაბარიტები:
სიგრძე 7630 მმ
სიგანე 2500 მმ
სიმაღლე 3800 მმ
ციცხვის სიგანე 675 მმ

ესკავატორი -to-49

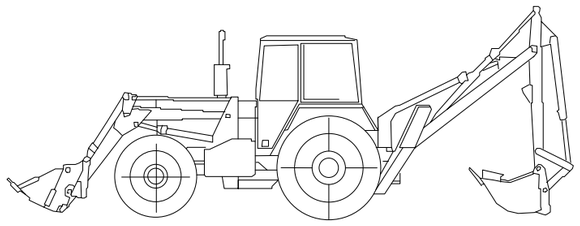

NEW POINT

შპს „ნიუ პოინტ“ თბილისი, საბურთალოს ქ. 44
Ltd „New point“ saburtalos 44 st. Tbilisi, Georgia, 0160
(+99532) 2945808; 557 704433,
www.newpoint.ge info@newpoint.ge

ობიექტის მისამართი	ქ. თბილისი. აღმაშენებლის ხეივანი 13-ე კმ
ნახაზის დასახელება	მანქანა მექანიზმების მახასიათებლები

დირექტორი		ბ. კირკიტაძე
არქიტექტორი		გურამ ჭორჭოლიანი
დაამუშავა		გურამ ჭორჭოლიანი
მასშტაბი	1:100	ფურცელი A-3
თარიღი		

სადემონტაჟო შენობის ფასადი-4,
ფრაგმენტი ე-თ ღერძებს შორის
მ 1:100

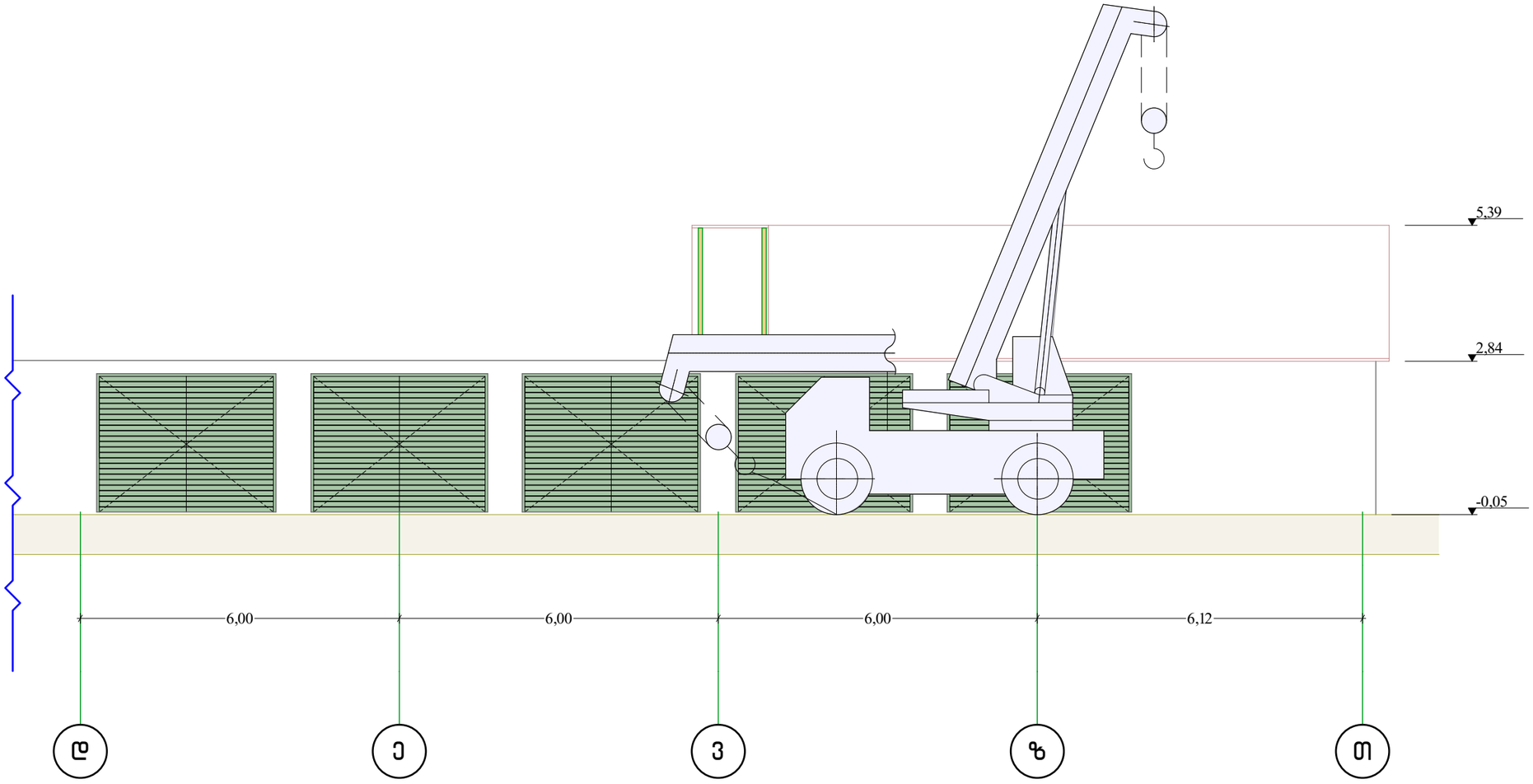

შპს „ნიუ პოინტ“ თბილისი, საბურთალოს ქ. 44
Ltd „New point“ saburtalos 44 st. Tbilisi, Georgia, 0160
(+99532) 2945808; 557 704433,
www.newpoint.ge info@newpoint.ge

ობიექტის მისამართი	ქ. თბილისი. არმაშენებლის ხეივანი 13-ე კმ
ნახაზის დასახელება	სადემონტაჟო სამუშაოების ფრაგმენტი

დირექტორი		გ. კირკიტაძე
არქიტექტორი		გურამ ჭორჭოლიანი
დაამუშავა		გურამ ჭორჭოლიანი
მასშტაბი	1:100	ფურცელი A-3
თარიღი		

ჭრილი - 1
მ 1:100

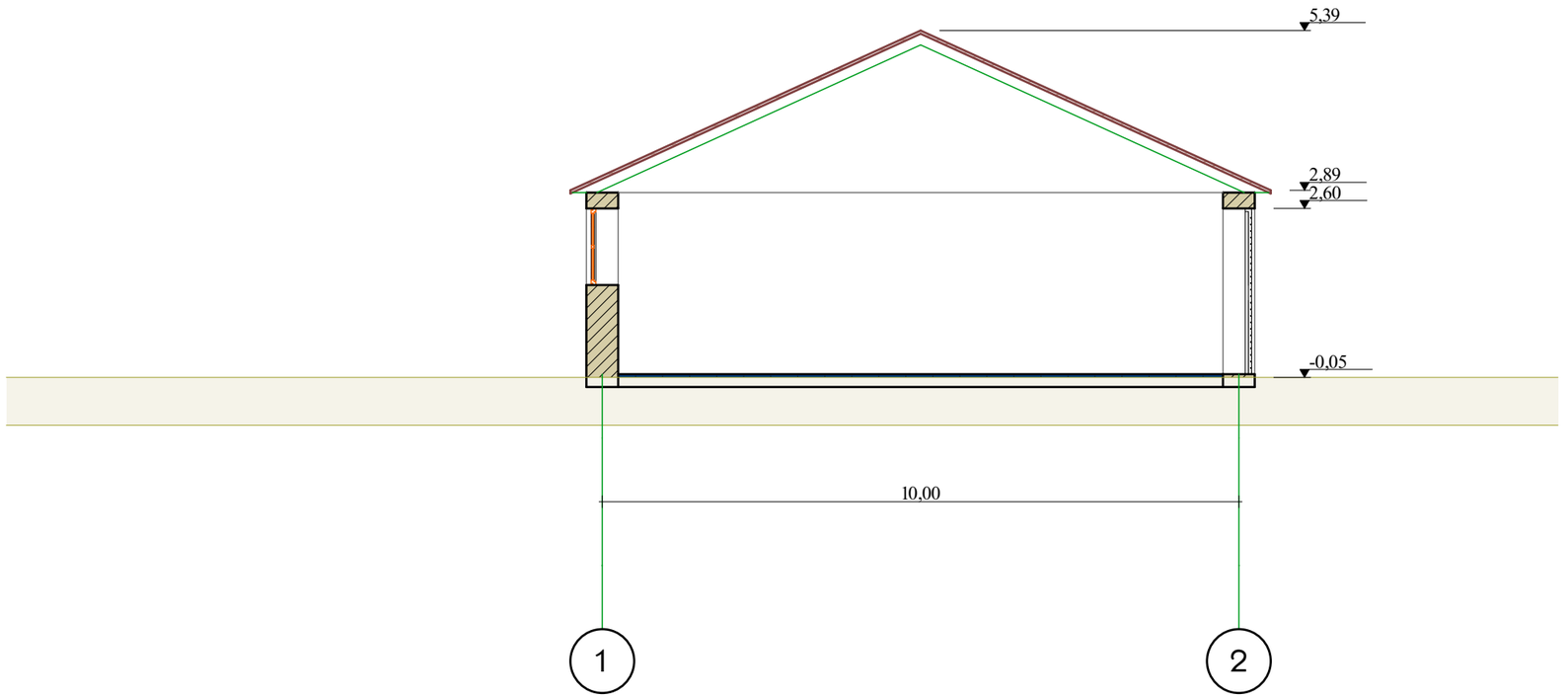

შპს „ნიუ პოინტ“ თბილისი, საბურთალოს ქ. 44
Ltd „New point“ saburtalos 44 st. Tbilisi, Georgia, 0160
(+99532) 2945808; 557 704433,
www.newpoint.ge info@newpoint.ge

ობიექტის მისამართი	ქ. თბილისი. აღმაშენებლის ხეივანი 13-ე კმ
ნახაზის დასახელება	ჭრილი-1

დირექტორი		ბ. კირკიტაძე
არქიტექტორი		გურამ ჟორჟოლიანი
დაამუშავა		გურამ ჟორჟოლიანი
მასშტაბი	1:100	ფურცელი A-3
თარიღი		

შპს „ნიუ პოინთ“ ოპერატორი, საქართველო, ქ. თბილისი, 0160
ა/წ „New point“ saburtalos 44 st. Tbilisi, Georgia, 0160
(+99532) 294580 8; 557 704433,
www.newpoint.ge info@newpoint.ge

NEW POINT

ობიექტის დასახელება	ა. ოზურგეთის მუნიციპალიტეტის სოფ. ჩაქვის ტერიტორიაზე 13-ე ჯგ
ნაგებობის დანიშნულება	სასტუმრო მომსახურების ობიექტის მშენებლობა
ნახაზის დასახელება	არქიტექტურული
ნახაზის ნომერი	A-3
მასშტაბი	1:150
ნახაზის დასახელება	ფასადები
დირექტორი	
დირექტორის მოადგილე	
დირექტორის მოადგილე	
დირექტორის მოადგილე

მშენებლობის ორგანიზება

გენ-გეგმა
მ 1:500

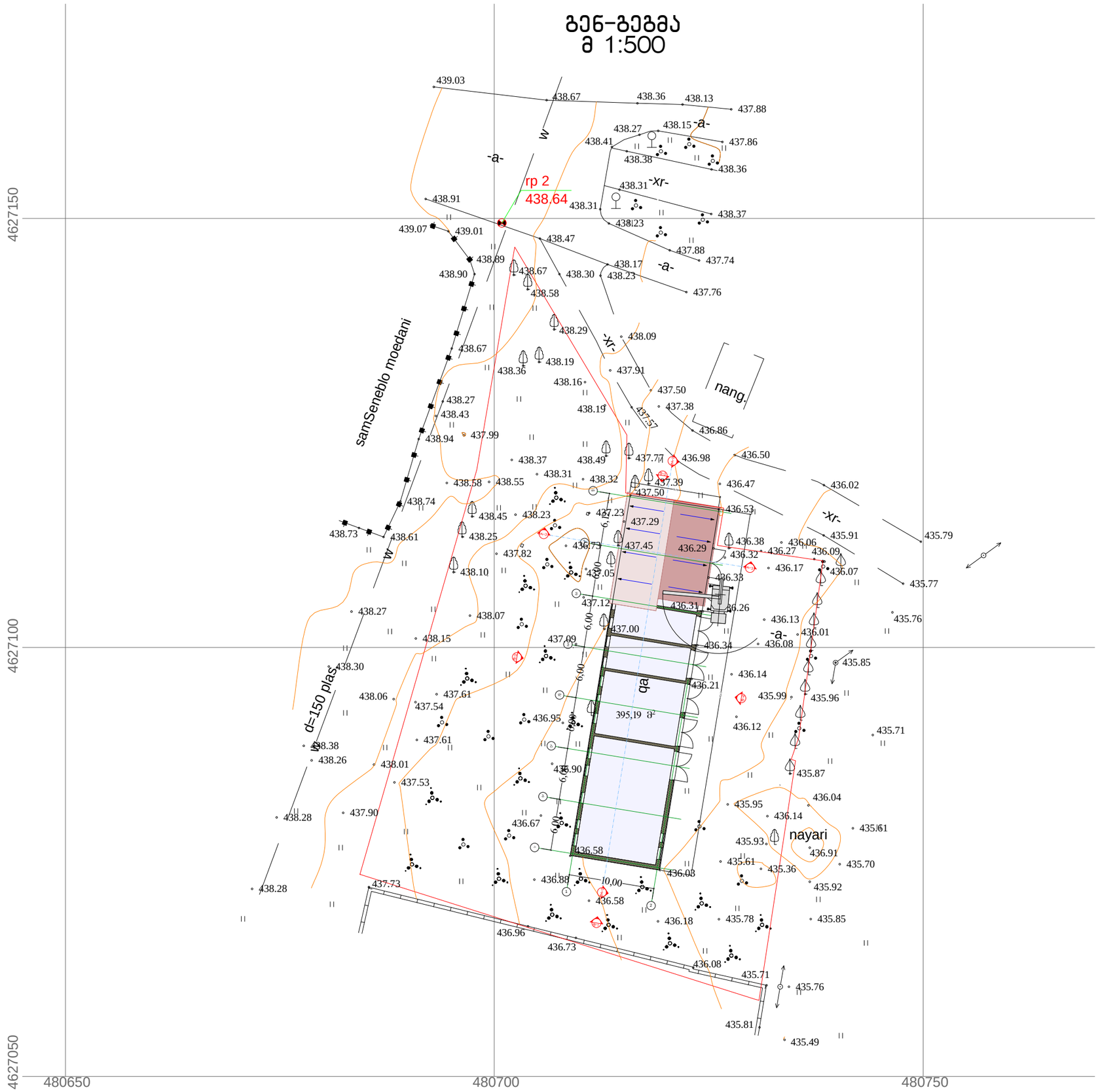

NEW POINT

შპს „ნიუ პოინტ“ თბილისი, საბურთალოს ქ. 44
Ltd „New point“ saburtalos 44 st. Tbilisi, Georgia, 0160
(+99532) 2945808, 557 704433,
www.newpoint.ge info@newpoint.ge

ობიექტის მისამართი	ქ.თბილისი, ხევიანი დავით არმაშენებლის, მე-13 ქმ. (ნაკ3.14/579)
ნახაზის დასახელება	გენ-გეგმა მშენებობის ორგანიზება

დირექტორი		ნათია კობაიძე
არქიტექტორი		
მასშტაბი		ფურცელი A-3
თარიღი		

საქართველო

ქ. თბილისის მერია

სსიპ თბილისის არქიტექტურის სამსახური

ქალაქი თბილისი, ხეივანი დავით აღმაშენებლის, მე-13 კილომეტრი, (ნაკვ.14/579),
შპს „გრინპაკი“-ს საკუთრებაში არსებული 2587 კვ.მ. არასასოფლო-სამეურნეო
დანიშნულების მიწის ნაკვეთის და მისი მიმდებარე ტერიტორიის ტოპოგრაფიული

გეგმა

სამსახურის უფროსი: /________________/

საფუძველი:

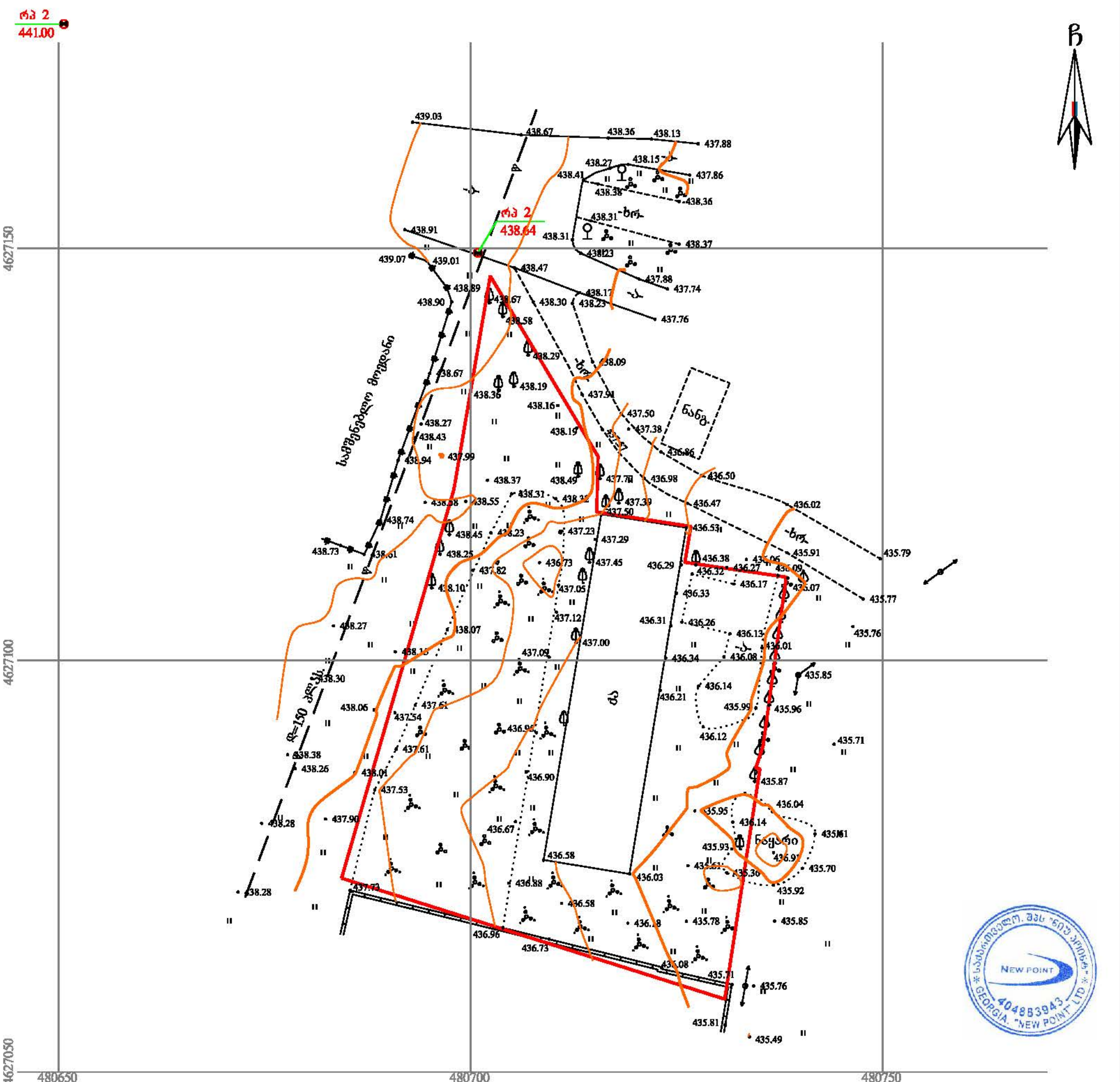

პირობითი აღნიშვნები

WGS 1984-ის კოორდინატთა სისტემის UTM პროექცია

ს	საცხ. შენობა		ხის ღობე	ც	წყალგაყვანილობა
ძა	არასაცხ. შენობა		ღობე	გ	გაზი
	ფარდული		ქვის კედელი	კ	კანალიზაცია
	მშენებარე შენობა		კედელი	სან	სანიაღვრე
	სატრანსფორ. ჯიხური		ფლატე	კბ	კავშირგაბმულობა
	ხეები		რკინიგზა		ელ. ქსელები
	გარე განათება		სამეთვალყურეო ჭები	თბ	გათბობა
			ელ. გადამცემი ხაზი		

შენიშვნა: 1) გეგმაზე დატანილია საჯარო რეესტრში რეგისტრირებული ნაკვეთის საზღვარი

2) მიწის სამუშაოების შესრულება შეათანხმეთ კომუნიკაციის წარმომადგენლებთან

შპს „ნიუ პოინტ“
საქართველო, თბილისი, საბურთალოს ქ. №44;
ტელ: +995 32 2945808; მობ: 557 704433;
Ltd „NewPoint“
44 saburTalo street, Tbilisi, Georgia,
tel: +995 32 2945808; cell phone: +995 557 704433;
www. newpoint.ge
info@newpoint.ge

დირექტორი:	[signature]	გ. კირკიტაძე
აზომა:	[signature]	ე. გასპარიანი
დახაზა:	ნ. [signature]	ნ. კობაიძე

მასშტაბი: 1:500 | 25/09/2014 წ.

კალენდარული გრაფიკი

№	სამუშაოების ჩამონათვალი	I თვე						II თვე					
		5	5	5	5	5	5	5	5	5	5	5	5
1	ტერიტორიის შემოღობვა												
2	შენობის სახურავის დემონტაჟი												
3	შენობის კედლების დემონტაჟი												
4	სამშენებლო ნარჩენის გატანა												

NEW POINT

შპს „ნიუ პოინტ“ თბილისი, საბურთალოს ქ. 44
Ltd „New point“ saburtalos 44 st. Tbilisi, Georgia, 0160
(+99532) 2945808; 557 704433,
www.newpoint.ge info@newpoint.ge

ობიექტის მისამართი	ქ. თბილისი. არგაშენებლის ხეივანი 13-ე კმ
ნახაზის დასახელება	კალენდარული გრაფიკი

დირექტორი		ბ. კირკიტაძე
არქიტექტორი		გურამ ჭორჭოლიანი
დაამუშავა		გურამ ჭორჭოლიანი
მასშტაბი	1:100	ფურცელი A-3
თარიღი		