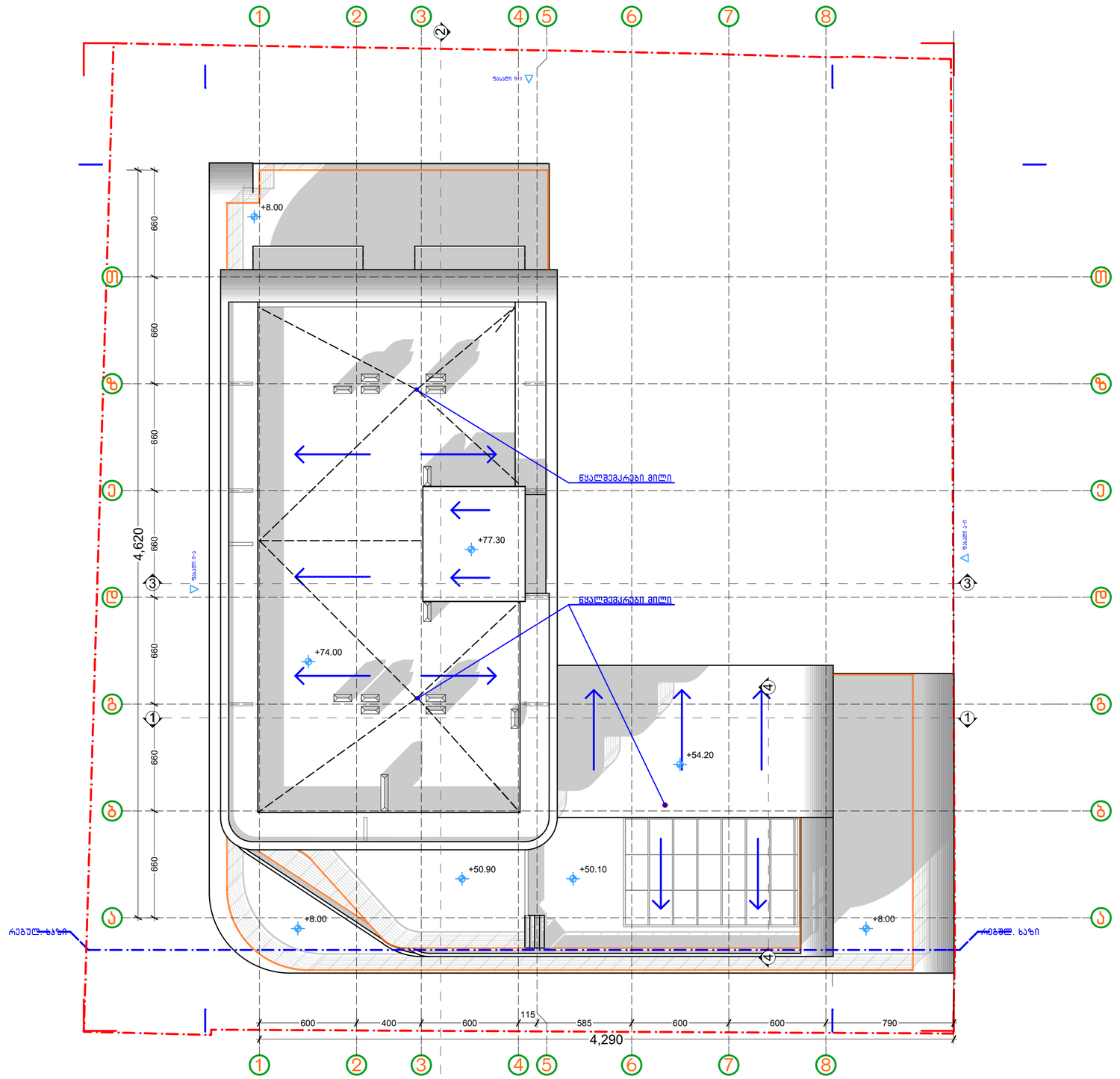


პირობითი აღნიშვნები:

- გაბნეშენიანების კროკი
- კ1-ის კროკი
- კ2-ის კროკი
- კ3-ის კროკი
- მონოლითური კედელი
- ბლოკის კედელი
- საკონტროლო შახტა
- სანტექნიკური შახტა
- ელექტრო ფარი
- სახანძრო ფარი
- დანადგარების ადგილი
- წითელი ხაზი
- რეგულირების ხაზი

1 საძირკველი
2 სამზარეულო
3 მისაღები
4 მისაღები სამზარეულო
5 პოლი
6 აივანი
7 ს.წ.
8 კორიდორი
9 კომერციული
10 სახურავი
11 ბინა ტერასით
12 გარდერობი
13 სათავსო

დამკვეთი:

პროექტი:
GeorgianHouse
Architrcture Design Contruction
ქუჩა: ალ.ყაზბეგის12ა. Adress:Al. Kazbegi ave. 12a
ქალაქი: თბილისი City:Tbilisi
ქვეყანა: საქართველო Country:Georgia
საფოსტო კოდი: 0160 Postcode:0160

პროექტის სტატუსი:
არქიტექტურული ნაწილი

შემსრულებლები:
პროექტის ავტორები:
მ.დვალი_____
ნ.გაისიურაძე_____
ბ.დვალი_____

პროექტის დასახელება:
სასტუმრო
ქ. თბილისი, დასახლება ლისის ტბასა და დზიგრ ვეძისის ქუჩას შორის ნაკვეთი ს/კ 01101801102O

ნახაზის დასახელება:
სახურავი

მასშტაბი:
1:200

ფურცელი /Layout ID :
გეო.1

A3

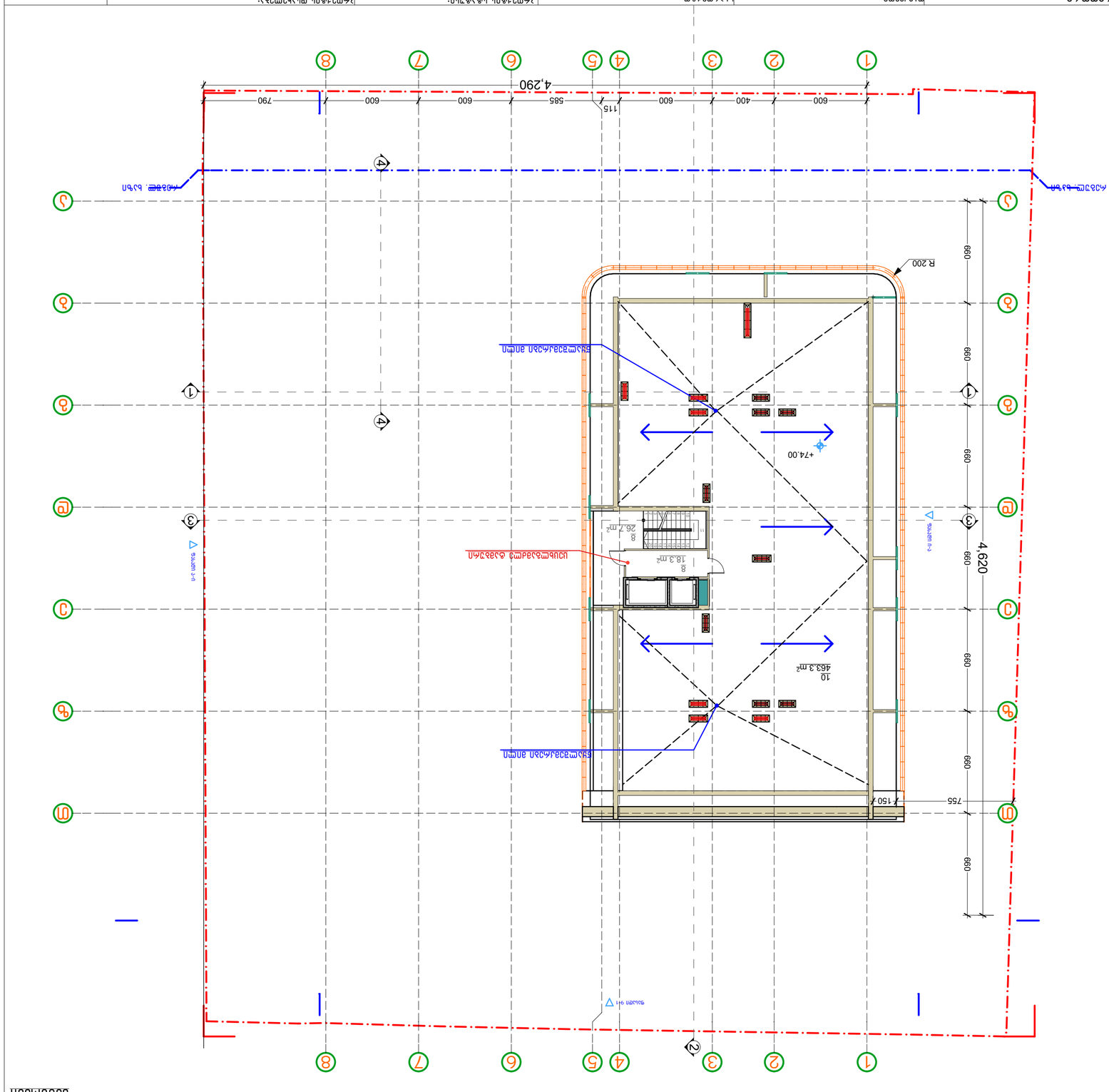
4,290
4,620
600
400
600
600
585
115
790
600
600
600
600
600
600
755
150
+74.00
R 200
463.3 m²
18.3 m²
26.7 m²
1
2
3
4
5
6
7
8
A
B
C
D
E

| | | | | | | | |
|---|---|---|---|---|---|---|---|
| | | | | | | | |
| | | | | | | | |
| | | | | | | | |

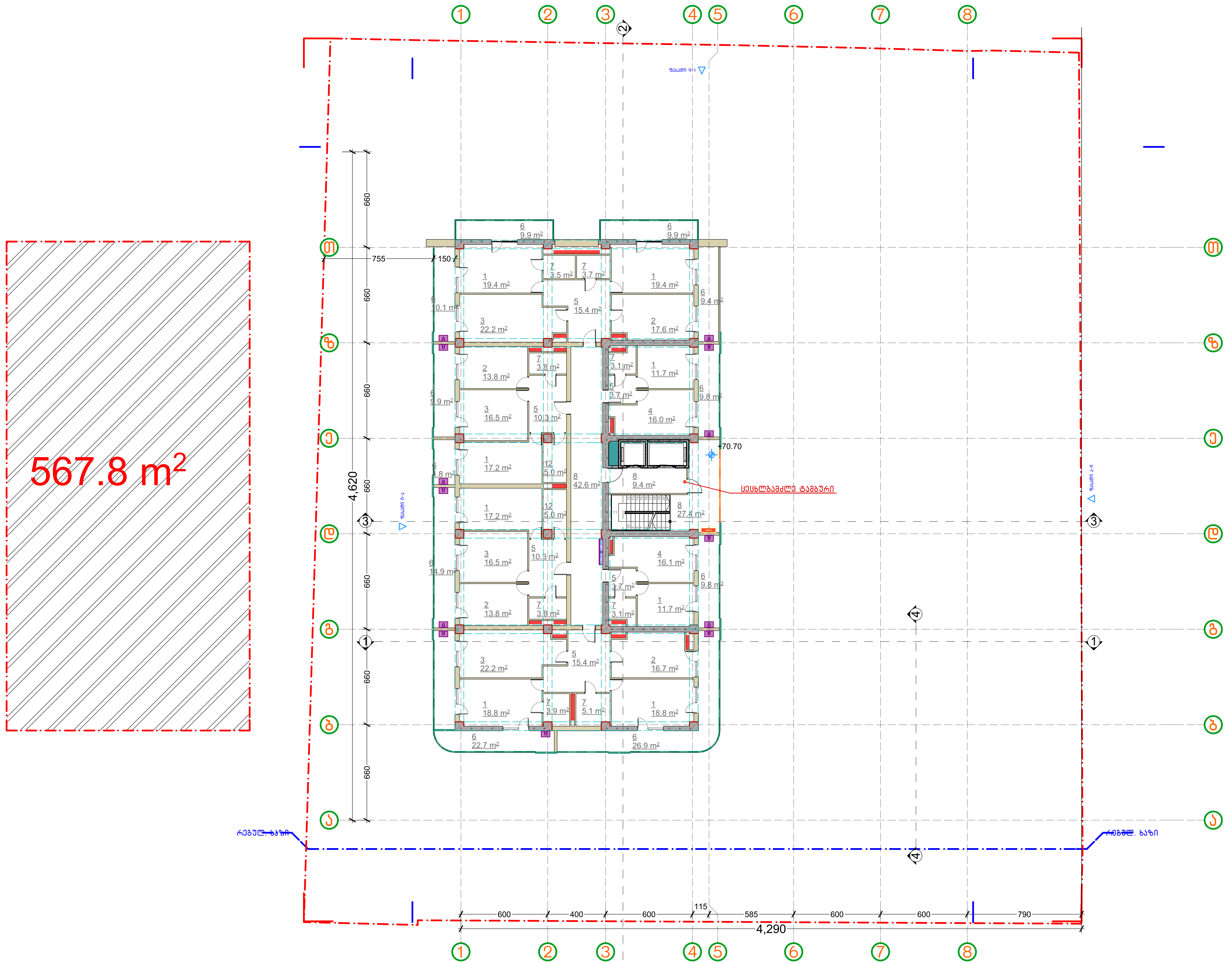


| | | | |
|---|---|---|---|
| პირობითი აღნიშვნები: | განაშენიანების კროკი | სავენტილაციო შახტა | 1 საძინებელი |
| | კ1-ის კროკი | სანტექნიკური შახტა | 2 სამზარეულო |
| | კ2-ის კროკი | ელექტრო ფარი | 3 მისაღები |
| | კ3-ის კროკი | Fire Cabinet სახანძრო ფარი | 4 მისაღები სამზარეულო |
| | მონოლითური კედელი | დანადგარების ადგილი | 5 ჰოლი |
| | ბლოკის კედელი | წითელი ხაზი | 6 აივანი |
| | | რეგულირების ხაზი | 7 ს.წ. |

8 კორიდორი
9 კომერციული
10 სახურავი
11 ბინა ტერასით
12 გარდერობი
13 სათავსო

დამკვეთი:

საპროექტო:
GeorgianHouse
Architrcture Design Contruction
ქუჩა: ალ.ყაზბეგის12ა. Adress:Al. Kazbegi ave. 12a
ქალაქი: თბილისი City:Tbilisi
ქვეყანა: საქართველო Country:Georgia
საფოსტო კოდი: 0160 Postcode:0160

პროექტის სტატუსი:
არქიტექტურული ნაწილი

შემსრულებლები:
პროექტის ავტორები:
თ.ღვალი____________________
ნ.მაისურაძე____________
ბ.ღვალი____________

პროექტის დასახელება:
სასტუმრო
ქ. თბილისი, დასახლება ლისის ტბასა და ზემო ვეძისის ქუჩას შორის ნაკვეთი ს/კ 01101801102О

ნახაზის დასახელება:
სართული XXII, (ბინები)

მასშტაბი:
1:200

ფურცელი /Layout ID :
მერ.3

A3




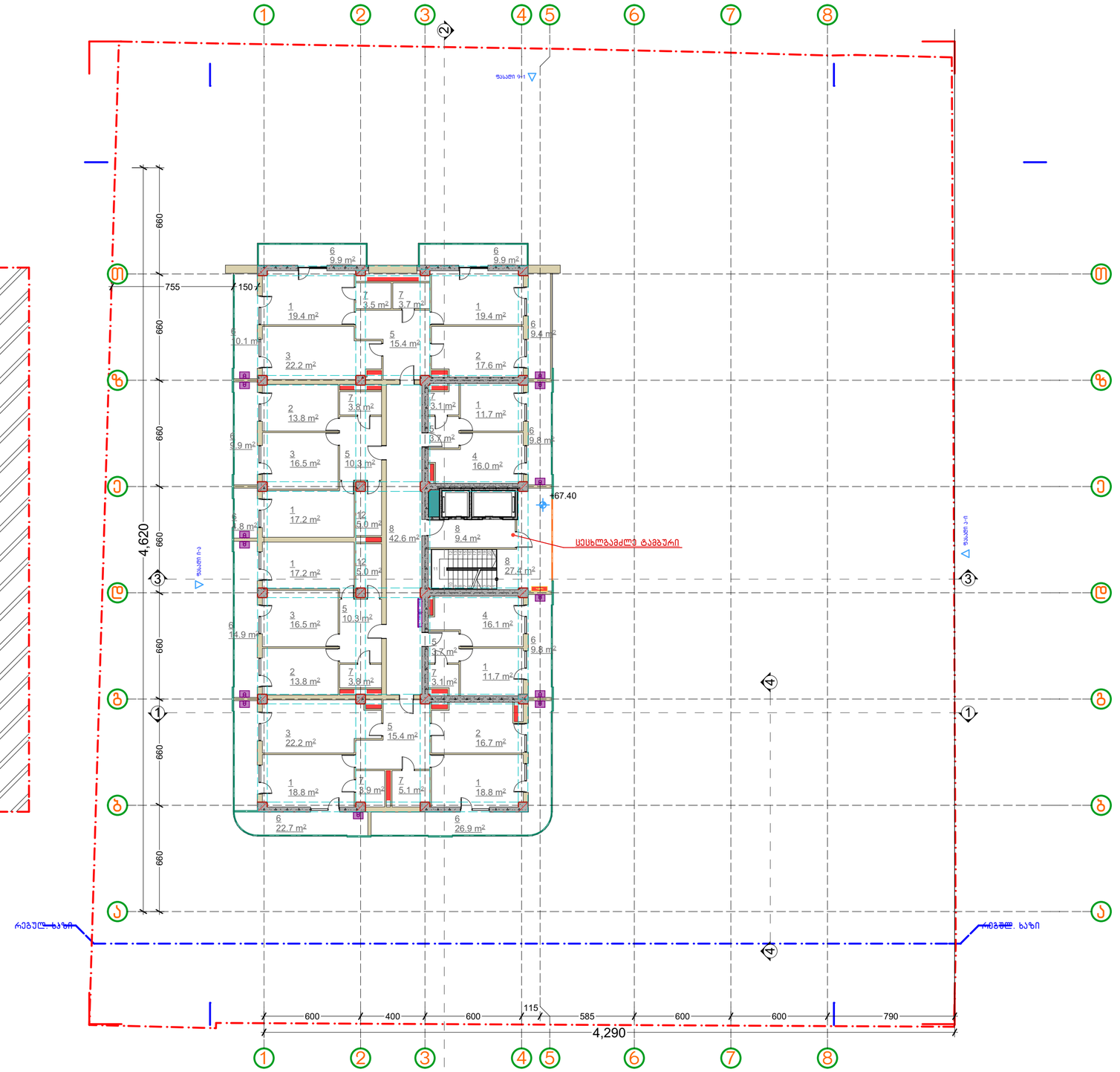


პირობითი აღნიშვნები:

- გაანაშენიანების კროკი
- კ1-ის კროკი
- კ2-ის კროკი
- კ3-ის კროკი
- მონოლითური კედელი
- ბლოკის კედელი
- საკონტრაქციო შახტა
- სანგრეხილური შახტა
- ელექტრო ფარი
- სახანძრო ფარი
- დანადგარების ადგილი
- წითელი ხაზი
- რეგულირების ხაზი

1 საძინებელი
2 სამზარეულო
3 მისაღები
4 მისაღები სამზარეულო
5 კოლი
6 აივანი
7 ს.წ.
8 კორიდორი
9 კომერციული
10 სახურავი
11 ბინა ტერასით
12 გარდერობი
13 სათავსო

დამკვეთი:

საპროექტო:
GeorgianHouse
Architrcture Design Contruction
ქუჩა: ალ.ყაზბეგის12ა. Adress:Al. Kazbegi ave. 12a
ქალაქი: თბილისი City:Tbilisi
ქვეყანა: საქართველო Country:Georgia
საფოსტო კოდი: 0160 Postcode:0160

პროექტის სტატუსი:
არქიტექტურული ნაწილი

შემსრულებლები:
პროექტის ავტორები:
თ.დვალი_____
ნ.მაისურაძე_____
ბ.დვალი_____

პროექტის დასახელება:
სასტუმრო
ქ. თბილისი, დასახლება ლისის ტბასა და დზებემ ვეძისის ქუჩას შორის ნაკვეთის ს/კ 01101801102O

ნახაზის დასახელება:
სართული XXI. (ბინები)

მასშტაბი:
1:200

ფურცლის /Layout ID :
მერ.4

A3




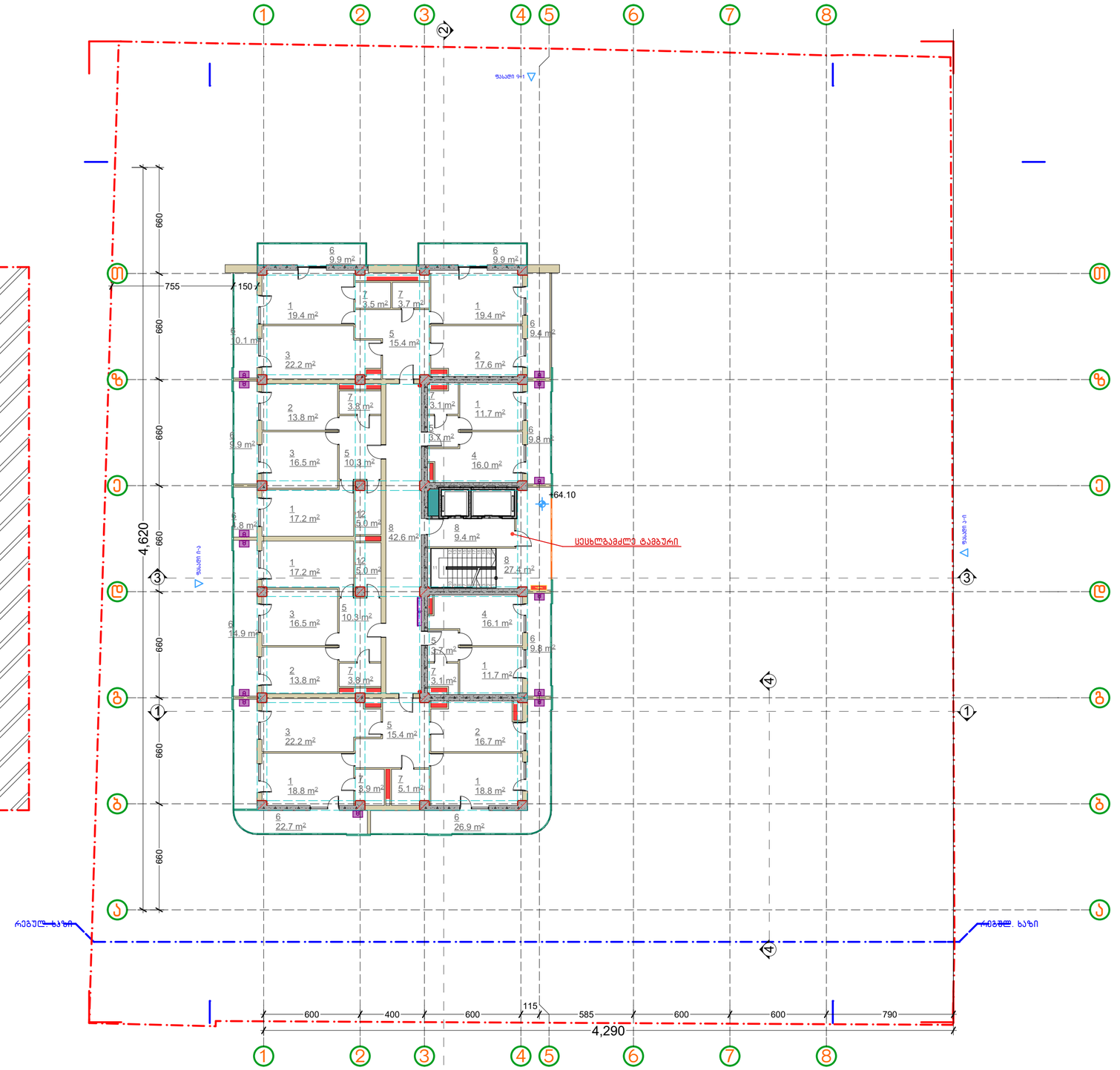


პირობითი აღნიშვნები:

- გაანაშენიანების კროკი
- კ1-ის კროკი
- კ2-ის კროკი
- კ3-ის კროკი
- მონოლითური კედელი
- ბლოკის კედელი
- საკონტრაქციო შახტა
- სანტექნიკური შახტა
- ელექტრო ფარი
- სახანძრო ფარი
- დანადგარების ადგილი
- წითელი ხაზი
- რეგულირების ხაზი

1 საძინებელი
2 სამზარეულო
3 მისაღები
4 მისაღები სამზარეულო
5 კოლი
6 აივანი
7 ს.წ.
8 კორიდორი
9 კომერციული
10 სახურავი
11 ბინა ტერასით
12 გარდერობი
13 სათავსო

დამკვეთი:

საპროექტო:
GeorgianHouse
Architrcture Design Contruction
ქუჩა: ალ.ყაზბეგის12ა. Adress:Al. Kazbegi ave. 12a
ქალაქი: თბილისი City:Tbilisi
ქვეყანა: საქართველო Country:Georgia
საფოსტო კოდი: 0160 Postcode:0160

პროექტის სტატუსი:
არქიტექტურული ნაწილი

შემსრულებლები:
პროექტის ავტორები:
თ.დვალი_____
ნ.მაისურაძე_____
ბ.დვალი_____

პროექტის დასახელება:
სასტუმრო
ქ. თბილისი, დასახლება ლისის ტბასა და დზებემ ვეძისის ქუჩას შორის ნაკვეთის ს/კ 01101801102O

ნახაზის დასახელება:
სართული XX. (ბინები)

მასშტაბი:
1:200

ფურცლის /Layout ID : მერ.5

A3

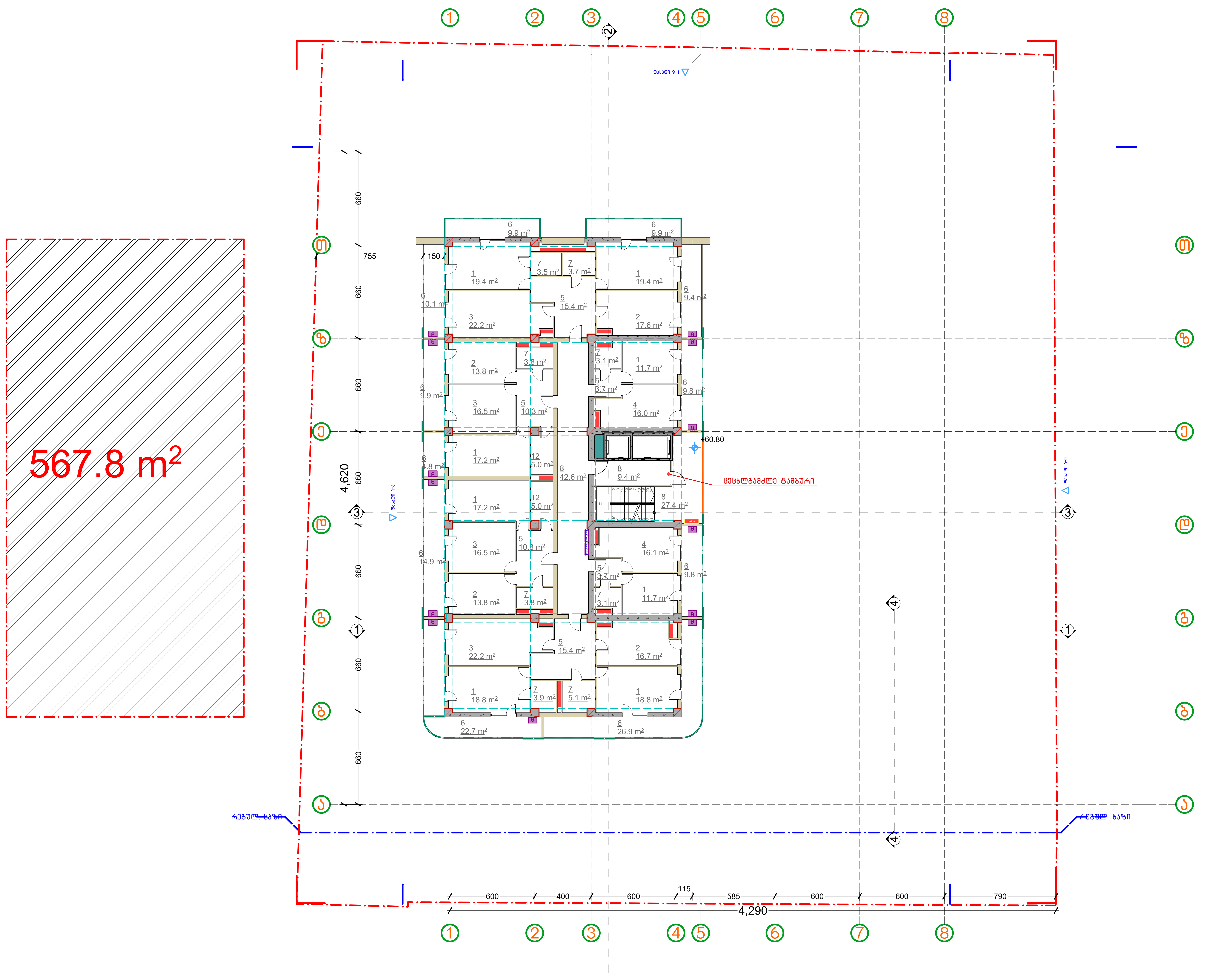


პირობითი აღნიშვნები:

| | | | |
|---|---|---|---|
| განაშენიანების კროკი | სავენტილაციო შახტა | 1 საძინებელი | 8 კორიდორი |
| კ1-ის კროკი | სანტექნიკური შახტა | 2 სამზარეულო | 9 კომერციული |
| კ2-ის კროკი | ელექტრო ფარი | 3 მისაღები | 10 სახურავი |
| კ3-ის კროკი | სახანძრო ფარი (Fire Cabinet) | 4 მისაღები სამზარეულო | 11 ბინა ტერასით |
| მონოლითური კედელი | დანადგარების ადგილი | 5 ჰოლი | 12 გარდერობი |
| ბლოკის კედელი | წითელი ხაზი | 6 აივანი | 13 სათავსო |
| | რეგულირების ხაზი | 7 ს.წ. | |

დამკვეთი:

საპროექტო:

GeorgianHouse
Architrcture Design Contruction

ქუჩა: ალ.ყაზბეგის12ა. Adress:Al. Kazbegi ave. 12a
ქალაქი: თბილისი City:Tbilisi
ქვეყანა: საქართველო Country:Georgia
საფოსტო კოდი: 0160 Postcode:0160

პროექტის სტატუსი: არქიტექტურული ნაწილი

შემსრულებლები:
პროექტის ავტორები:
თ.ღვალი____________________
ნ.მაისურაძე______________
ბ.ღვალი______________

პროექტის დსახელება:
სასტუმრო
ქ. თბილისი, დასახლება ლისის ტბასა დაზემო ვეძისის ქუჩას შორის ნაკვეთი ს/კ 01101801102O

მასშტაბი: 1:200

ნახაზის დსახელება: სართული XIX, (ბინები)

ფურცელი /Layout ID : მერ.6

A3




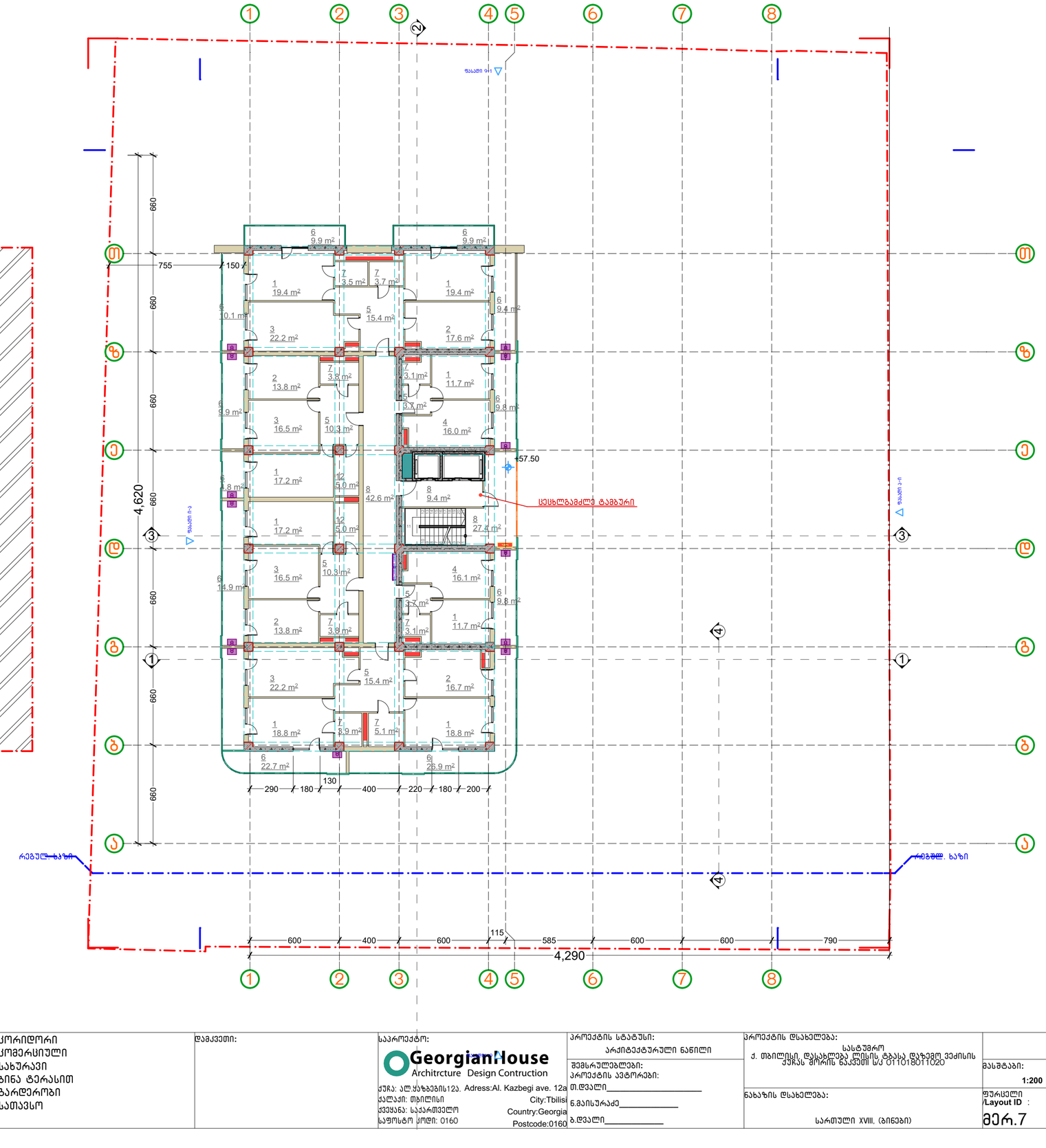


პირობითი აღნიშვნები:

- გაანაშენიანების კროკი
- კ1-ის კროკი
- კ2-ის კროკი
- კ3-ის კროკი
- მონოლითური კედელი
- ბლოკის კედელი
- საკონტილაციო შახტა
- სანტექნიკური შახტა
- ელექტრო ფარი
- სახანძრო ფარი
- დანადგარების ადგილი
- წითელი ხაზი
- რეგულირების ხაზი

1 საძინებელი
2 სამზარეულო
3 მისაღები
4 მისაღები სამზარეულო
5 კოლი
6 აივანი
7 ს.წ.
8 კორიდორი
9 კომერციული
10 სახურავი
11 ბინა ტერასით
12 გარდერობი
13 სათავსო

დამკვეთი:

საპროექტო:
GeorgianHouse
Architrcture Design Contruction
ქუჩა: ალ.ყაზბეგის12ა. Adress:Al. Kazbegi ave. 12a
ქალაქი: თბილისი City:Tbilisi
ქვეყანა: საქართველო Country:Georgia
საფოსტო კოდი: 0160 Postcode:0160

პროექტის სტატუსი:
არქიტექტურული ნაწილი

შემსრულებლები:
პროექტის ავტორები:
თ.დვალი_____
ნ.მაისურაძე_____
ბ.დვალი_____

პროექტის დასახელება:
სასტუმრო
ქ. თბილისი, დასახლება ლისის ტბასა და დაზემო ვეძისის ქუჩას შორის ნაკვეთის ს/კ 01101801102O

ნახაზის დასახელება:
სართული XVIII. (ბინები)

მასშტაბი:
1:200

ფურცლის /Layout ID :
მერ.7

A3




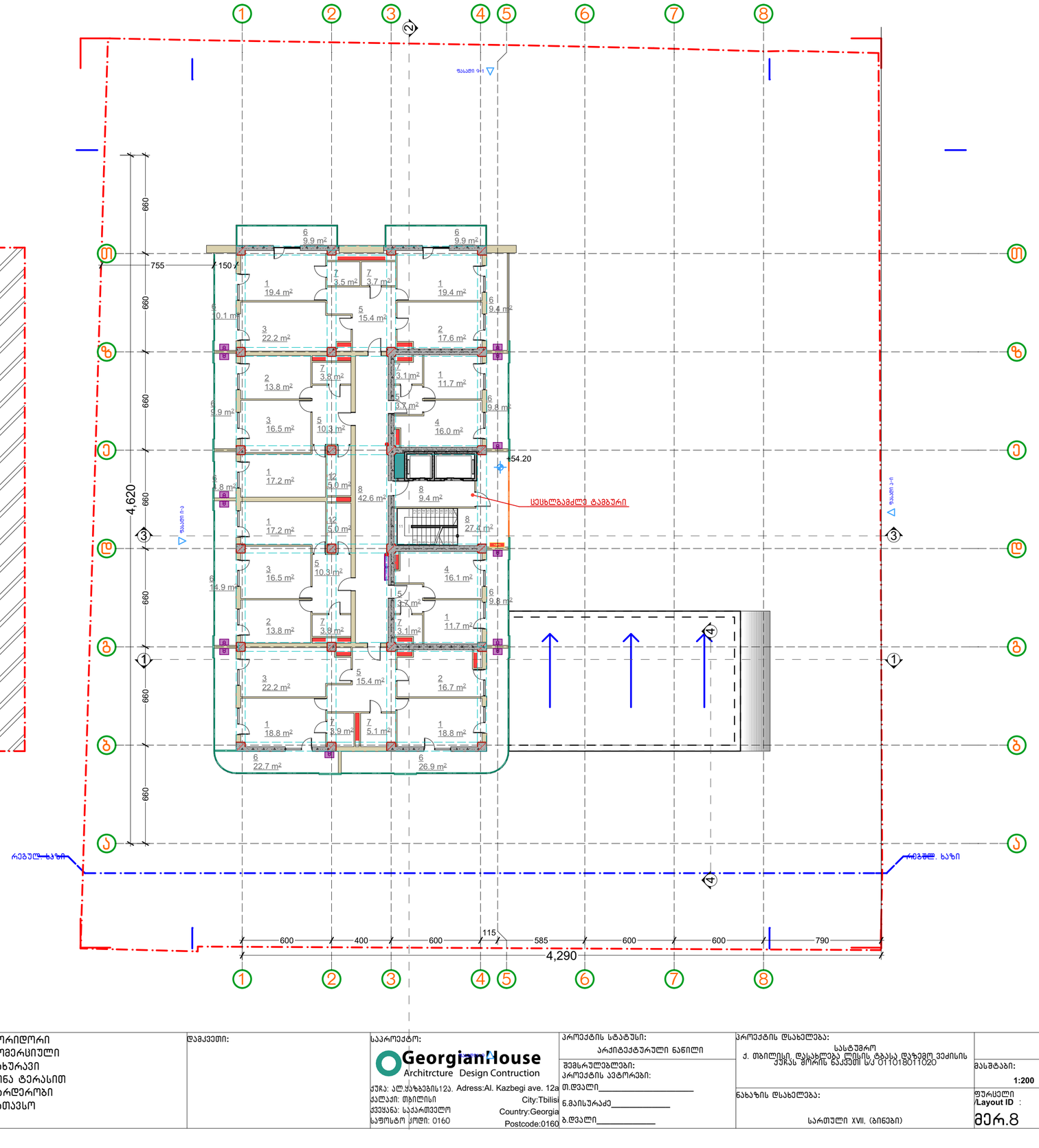


პირობითი აღნიშვნები:

- გაანაშენიანების კროკი
- ქ1-ის კროკი
- ქ2-ის კროკი
- ქ3-ის კროკი
- მონოლითური კედელი
- ბლოკის კედელი
- საევაკუაციო შახტა
- სანტექნიკური შახტა
- ელექტრო ფარი
- სახანძრო ფარი
- დანადგარების ადგილი
- წითელი ხაზი
- რეგულირების ხაზი

1 საძინებელი
2 სამზარეულო
3 მისაღები
4 მისაღები სამზარეულო
5 კოლი
6 აივანი
7 ს.წ.
8 კორიდორი
9 კომერციული
10 სახურავი
11 ბინა ტერასით
12 გარდერობი
13 სათავსო

დამკვეთი:

საპროექტო:
GeorgianHouse
Architrcture Design Contruction
ქუჩა: ალ.ყაზბეგის12ა. Adress:Al. Kazbegi ave. 12a
ქალაქი: თბილისი City:Tbilisi
ქვეყანა: საქართველო Country:Georgia
საფოსტო კოდი: 0160 Postcode:0160

პროექტის სტატუსი:
არქიტექტურული ნაწილი

შემსრულებლები:
პროექტის ავტორები:
თ.დვალი_____
ნ.მაისურაძე_____
ბ.დვალი_____

პროექტის დასახელება:
სასტუმრო
ქ. თბილისი, დასახლება ლისის ტბასა და დაზემო ვეძისის ქუჩას შორის ნაკვეთის ს/კ 01101801102O

ნახაზის დასახელება:
სართული XVII. (ბინები)

მასშტაბი:
1:200

ფურცლის /Layout ID : მერ.8

A3

660.4 m²

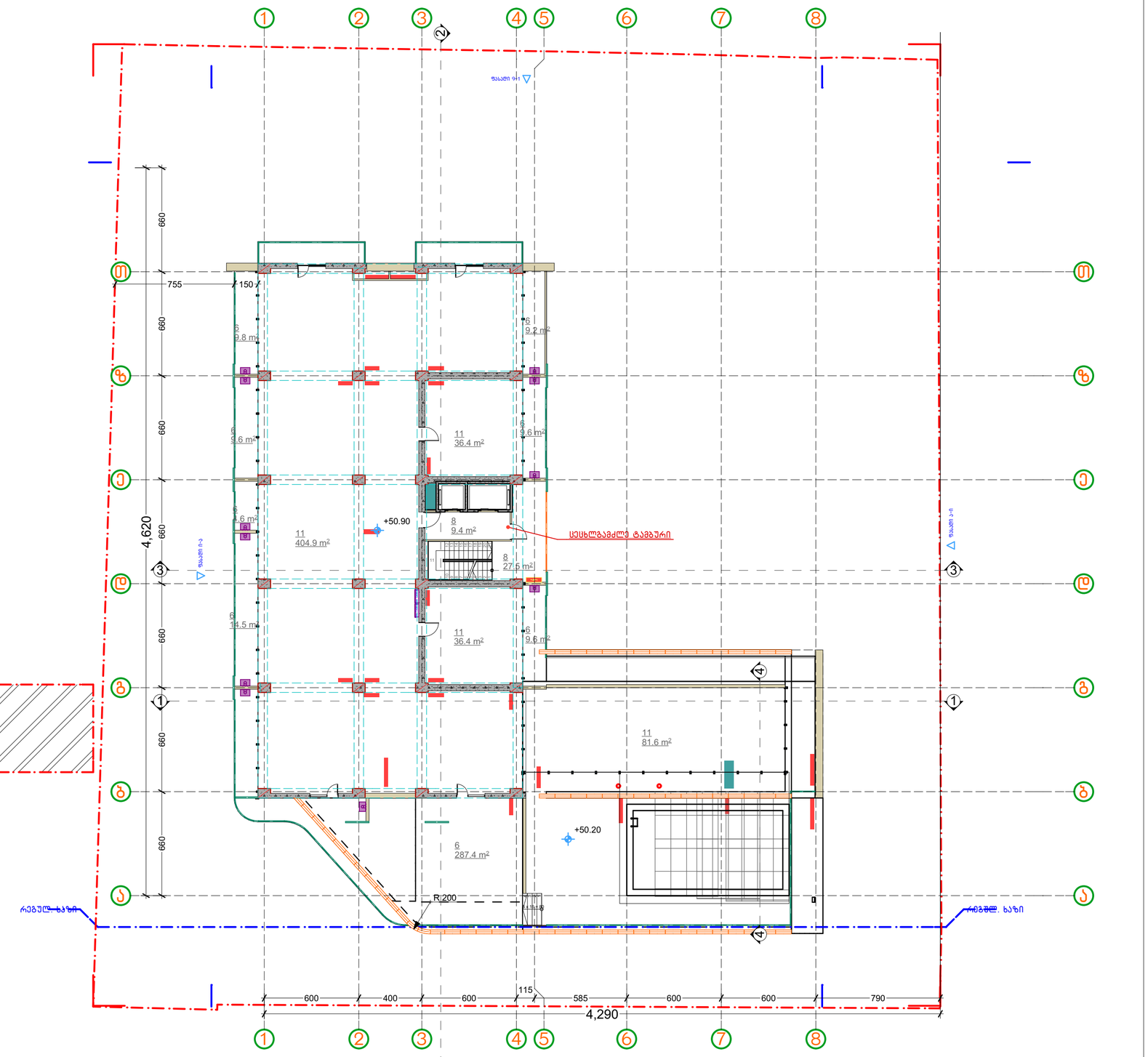


პირობითი აღნიშვნები:

- განაშენიანების კროკი
- კ1-ის კროკი
- კ2-ის კროკი
- კ3-ის კროკი
- მონოლითური კედელი
- ბლოკის კედელი
- სავენტილაციო შახტა
- სანტექნიკური შახტა
- ელექტრო ფარი
- სახანძრო ფარი
- დანადგარების ადგილი
- წითელი ხაზი
- რეგულირების ხაზი

1 საძინებელი
2 სამზარეულო
3 მისაღები
4 მისაღები სამზარეულო
5 კოლი
6 აივანი
7 ს.წ.
8 კორიდორი
9 კომერციული
10 სახურავი
11 ბინა ტერასით
12 გარდერობი
13 სათავსო

დამკვეთი:

საპროექტო:
GeorgianHouse
Architrcture Design Contruction
ქუჩა: ალ.ყაზბეგის12ა. Adress:Al. Kazbegi ave. 12a
ქალაქი: თბილისი City:Tbilisi
ქვეყანა: საქართველო Country:Georgia
საფოსტო კოდი: 0160 Postcode:0160

პროექტის სტატუსი:
არქიტექტურული ნაწილი

შემსრულებლები:
პროექტის ავტორები:
მ.დვალი_____
ნ.მაისურაძე_____
ბ.დვალი_____

პროექტის დასახელება:
სასტუმრო
ქ. თბილისი, დასახლება ლისის ტბასა დაზემო ვეძისის ქუჩას შორის ნაკვეთის ს/კ 01101801102O

ნახაზის დასახელება:
სართული XVI. (ბინები+ტერასა)

მასშტაბი:
1:200

ფურცელი /Layout ID :
მერ.9

A3

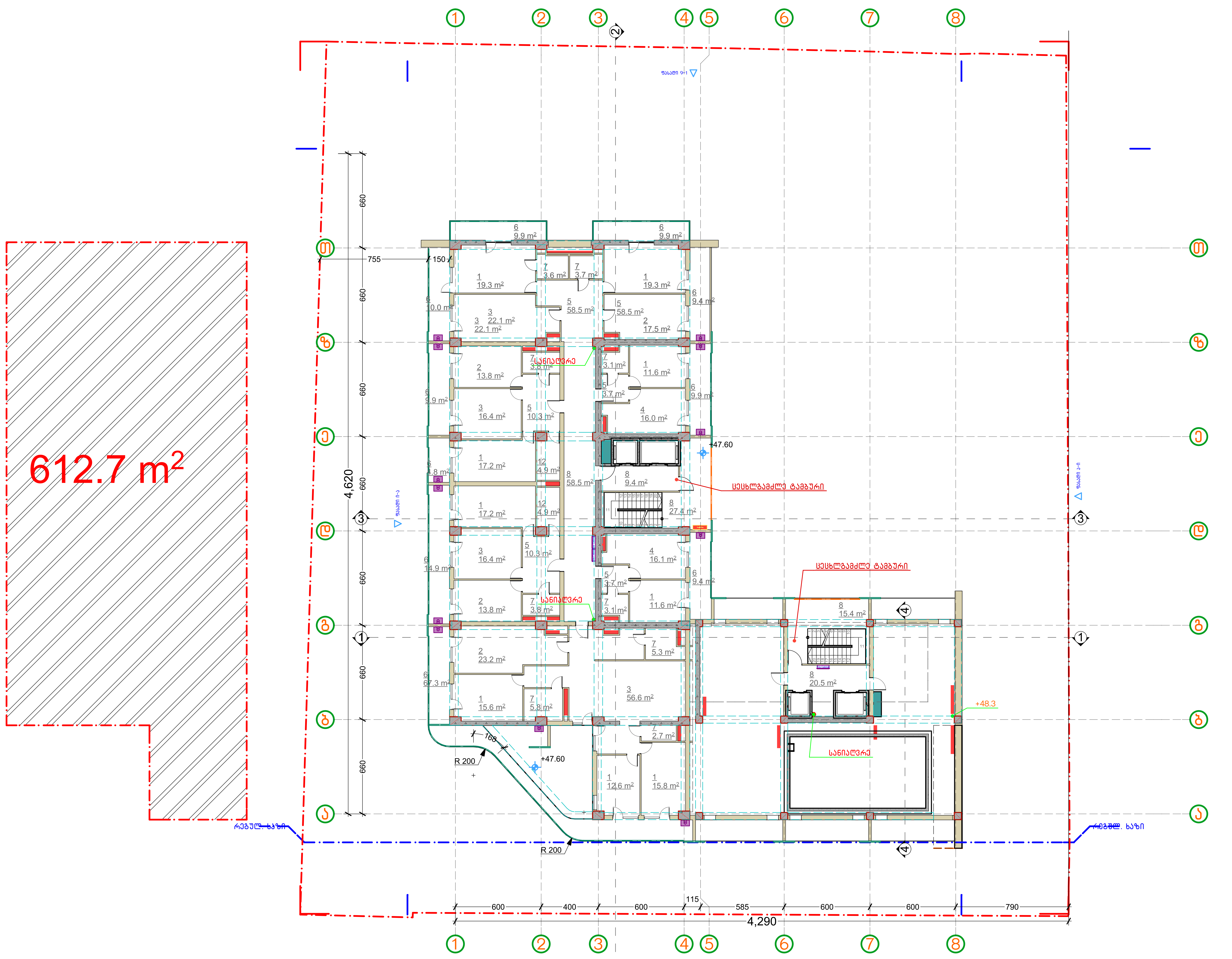


პირობითი აღნიშვნები:

- განაშენიანების კროკი
- კ1-ის კროკი
- კ2-ის კროკი
- კ3-ის კროკი
- მონოლითური კედელი
- ბლოკის კედელი
- სავენტილაციო შახტა
- სანტექნიკური შახტა
- ელექტრო ფარი
- სახანძრო ფარი (Fire Cabinet)
- დანადგარების ადგილი
- წითელი ხაზი
- რეგულირების ხაზი

1 საძინებელი
2 სამზარეულო
3 მისაღები
4 მისაღები სამზარეულო
5 ჰოლი
6 აივანი
7 ს.წ.
8 კორიდორი
9 კომერციული
10 სახურავი
11 ბინა ტერასით
12 გარდერობი
13 სათავსო

დამკვეთი:

საპროექტო:
GeorgianHouse
Architrcture Design Contruction
ქუჩა: ალ.ყაზბეგის12ა. Adress:Al. Kazbegi ave. 12a
ქალაქი: თბილისი City:Tbilisi
ქვეყანა: საქართველო Country:Georgia
საფოსტო კოდი: 0160 Postcode:0160

პროექტის სტატუსი:
არქიტექტურული ნაწილი

შემსრულებლები:
პროექტის ავტორები:
თ.ღვალი____________
ნ.მაისურაძე____________
ზ.ღვალი____________

პროექტის დასახელება:
სასტუმრო
ქ. თბილისი, დასახლება ლისის ტბასა და ზემო ვეძისის ქუჩას შორის ნაკვეთი ს/კ 011018011020

მასშტაბი: 1:200

ნახაზის დასახელება:
სართული XV, (ბინები+ტექ. სართ)

ფურცელი /Layout ID : მერ.10

A3

სართული XIII. (ბინები)

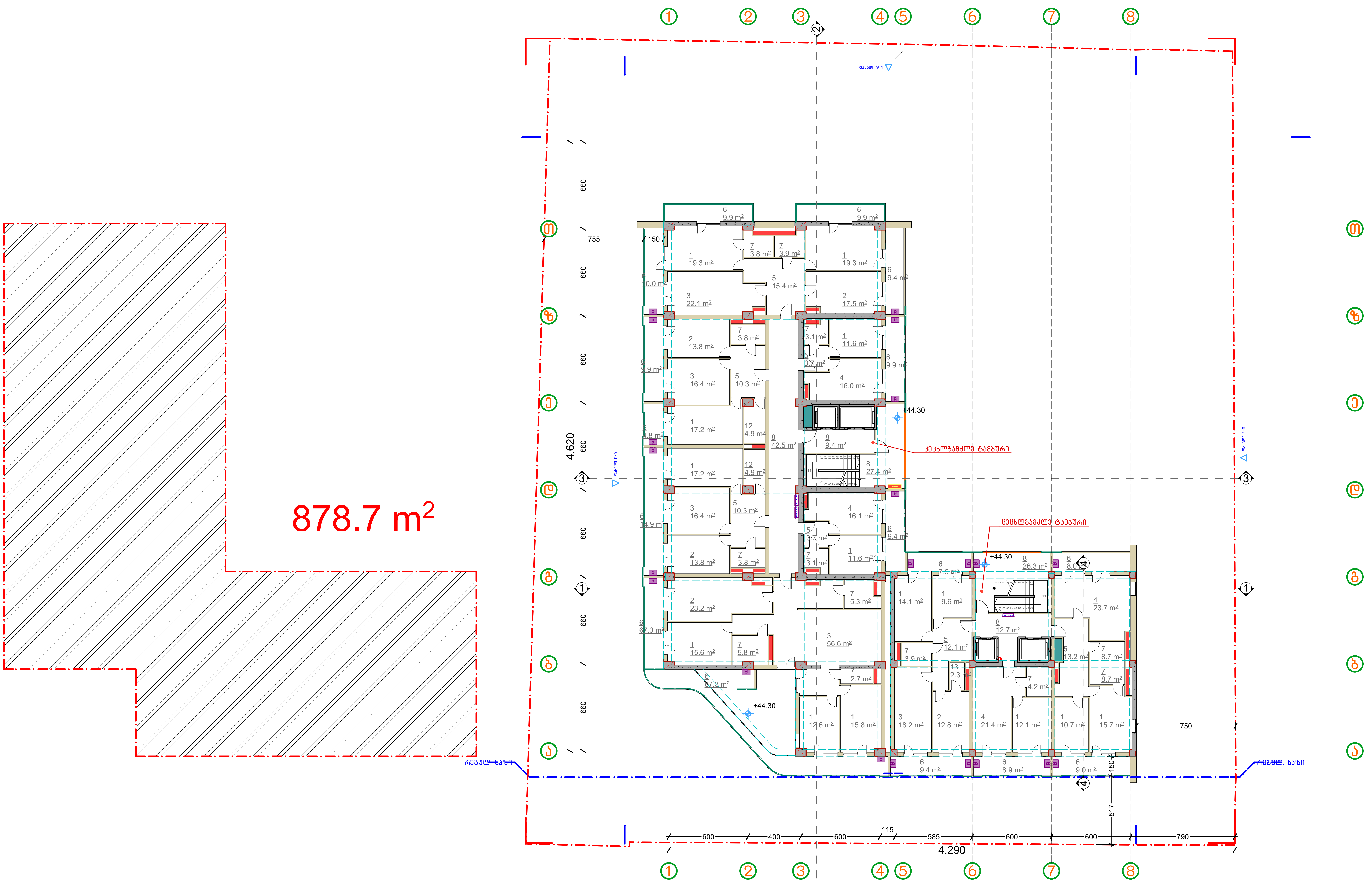


პირობითი აღნიშვნები:

- განაშენიანების კროკი
- კ1-ის კროკი
- კ2-ის კროკი
- კ3-ის კროკი
- მონოლითური კედელი
- ბლოკის კედელი
- სავენტილაციო შახტა
- სანტექნიკური შახტა
- ელექტრო ფარი
- Fire Cabinet — სახანძრო ფარი
- დანადგარების ადგილი
- წითელი ხაზი
- რეგულირების ხაზი

1 საძინებელი
2 სამზარეულო
3 მისაღები
4 მისაღები სამზარეულო
5 ჰოლი
6 აივანი
7 ს.წ.
8 კორიდორი
9 კომერციული
10 სახურავი
11 ბინა ტერასით
12 გარდერობი
13 სათავსო

| | | | | |
|---|---|---|---|---|
| დამკვეთი: | საპროექტო: GeorgianHouse Architrcture Design Contruction<br>ქუჩა: ალ.ყაზბეგის12ა. Adress:Al. Kazbegi ave. 12a<br>ქალაქი: თბილისი City:Tbilisi<br>ქვეყანა: საქართველო Country:Georgia<br>საფოსტო კოდი: 0160 Postcode:0160 | პროექტის სტატუსი: არქიტექტურული ნაწილი<br>შემსრულებლები:<br>პროექტის ავტორები:<br>თ.დვალი____<br>ნ.მაისურაძე____<br>ზ.დვალი____ | პროექტის დასახელება: სასტუმრო ქ. თბილისი, დასახლება ლისის ტბასა და ზემო ვეძისის ქუჩას შორის ნაკვეთი ს/კ 011018011020<br>ნახაზის დასახელება: სართული XIII. (ბინები) | მასშტაბი: 1:200<br>ფურცელი /Layout ID : მერ.11<br>A3 |

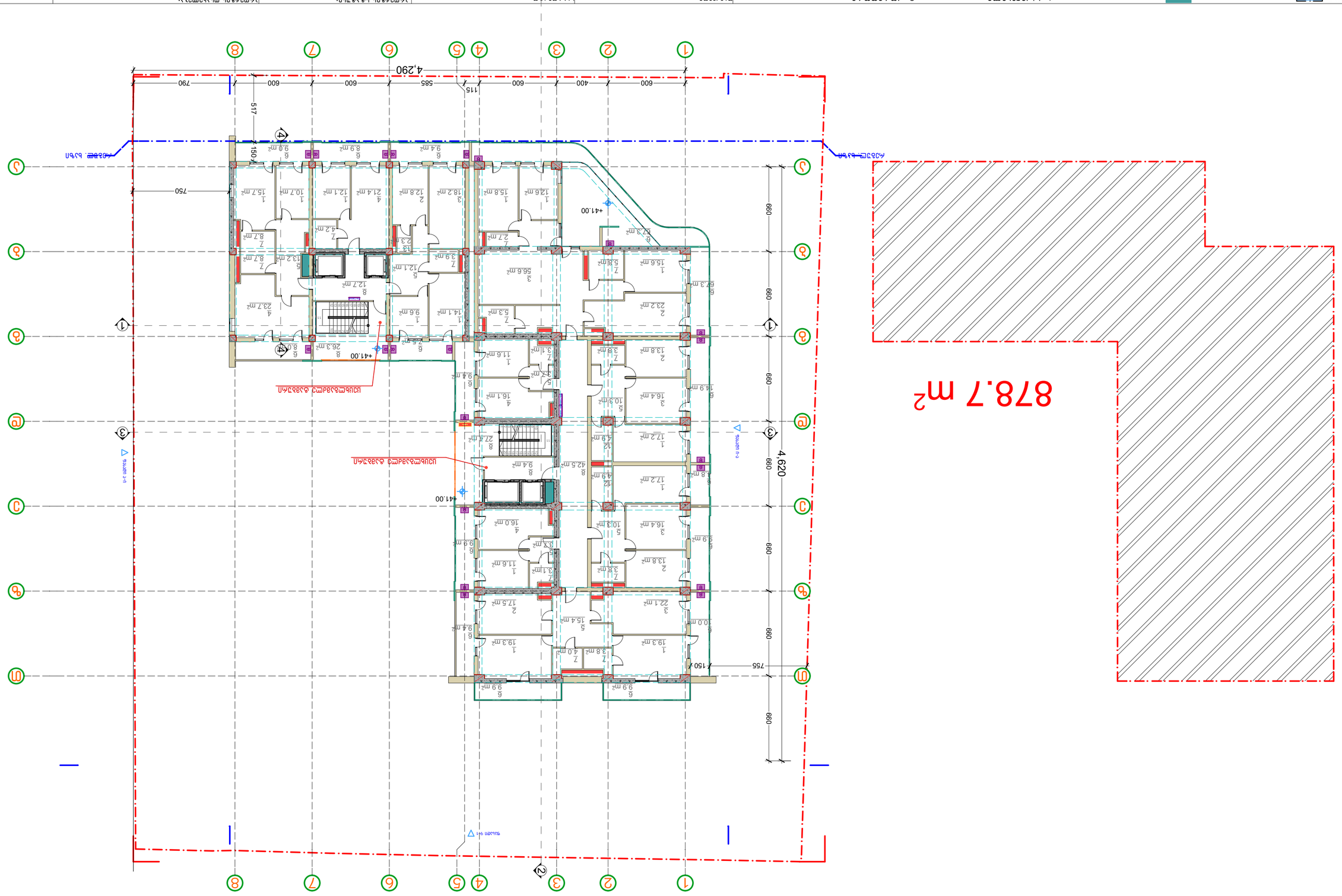
878.7 m²
4,620
4,290
600
400
600
585
115
600
790
517
1501
750
680
680
680
680
755
150
+41.00
+41.00
+41.00
1
2
3
4
5
6
7
8
A
B
C
D
E
1
2
3
4
5
6
7
8
A
B
C
D
E

| | | | | | | | |
|---|---|---|---|---|---|---|---|
| | | | | | | | |
| | | | | | | | |
| | | | | | | | |

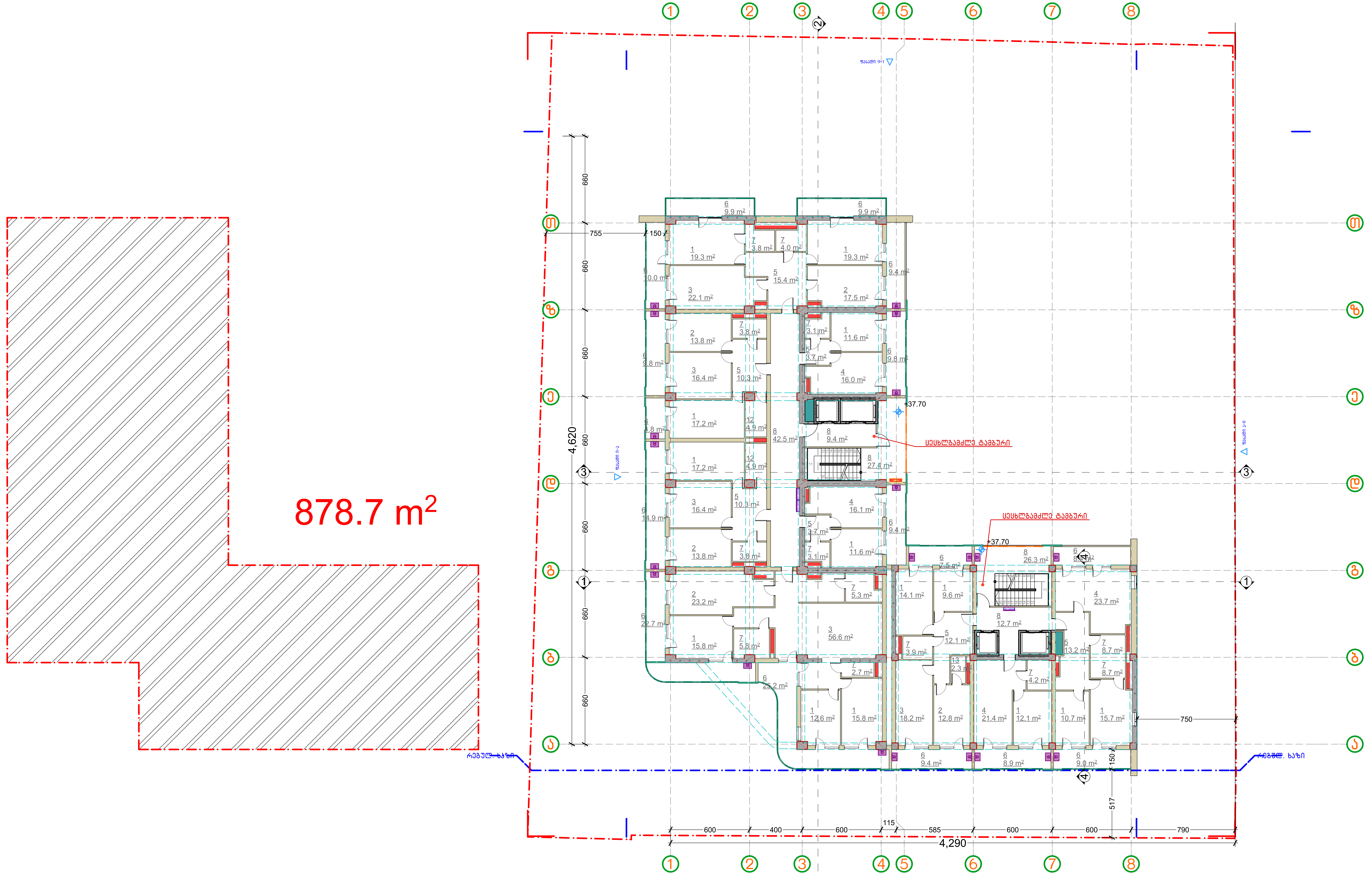


პირობითი აღნიშვნები:

- განაშენიანების კროკი
- კ1-ის კროკი
- კ2-ის კროკი
- კ3-ის კროკი
- მონოლითური კედელი
- ბლოკის კედელი
- სავენტილაციო შახტა
- სანტექნიკური შახტა
- ელექტრო ფარი
- Fire Cabinet სახანძრო ფარი
- დანადგარების ადგილი
- წითელი ხაზი
- რეგულირების ხაზი

1 საძინებელი
2 სამზარეულო
3 მისაღები
4 მისაღები სამზარეულო
5 ჰოლი
6 აივანი
7 ს.წ.
8 კორიდორი
9 კომერციული
10 სახურავი
11 ბინა ტერასით
12 გარდერობი
13 სათავსო

| | | | | |
|---|---|---|---|---|
| დამკვეთი: | საპროექტო: GeorgianHouse Architrcture Design Contruction<br>ქუჩა: ალ.ყაზბეგის12ა. Adress:Al. Kazbegi ave. 12a<br>ქალაქი: თბილისი City:Tbilisi<br>ქვეყანა: საქართველო Country:Georgia<br>საფოსტო კოდი: 0160 Postcode:0160 | პროექტის სტატუსი: არქიტექტურული ნაწილი<br>შემსრულებლები:<br>პროექტის ავტორები:<br>თ.ღვალი____________<br>ნ.მაისურაძე____________<br>ზ.ღვალი____________ | პროექტის დასახელება: სასტუმრო ქ. თბილისი, დასახლება ლისის ტბასა დაზეგო ვეძისის ქუჩას შორის ნაკვეთი ს/კ 01101801102O<br>ნახაზის დასახელება: სართული XI, (ბინები)2 | მასშტაბი: 1:200<br>ფურცელი /Layout ID : გვრ.13 A3 |

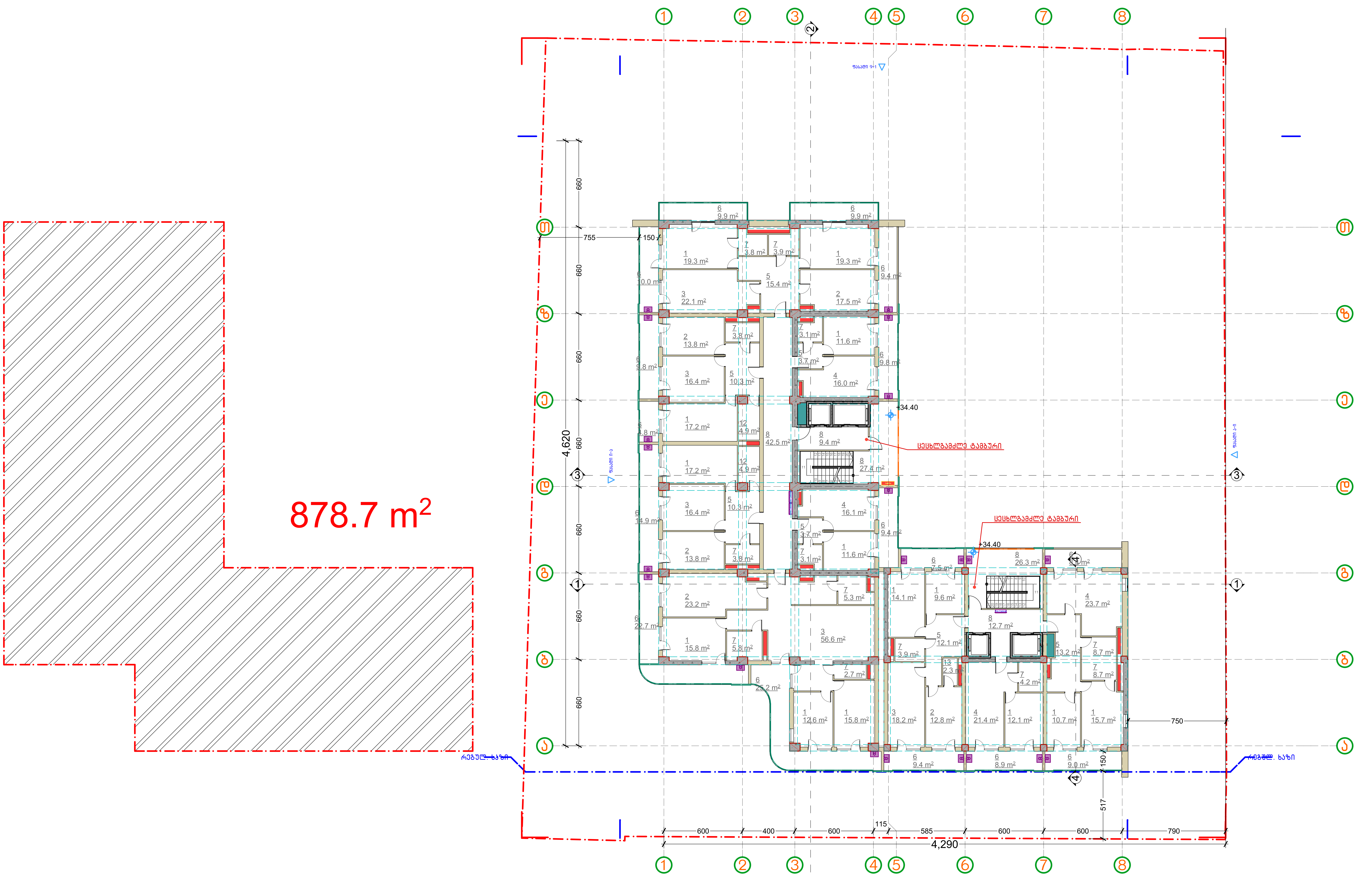


**პირობითი აღნიშვნები:**

| | | | |
|---|---|---|---|
| განაშენიანების კროკი | სავენტილაციო შახტა | 1 საძინებელი | 8 კორიდორი |
| კ1-ის კროკი | სანტექნიკური შახტა | 2 სამზარეულო | 9 კომერციული |
| კ2-ის კროკი | ელექტრო ფარი | 3 მისაღები | 10 სახურავი |
| კ3-ის კროკი | Fire Cabinet – სახანძრო ფარი | 4 მისაღები სამზარეულო | 11 ბინა ტერასით |
| მონოლითური კედელი | დანადგარების ადგილი | 5 ჰოლი | 12 გარდერობი |
| ბლოკის კედელი | წითელი ხაზი | 6 აივანი | 13 სათავსო |
| | რეგულირების ხაზი | 7 ს.წ. | |

დამკვეთი:

დამპროექტო:

GeorgianHouse
Architrcture Design Contruction

ქუჩა: ალ.ყაზბეგის12ა. Adress:Al. Kazbegi ave. 12a
ქალაქი: თბილისი City:Tbilisi
ქვეყანა: საქართველო Country:Georgia
საფოსტო კოდი: 0160 Postcode:0160

პროექტის სტატუსი: არქიტექტურული ნაწილი

შემსრულებლები:
პროექტის ავტორები:
თ.ღვალი____________
ნ.მაისურაძე____________
ბ.ღვალი____________

პროექტის დასახელება:
სასტუმრო
ქ. თბილისი, დასახლება ლისის ტბასა დაზევით ვეძისის ქუჩას შორის ნაკვეთი ს/კ 01101801 1020

ნახაზის დასახელება:
სართული X. (ბინები)2

მასშტაბი: 1:200

ფურცელი /Layout ID : მერ.14

A3

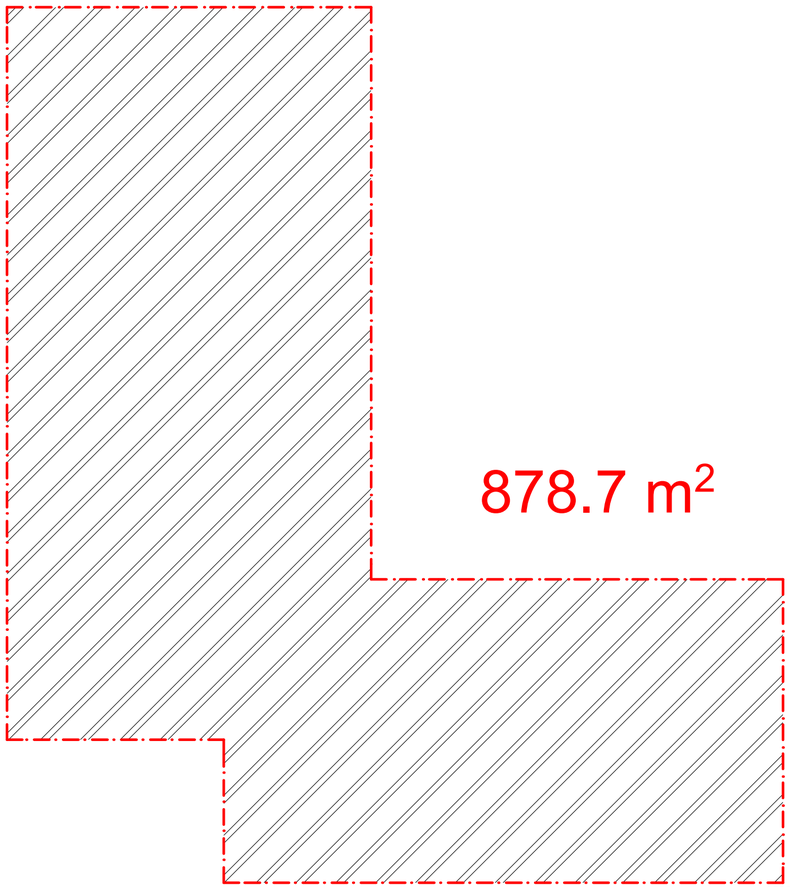

878.7 m²




პირობითი აღნიშვნები:

- გაანშენიანების კროკი
- კ1-ის კროკი
- კ2-ის კროკი
- კ3-ის კროკი
- მონოლითური კედელი
- ბლოკის კედელი
- სავენტილაციო შახტა
- სანტექნიკური შახტა
- ელექტრო ფარი
- სახანძრო ფარი
- დანაღგარების ადგილი
- წითელი ხაზი
- რეგულირების ხაზი

1 საძირკველი
2 სამზარეულო
3 მისაღები
4 მისაღები სამზარეულო
5 ჰოლი
6 აივანი
7 ს.წ.
8 კორიდორი
9 კომერციული
10 სახურავი
11 ბინა ტერასით
12 გარდერობი
13 სათავსო

დამკვეთი:

საპროექტო:
GeorgianHouse
Architrcture Design Contruction
ქუჩა: ალ.ყაზბეგის12ა. Adress:Al. Kazbegi ave. 12a
ქალაქი: თბილისი City:Tbilisi
ქვეყანა: საქართველო Country:Georgia
საფოსტო კოდი: 0160 Postcode:0160

პროექტის სტატუსი:
არქიტექტურული ნაწილი

შემსრულებლები:
პროექტის ავტორები:
მ.დვალი_____
ნ.გვისურაძე_____
გ.დვალი_____

პროექტის დასახელება:
სასტუმრო
ქ. თბილისი, დაჯაფარეშვილის ჩიხისა და დზიგვის ქუჩის კვეთაში ს/კ 01101801102ი

ნახაზის დასახელება:
სართული IX. (ბინები)2

მასშტაბი:
1:200

ფურცლის /Layout ID :
ფერ.15

A3

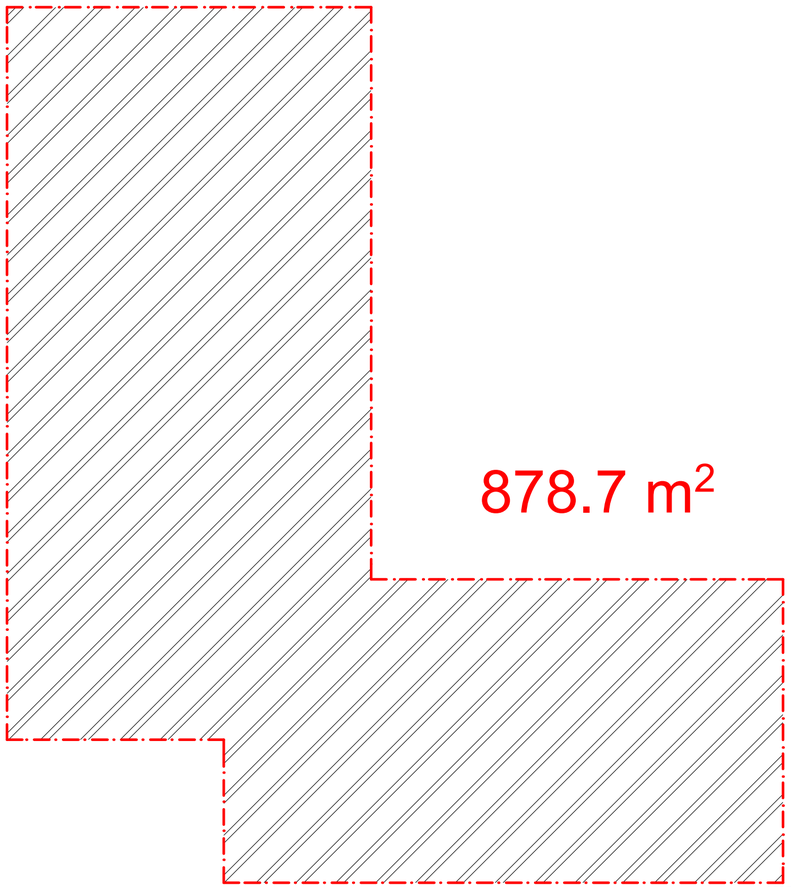

878.7 m²

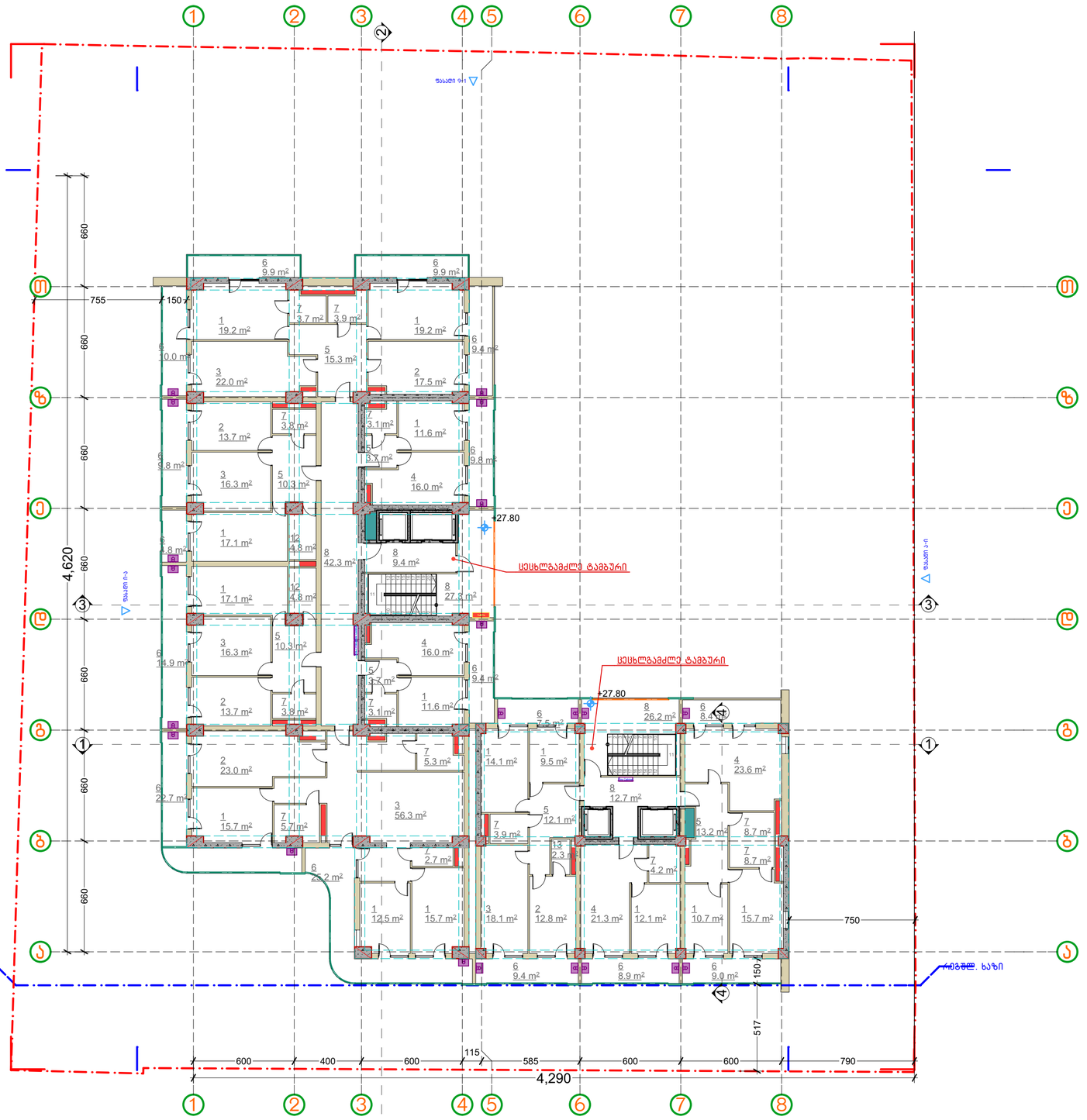


პირობითი აღნიშვნები:

- განაშენიანების კრტი
- კ1-ის კრტი
- კ2-ის კრტი
- კ3-ის კრტი
- მონოლითური კედელი
- ბლოკის კედელი
- სავენტილაციო შახტა
- სანტექნიკური შახტა
- ელექტრო ფარი
- სახანძრო ფარი
- დანაღგარების ადგილი
- წითელი ხაზი
- რეგულირების ხაზი

1 საძირკველი
2 სამზარეულო
3 მისაღები
4 მისაღები სამზარეულო
5 ჰოლი
6 აივანი
7 ს.წ.
8 კორიდორი
9 კომერციული
10 სახურავი
11 ბინა ტერასით
12 გარდერობი
13 სათავსო

დამკვეთი:

პროექტი:
GeorgianHouse
Architrcture Design Contruction
ქუჩა: ალ.ყაზბეგის12ა. Adress:Al. Kazbegi ave. 12a
ქალაქი: თბილისი City:Tbilisi
ქვეყანა: საქართველო Country:Georgia
საფოსტო კოდი: 0160 Postcode:0160

პროექტის სტატუსი:
არქიტექტურული ნაწილი

შემსრულებლები:
პროექტის ავტორები:
მ.დვალი_____
ნ.გაბისურაძე_____
ბ.დვალი_____

პროექტის დასახელება:
სასტუმრო
ქ. თბილისი, დაჯაფარიძის ქუჩის №3ა,ა და №3გ,ვ ნაკვეთის ზღ 01101801102O

ნახაზის დასახელება:
სართული VIII. (ბინები)2

მასშტაბი:
1:200

ფურცლის /Layout ID :
ᲐᲠ.16

A3

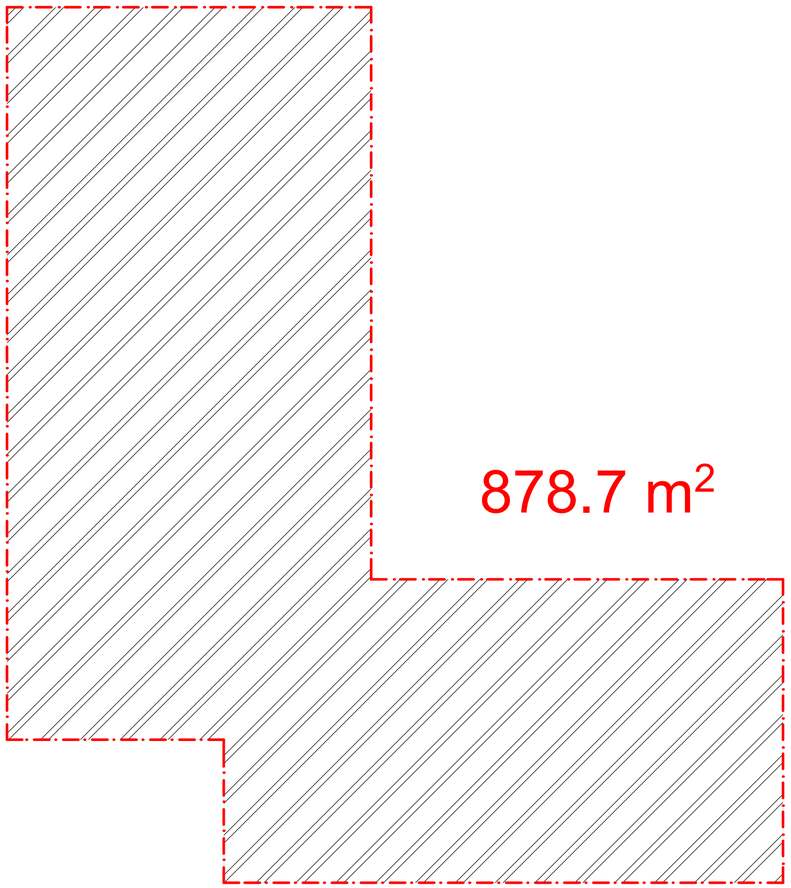

878.7 m²




პირობითი აღნიშვნები:

- გაანშენიანების კროკი
- კ1-ის კროკი
- კ2-ის კროკი
- კ3-ის კროკი
- მონოლითური კედელი
- ბლოკის კედელი
- საფენტილაციო შახტა
- სანტექნიკური შახტა
- ელექტრო ფარი
- სახანძრო ფარი
- დანაღგარების ადგილი
- წითელი ხაზი
- რეგულირების ხაზი

1 საძირებელი
2 სამზარეულო
3 მისაღები
4 მისაღები სამზარეულო
5 ჰოლი
6 აივანი
7 ს.წ.
8 კორიდორი
9 კომერციული
10 სახურავი
11 ბინა ტერასით
12 გარდერობი
13 სათავსო

დამკვეთი:

საპროექტო:
GeorgianHouse
Architrcture Design Contruction
ქუჩა: ალ.ყაზბეგის12ა. Adress:Al. Kazbegi ave. 12a
ქალაქი: თბილისი City:Tbilisi
ქვეყანა: საქართველო Country:Georgia
საფოსტო კოდი: 0160 Postcode:0160

პროექტის სტატუსი:
არაქიტექტურული ნაწილი

შემსრულებლები:
პროექტის ავტორები:
მ.დვალი
ნ.გაბისურაძე
ბ.დვალი

პროექტის დასახელება:
სასტუმრო
ქ. თბილისი, დაჯაფშის ტბისა და ჯავახეთის ქუჩას შორის ნაკვეთი ს/კ 01101801102O

ნახაზის დასახელება:
სართული VII. (ბინები)2

მასშტაბი:
1:200

ფურცლის /Layout ID :
ველ.17

A3

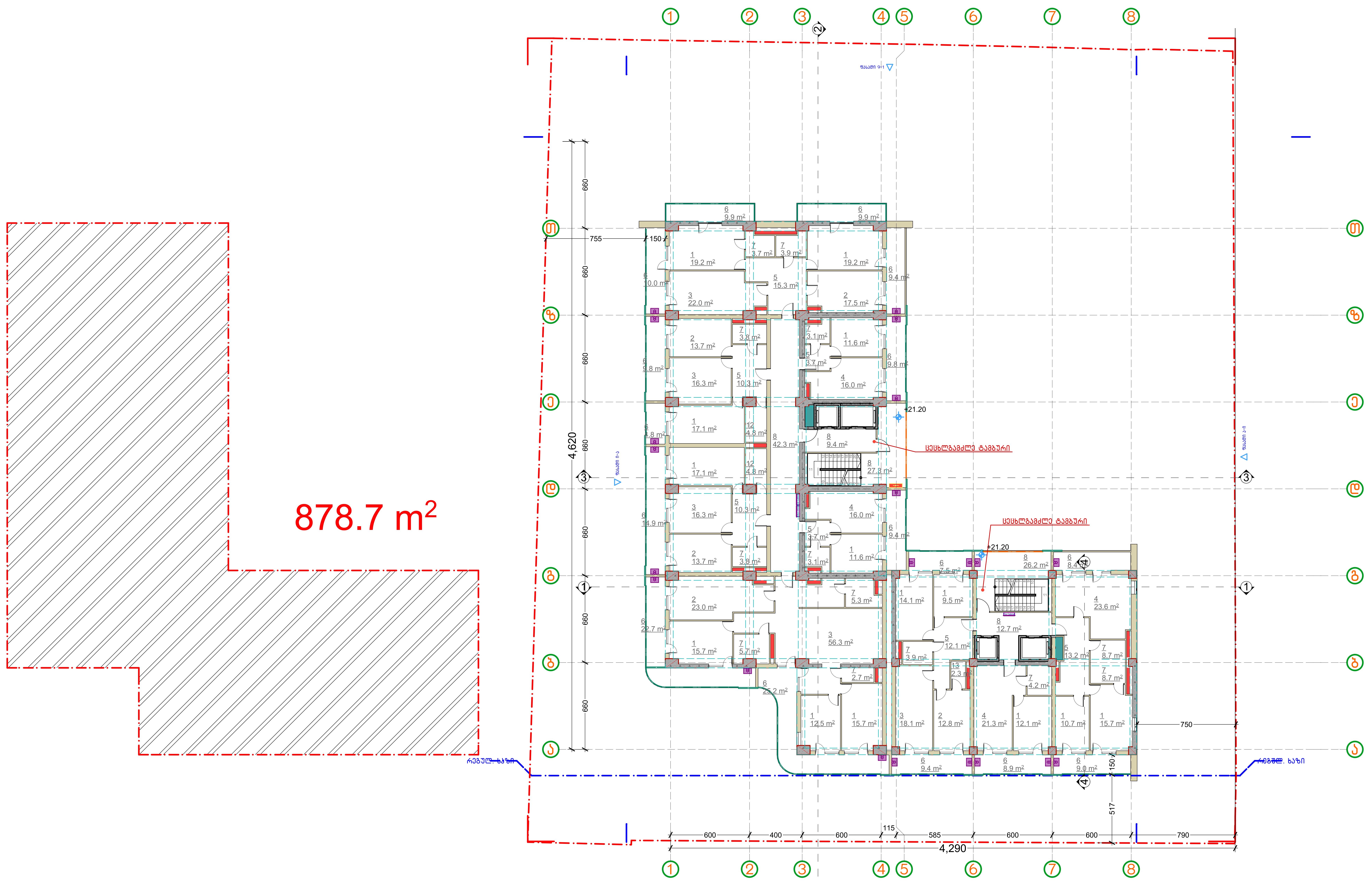


პირობითი აღნიშვნები:

- განაშენიანების კროკი
- კ1-ის კროკი
- კ2-ის კროკი
- კ3-ის კროკი
- მონოლითური კედელი
- ბლოკის კედელი
- სავენტილაციო შახტა
- სანტექნიკური შახტა
- ელექტრო ფარი
- Fire Cabinet სახანძრო ფარი
- დანადგარების ადგილი
- წითელი ხაზი
- რეგულირების ხაზი

1 საძინებელი
2 სამზარეულო
3 მისაღები
4 მისაღები სამზარეულო
5 ჰოლი
6 აივანი
7 ს.წ.
8 კორიდორი
9 კომერციული
10 სახურავი
11 ბინა ტერასით
12 გარდერობი
13 სათავსო

| | | | | |
|---|---|---|---|---|
| დამკვეთი: | საპროექტო: GeorgianHouse Architrcture Design Contruction<br>ქუჩა: ალ.ყაზბეგის12ა. Adress:Al. Kazbegi ave. 12a<br>ქალაქი: თბილისი City:Tbilisi<br>ქვეყანა: საქართველო Country:Georgia<br>საფოსტო კოდი: 0160 Postcode:0160 | პროექტის სტატუსი: არქიტექტურული ნაწილი<br>შემსრულებლები:<br>პროექტის ავტორები:<br>თ.ღვალი____<br>ნ.მაისურაძე____<br>ბ.ღვალი____ | პროექტის დასახელება: სასტუმრო ქ. თბილისი, დასახლება ლისის ტბასა დაზემო ვეძისის ქუჩას შორის ნაკვეთი ს/კ 011018011020<br>ნახაზის დასახელება: სართული VI, (ბინები)2 | მასშტაბი: 1:200<br>ფურცელი /Layout ID : მერ.18<br>A3 |

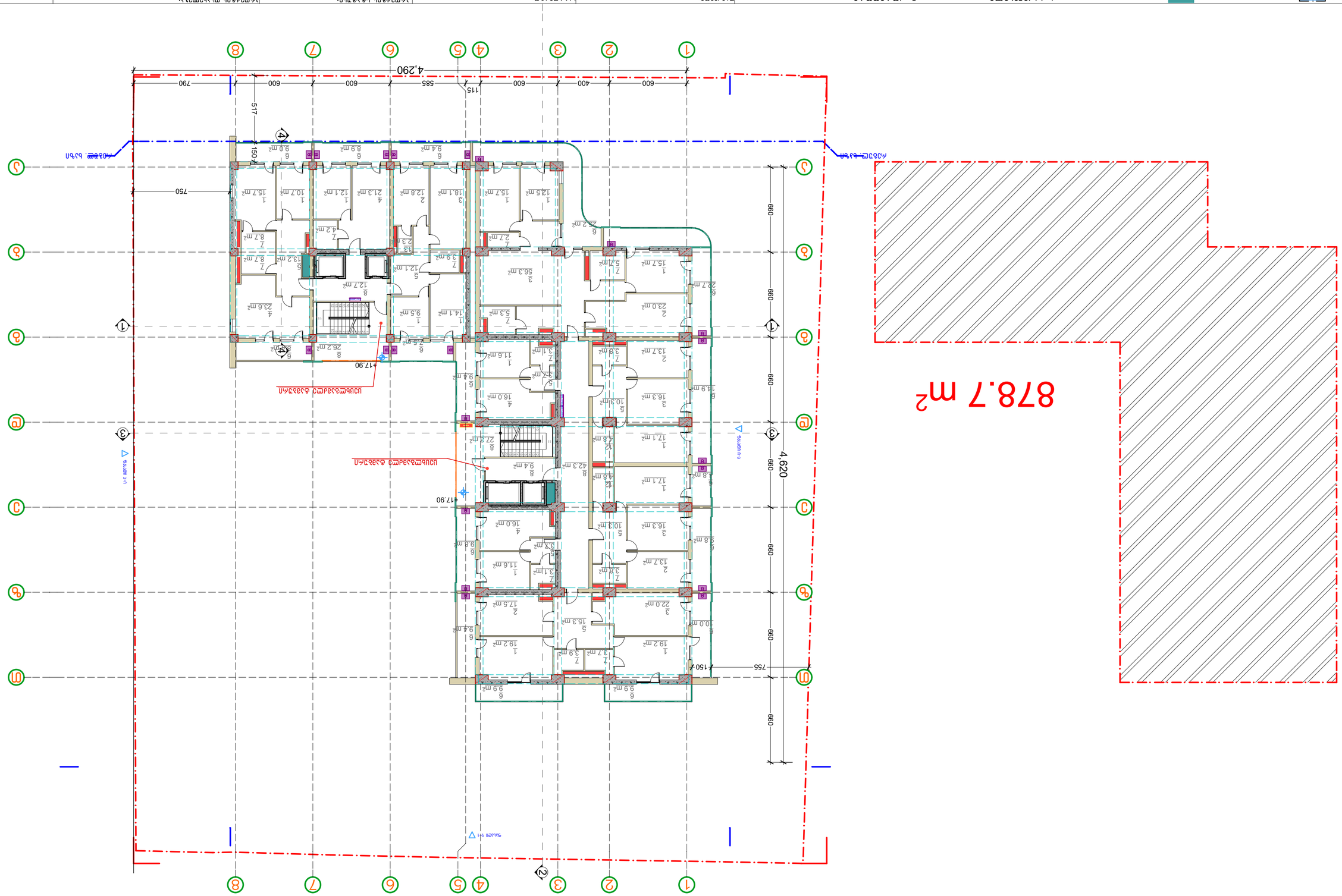


| | | | |
|---|---|---|---|
| Architecture Design Contruction Georgianhouse | | | |
| ქალაქი: თბილისი, ვაზაგის გამზ. 124 | | | |
| ტელ: (+995 32) 2 30 60 70 | | | |
| ელ.ფოსტა: info@georgianhouse.ge | | | |
| საფოსტო ინდექსი: 0160 | | | |
| ობიექტის დასახელება: | | | |
| ბინათმშენებლობა ვაზაგის გამზირზე | | | |
| ობიექტის მისამართი: | | | |
| თბილისი, ვაზაგის გამზირი | | | |
| ნახაზის დასახელება: | | | |
| ფასადის ნაწილი | | | |
| ნახაზის ნომერი: | | | |
| 3 | | | |
| ავტორი: | | | |
| ა. ბერიძე | | | |
| თარიღი: | | | |
| 03.2025 | | | |
| მასშტაბი: | | | |
| 1:200 | | | |
| ფორმატი: | | | |
| A3 | | | |
| ფურცლების რაოდენობა: | | | |
| 19 | | | |
| ფურცლის ნომერი: | | | |
| 03ა.19 | | | |

| | | | |
|---|---|---|---|
| ფასადის ნაწილი | | | |
| 1 | ბათქაშის ტიპი 1 | 8 | კერამოგრანიტი |
| 2 | ბათქაშის ტიპი 2 | 9 | კერამოგრანიტი |
| 3 | ბათქაშის ტიპი 3 | 10 | ბათქაშის ტიპი 4 |
| 4 | ბათქაშის ტიპი 4 | 11 | ბათქაშის ტიპი 5 |
| 5 | კერამოგრანიტი | 12 | ბათქაშის ტიპი 6 |
| 6 | ალუმინის პროფილი | 13 | ბათქაშის ტიპი 7 |
| 7 | ლ.ნ. | | |

| | | | |
|---|---|---|---|
| ფასადის ნაწილი | | | |
| | ბათქაშის ტიპი 1 | | ალუმინის პროფილი |
| | ბათქაშის ტიპი 2 | | ფანჯრის ალუმინის პროფილი |
| | ბათქაშის ტიპი 3 | | ფანჯრის ალუმინის პროფილი |
| | ბათქაშის ტიპი 4 | | ფანჯრის ალუმინის პროფილი |
| | ბათქაშის ტიპი 5 | | ფანჯრის ალუმინის პროფილი |
| | ბათქაშის ტიპი 6 | | ფანჯრის ალუმინის პროფილი |
| | ბათქაშის ტიპი 7 | | ალუმინის პროფილი |

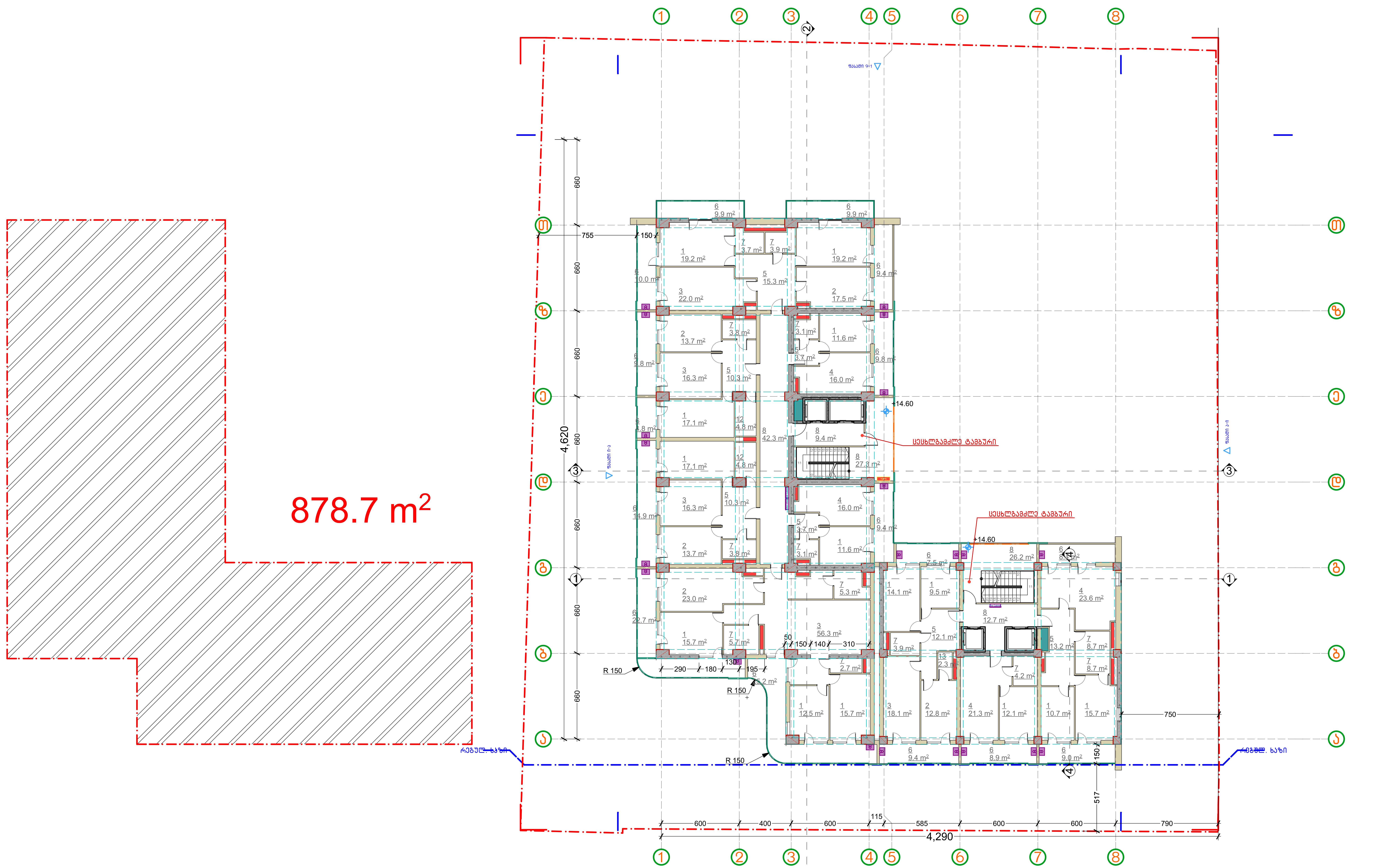


პირობითი აღნიშვნები:

- განაშენიანების კროკი
- კ1-ის კროკი
- კ2-ის კროკი
- კ3-ის კროკი
- მონოლითური კედელი
- ბლოკის კედელი
- სავენტილაციო შახტა
- სანტექნიკური შახტა
- ელექტრო ფარი
- Fire Cabinet სახანძრო ფარი
- დანადგარების ადგილი
- წითელი ხაზი
- რეგულირების ხაზი

1 საძინებელი
2 სამზარეულო
3 მისაღები
4 მისაღები სამზარეულო
5 ჰოლი
6 აივანი
7 ს.წ.
8 კორიდორი
9 კომერციული
10 სახურავი
11 ბინა ტერასით
12 გარდერობი
13 სათავსო

დამკვეთი:

საპროექტო:
GeorgianHouse
Architrcture Design Contruction
ქუჩა: ალ.ყაზბეგის12ა. Adress:Al. Kazbegi ave. 12a
ქალაქი: თბილისი City:Tbilisi
ქვეყანა: საქართველო Country:Georgia
საფოსტო კოდი: 0160 Postcode:0160

პროექტის სტატუსი:
არქიტექტურული ნაწილი

შემსრულებლები:
პროექტის ავტორები:
თ.ღვალი____________
ნ.მაისურაძე____________
ზ.ღვალი____________

პროექტის დასახელება:
სასტუმრო
ქ. თბილისი, დასახლება ლისის ტბასა დაზემო ვეძისის ქუჩას შორის ნაკვეთი ს/კ 011018011020

მასშტაბი:
1:200

ნახაზის დასახელება:
სართული IV. (ბინები)2

ფურცელი /Layout ID :
მერ.20

A3

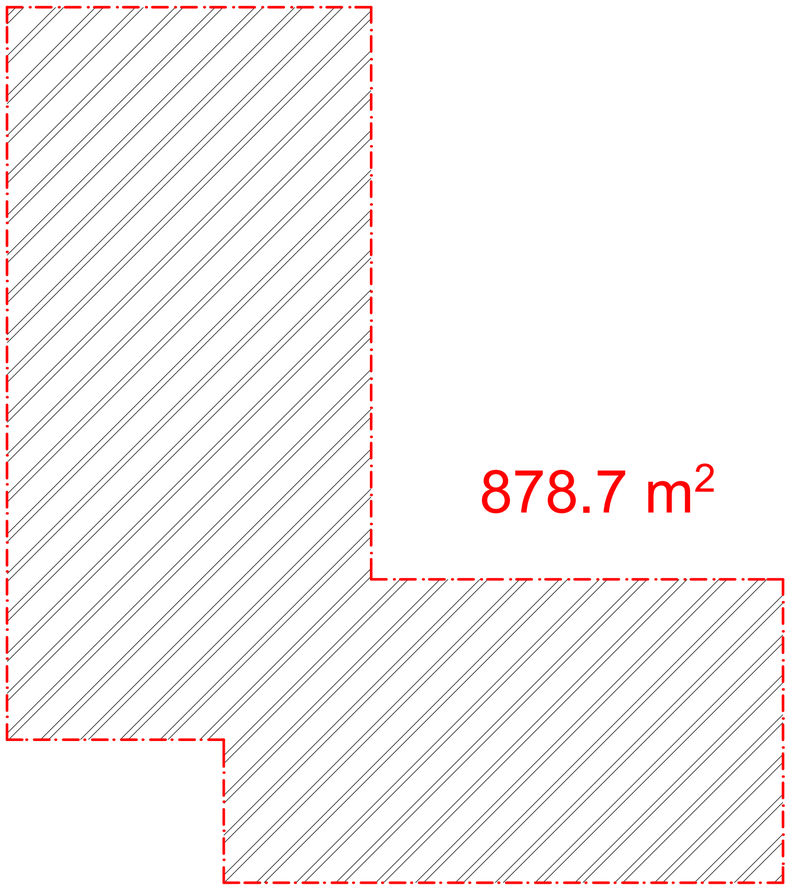

878.7 m²

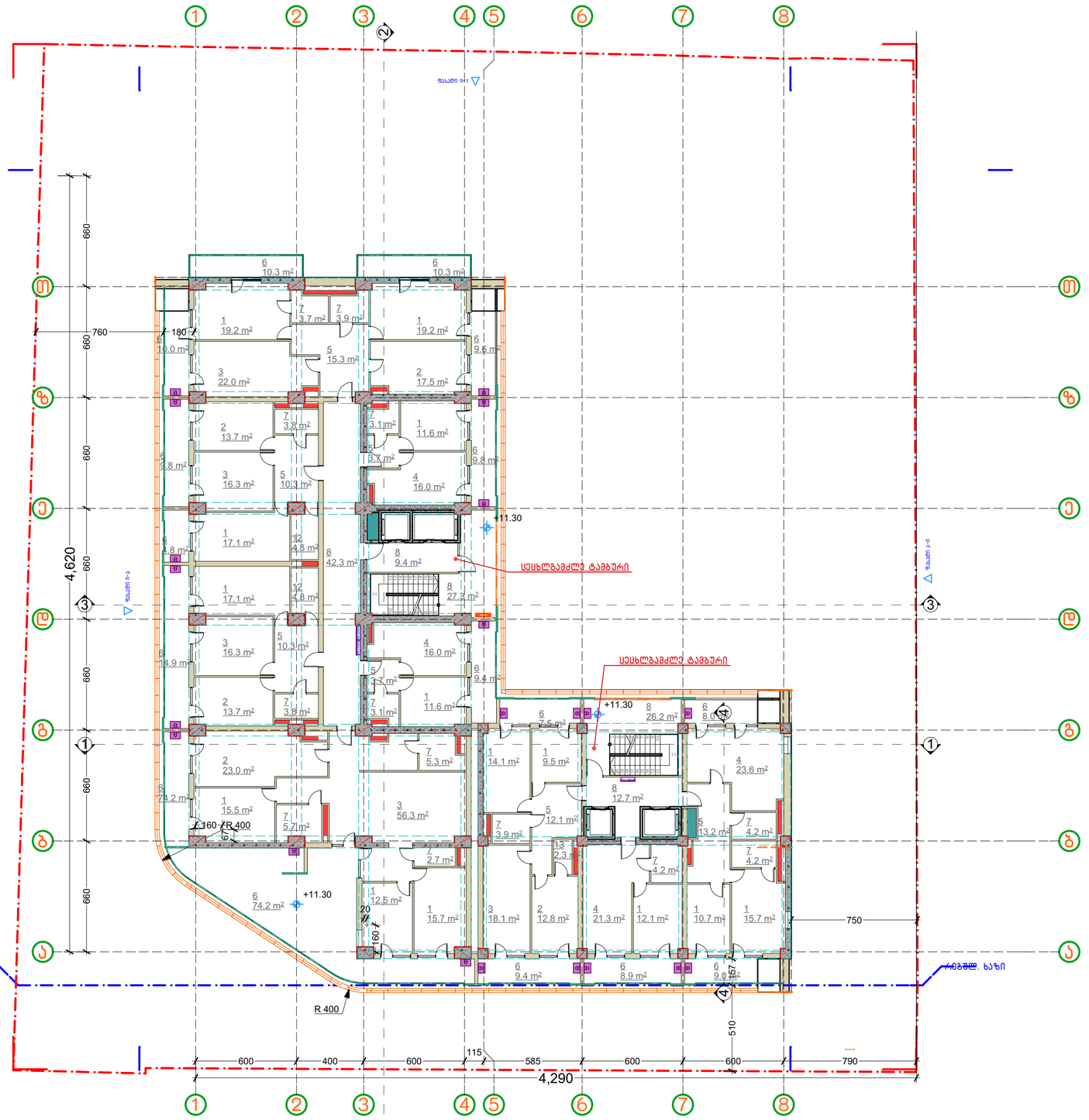


| | | | |
|---|---|---|---|
| პირობითი აღნიშვნები: | გაანშენიანების კროკი<br>კ1-ის კროკი<br>კ2-ის კროკი<br>კ3-ის კროკი<br>მოწოლითური კედელი<br>ბლოკის კედელი | სავენტილაციო შახტა<br>სანტექნიკური შახტა<br>ელექტრო ფარი<br>სახანძრო ფარი<br>დანაღგარების ადგილი<br>წითელი ხაზი<br>რეგულირების ხაზი | 1 საძირებელი<br>2 სამზარეულო<br>3 მისაღები<br>4 მისაღები სამზარეულო<br>5 ჰოლი<br>6 აივანი<br>7 ს.წ.<br>8 კორიდორი<br>9 კომერციული<br>10 სახურავი<br>11 ბინა ტერასით<br>12 გარდერობი<br>13 სათავსო |

დამკვეთი:

საპროექტო:
GeorgianHouse
Architrcture Design Contruction
ქუჩა: ალ.ყაზბეგის12ა. Adress:Al. Kazbegi ave. 12a
ქალაქი: თბილისი City:Tbilisi
ქვეყანა: საქართველო Country:Georgia
საფოსტო კოდი: 0160 Postcode:0160

პროექტის სტატუსი:
არქიტექტურული ნაწილი

შემსრულებლები:
პროექტის ავტორები:
მ.დვალი_____
ნ.გაბისურაძე_____
ბ.დვალი_____

პროექტის დასახელება:
სასტუმრო
ქ. თბილისი, დაჯაფშის ტბისა და ტბისა დეზიმე უბნის ქუჩის ნაკვეთის ს/კ 01101801102O

ნახაზის დასახელება:
სართული III. (ბინები)I

მასშტაბი:
1:200

ფურცელი /Layout ID :
ᲐᲠ.21

A3

სართული II. კომერციული სართ.

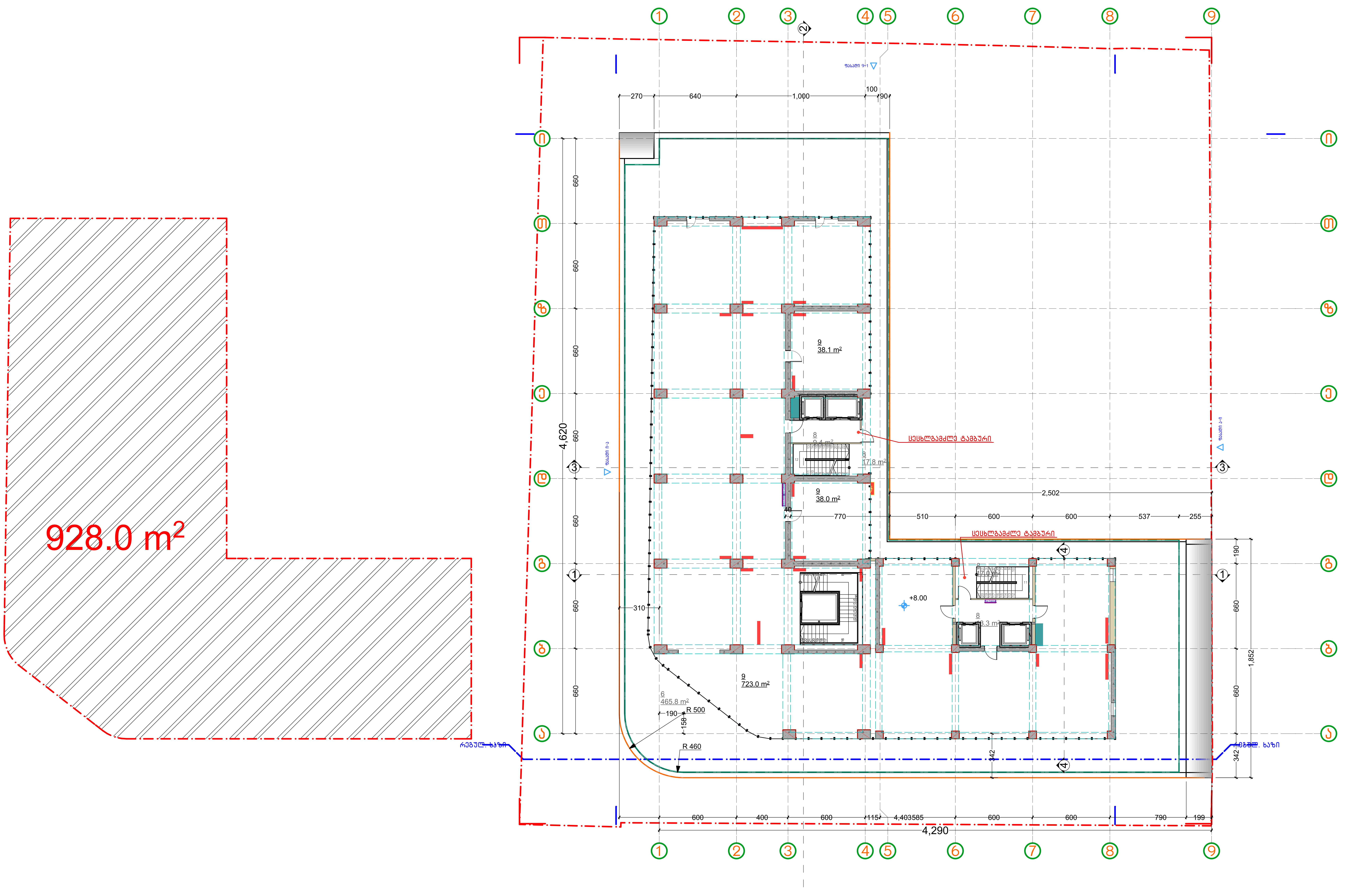


პირობითი აღნიშვნები:

- განაშენიანების კროკი
- კ1-ის კროკი
- კ2-ის კროკი
- კ3-ის კროკი
- მონოლითური კედელი
- ბლოკის კედელი
- სავენტილაციო შახტა
- სანტექნიკური შახტა
- ელექტრო ფარი
- სახანძრო ფარი
- დანადგარების ადგილი
- წითელი ხაზი
- რეგულირების ხაზი

1 საძინებელი
2 სამზარეულო
3 მისაღები
4 მისაღები სამზარეულო
5 ჰოლი
6 აივანი
7 ს.წ.
8 კორიდორი
9 კომერციული
10 სახურავი
11 ბინა ტერასით
12 გარდერობი
13 სათავსო

დამკვეთი:

საპროექტო:
GeorgianHouse
Architrcture Design Contruction
ქუჩა: ალ.ყაზბეგის12ა. Adress:Al. Kazbegi ave. 12a
ქალაქი: თბილისი City:Tbilisi
ქვეყანა: საქართველო Country:Georgia
საფოსტო კოდი: 0160 Postcode:0160

პროექტის სტატუსი:
არქიტექტურული ნაწილი

შემსრულებლები:
პროექტის ავტორები:
თ.ღვალი_______________
ნ.მაისურაძე_____________
ზ.ღვალი_____________

პროექტის დასახელება:
სასტუმრო
ქ. თბილისი, დასახლება ლისის ტბასა დაზემო ვეძისის ქუჩას შორის ნაკვეთი ს/კ 011018011020

ნახაზის დასახელება:
სართული II, კომერციული სართ.

მასშტაბი:
1:200

ფურცელი /Layout ID :
მერ.22

A3

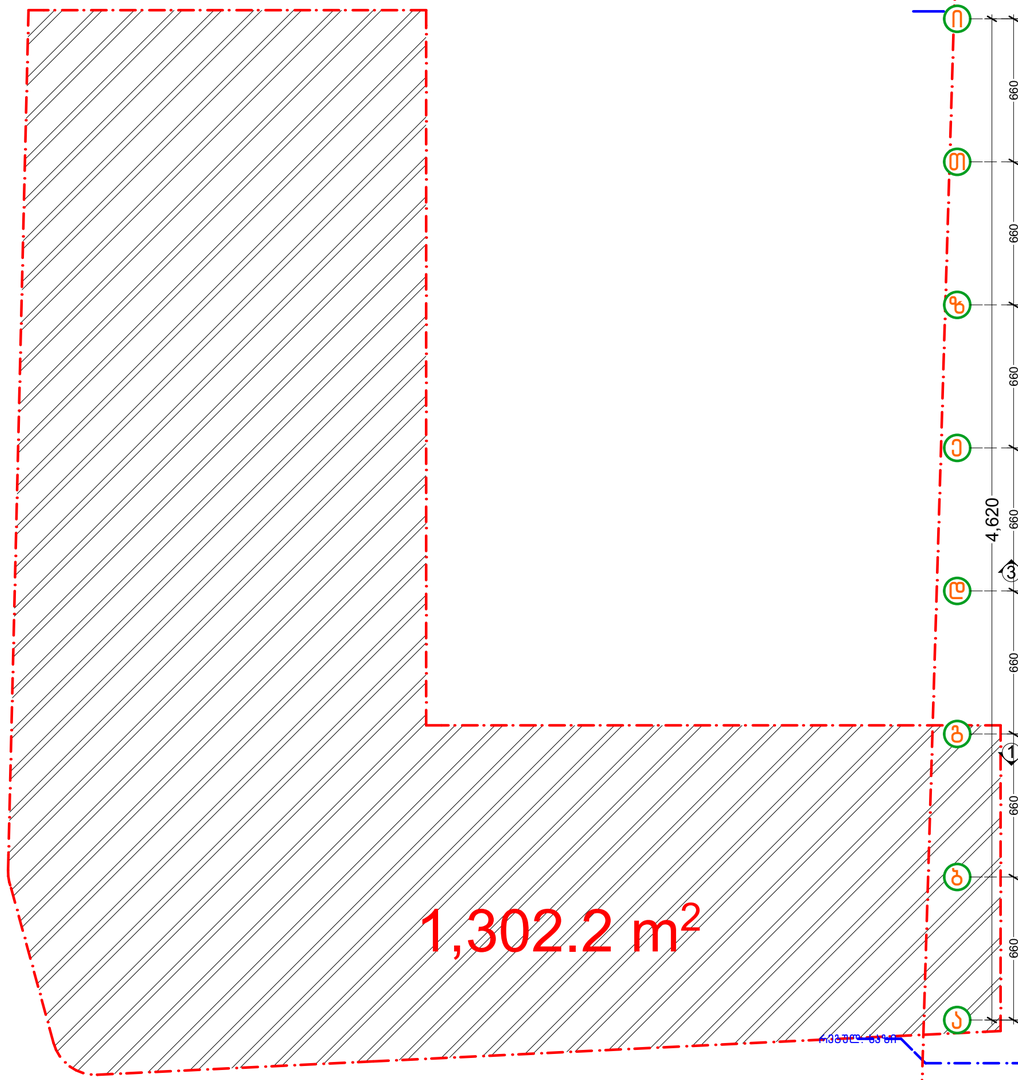





პირობითი აღნიშვნები:

- გაანშენიანების კროკი
- კ1-ის კროკი
- კ2-ის კროკი
- კ3-ის კროკი
- მონოლითური კედელი
- ბლოკის კედელი
- სავენტილაციო შახტა
- სანტექნიკური შახტა
- ელექტრო ფარი
- სახანძრო ფარი (Fire Cabinet)
- დანადგარების ადგილი
- წითელი ხაზი
- რეგულირების ხაზი

1 საძირკველი
2 სამზარეულო
3 მისაღები
4 მისაღები სამზარეულო
5 პოლი
6 აივანი
7 ს.წ.
8 კორიდორი
9 კომერციული
10 სახურავი
11 ბინა ტერასით
12 გარდერობი
13 სათავსო

დამკვეთი:

საპროექტო:
Georgian House
Architrcture Design Contruction
ქუჩა: ალ.ყაზბეგის12ა. Adress:Al. Kazbegi ave. 12a
ქალაქი: თბილისი City:Tbilisi
ქვეყანა: საქართველო Country:Georgia
საფოსტო კოდი: 0160 Postcode:0160

პროექტის სტატუსი:
არქიტექტურული ნაწილი

შემსრულებლები:
პროექტის ავტორები:
მ.დვალი_____
ნ.გვილისურაძე_____
ბ.დვალი_____

პროექტის დასახელება:
სასტუმრო
ქ. თბილისი, დავით აღმაშენებლის ფრსის ბაბასა დუზიგრ ვეძისის ქუჩას შორის ნაკვეთის ს/კ 01101801102O

ნახაზის დასახელება:
სართული I. კომერციული სართ.

მასშტაბი:
1:200

ფურცლის /Layout ID :
ფრ.23

A3

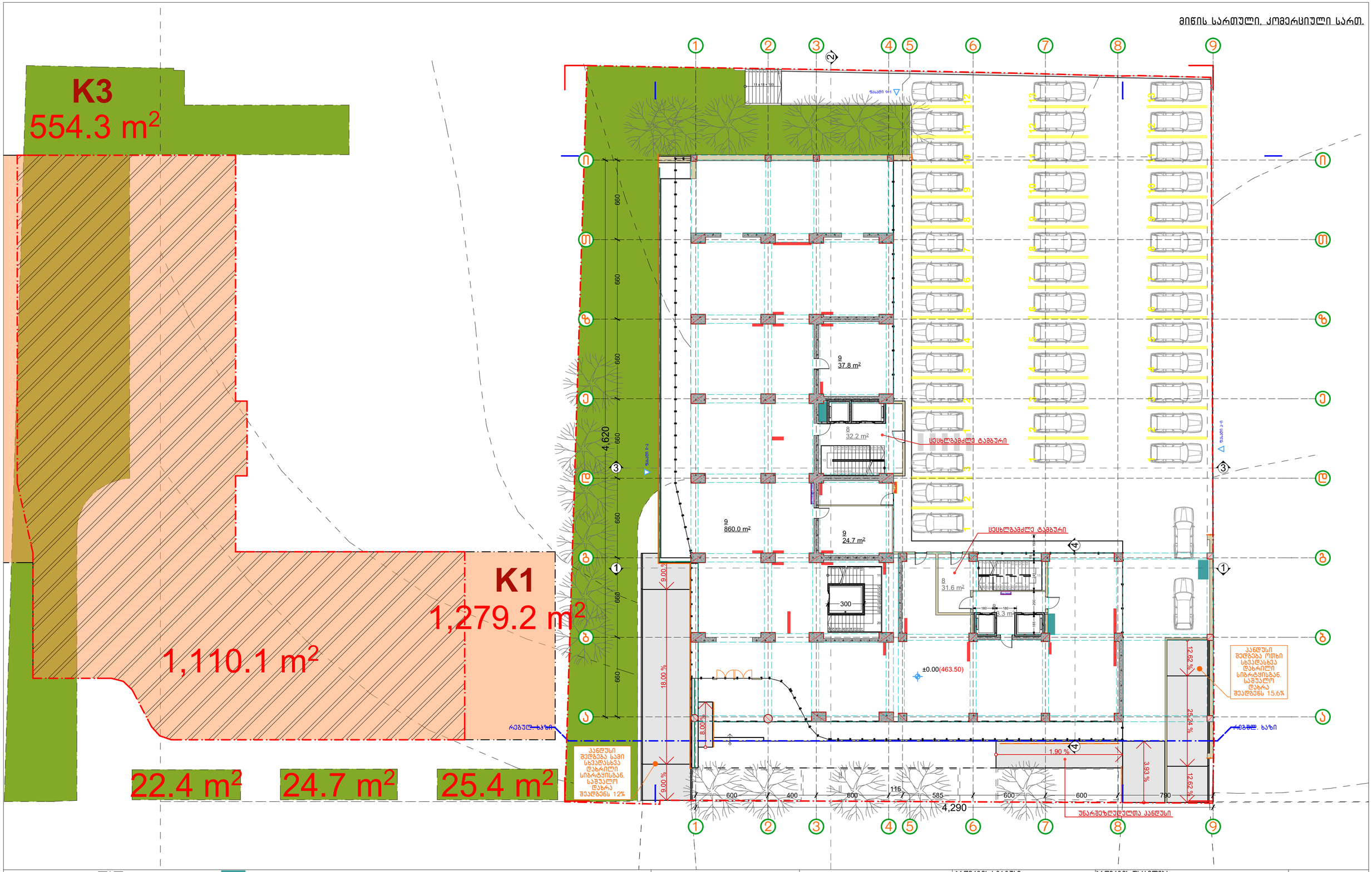


პირობითი აღნიშვნები:

- გაანაშენიანების კროკი
- კ1-ის კროკი
- კ2-ის კროკი
- კ3-ის კროკი
- მონოლითური კედელი
- ბლოკის კედელი
- სავენტილაციო შახტა
- სანტექნიკური შახტა
- ელექტრო ფარი
- სახანძრო ფარი (Fire Cabinet)
- დანადგარების ადგილი
- წითელი ხაზი
- რეგულირების ხაზი

1 საძირკველი
2 სამზარეულო
3 მისაღები
4 მისაღები სამზარეულო
5 ჰოლი
6 აივანი
7 ს.ნ.
8 კორიდორი
9 კომერციული
10 სახურავი
11 ბინა ტერასით
12 გარდერობი
13 სათავსო

დამკვეთი:

საპროექტო:
GeorgianHouse
Architrcture Design Contruction
ქუჩა: ალ.ყაზბეგის12ა. Adress:Al. Kazbegi ave. 12a
ქალაქი: თბილისი City:Tbilisi
ქვეყანა: საქართველო Country:Georgia
საფოსტო კოდი: 0160 Postcode:0160

პროექტის სტატუსი:
არქიტექტურული ნაწილი

შემსრულებლები:
პროექტის ავტორები:
მ.დვალი_____
ნ.გაბისონაძე_____
ბ.დვალი_____

პროექტის დასახელება:
სასტუმრო
ქ. თბილისი, დაახლოება ლისის ტბასა დაზემო ვეძისის ქუჩას შორის ნაკვეთი ს/კ 01101801102ი

ნახაზის დასახელება:
მიწის სართული. კომერციული სართ.

მასშტაბი: 1:200

ფურცელი /Layout ID : მერ.24

A3

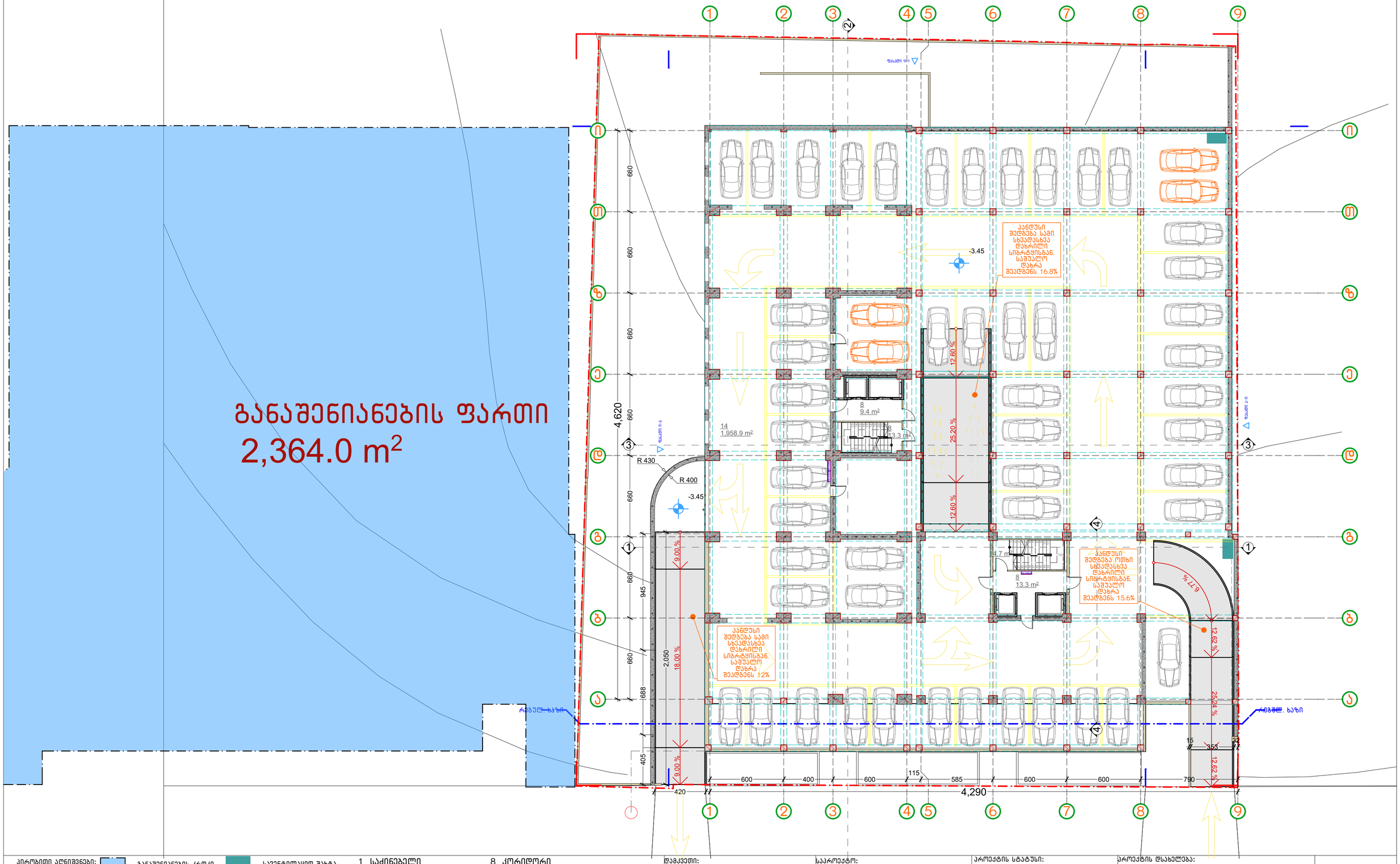


## განაშენიანების ფართი
## 2,364.0 m²

პირობითი აღნიშვნები:

- განაშენიანების კრტკი
- კ1-ის კრტკი
- კ2-ის კრტკი
- კ3-ის კრტკი
- მონოლითური კედელი
- ბლოკის კედელი
- საყრდენკედლიანი შახტა
- სანტექნიკური შახტა
- ელექტრო ფარი
- სახანძრო ფარი
- Fire Cabinet
- დანადგარების ადგილი
- წითელი ხაზი
- რეგულირების ხაზი

1 საძირკველი
2 სამზარეულო
3 მისაღები
4 მისაღები სამზარეულო
5 ჰოლი
6 აივანი
7 ს.წ.
8 კორიდორი
9 კომერციული
10 სახურავი
11 ბინა ტერასით
12 გარდერობი
13 სათავსო

დამკვეთი:

საპროექტო:
GeorgianHouse
Architrcture Design Contruction
ქუჩა: ალ.ყაზბეგის12ა. Adress:Al. Kazbegi ave. 12a
ქალაქი: თბილისი City:Tbilisi
ქვეყანა: საქართველო Country:Georgia
საფოსტო კოდი: 0160 Postcode:0160

პროექტის სტატუსი:
არქიტექტურული ნაწილი
შემსრულებლები:
პროექტის ავტორები:
მ.ღვალი_____
ნ.გაისურაძე_____
ბ.ღვალი_____

პროექტის დასახელება:
სასტუმრო
ქ. თბილისის, დასახლება ლისის ტბასა და ზემო ვეძისის ქუჩას შორის ნაკვეთი ს/კ 01101801102ი

ნახაზის დასახელება:
ავტო ფარეხის სართული

მასშტაბი:
1:200

ფურცელი /Layout ID :
მერ.25

A3





ეს ნახაზი დაცულია საავტორო უფლებებით. ნახაზის გამოყენება, კოპირება ან გავრცელება მისი ავტორის წერილობითი ნებართვის გარეშე აკრძალულია.


| | | | |
|---|---|---|---|
| პროექტის ავტორები: | პროექტის დასახელება: | | |
| GeorgianHouse Architrcture Design Construction<br>Address:Al. Kazbegi ave. 12a<br>City:Tbilisi<br>Country:Georgia<br>Postcode:0160 | ქ. თბილისი, ალექსანდრე ყაზბეგის გამზირი №12ა, ბინა/ოფისი №3<br>ნაკვეთის საკადასტრო კოდი: 01.10.18.011.020<br>ნაკვეთის ფართობი: 1,000.00 კვ.მ<br>ნაკვეთის საკადასტრო კოდი: 01.10.18.011.020<br>ნაკვეთის ფართობი: 1,000.00 კვ.მ | | |
| ავტორები: | ნახაზის დასახელება: | | |
| 1. ნინო ბერიძე, არქიტექტორი, ტელ: 599 55 55 55<br>2. ნინო ბერიძე, არქიტექტორი, ტელ: 599 55 55 55<br>3. ნინო ბერიძე, არქიტექტორი, ტელ: 599 55 55 55 | ნახაზის ნომერი: 1<br>ნახაზის ფორმატი: A3<br>ნახაზის მასშტაბი: 1:200<br>ნახაზის თარიღი: 30.11.26 | | |

| | | | |
|---|---|---|---|
| 1 | საძირკვლის ქვეშ ბეტონის მომზადება | 1 | ბეტონის მომზადება |
| 2 | ფუნდამენტის ქვეშ ბეტონის მომზადება | 2 | ბეტონის მომზადება |
| 3 | ფუნდამენტი | 3 | ბეტონი |
| 4 | ფუნდამენტის ბეტონის ბალიში | 4 | ბეტონის ბალიში |
| 5 | ფუნდამენტის ბეტონის ბალიში | 5 | ბეტონი |
| 6 | ფუნდამენტის ბეტონის ბალიში | 6 | ბეტონი |
| 7 | ფუნდამენტის ბეტონის ბალიში | 7 | ბეტონი |
| 8 | ფუნდამენტი | 8 | ფუნდამენტი |
| 9 | ფუნდამენტი | 9 | ფუნდამენტი |
| 10 | ფუნდამენტი | 10 | ფუნდამენტი |
| 11 | ფუნდამენტის ბეტონის ბალიში | 11 | ფუნდამენტის ბეტონის ბალიში |
| 12 | ფუნდამენტის ბეტონის ბალიში | 12 | ფუნდამენტის ბეტონის ბალიში |
| 13 | ფუნდამენტის ბეტონის ბალიში | 13 | ფუნდამენტის ბეტონის ბალიში |