საკადასტრო საზღვარი

კარნიზი შეიღებოს ქავისფრად

თეთრი მეტალ-პლასტმასის კარფანჯრები

საპროექტო ღობე h-220 ს.მ.

გაილესოს დაშეიღებოს ღია ხორგლისფრად

მიწის კონტური

საკადასტრო საზღვარი

ფასადი 1-5 ღერძებში
მ-1:100

+4,31

+4,11

+3,26

საპროექტო ღობე h-220 ს.მ.

+0,54

0,00

-0,10

95,9

54,6

60 350 60 430 60 430 60 420 60

40 40 34 56

150 231,8 90 105 126 216 90

220 90 95 180 270 125

54 18 54 290

420 490 490 490

1890

1930

1 2 3 4 5

საკადასტრო საზღვარი

ფასადი 5-1ღერძებში
მ-1:100

საკადასტრო საზღვარი

გაილესოს დაშეიღებოს ღია ხორგლისფრად

კარნიზი შეიღებოს ქავისფრად

საპროექტო ღობე h-220 ს.მ.

მიწის კონტური

+4,31

+4,11

+3,26

საპროექტო ღობე h-220 ს.მ.

+0,54

0,00

-0,10

120,9

22,9

490 490 490 420

1890

1930

5 4 3 2 1

ი.მ. ,,მინდია ჩლაიძე,,		ქ.თბილისი სოფელი დიღომი- ,,ჩალიპირები,, შ.პ.ს.,,მარმარილოს კუთვნილ მიწის ნაკვეთში(№032/692) მცირეწე საწარმო ნაგებობის მშენებლობის პროექტი			
დირექტორი		მ.ჩლაიძე	არქიტექტურული ნაწილი		
არქიტექტორი		ლ.ჩლაიძე	ფასადი 1-5 და 5-1 ღერძებში მ-1:100	ფურც. რაოდ.	
შესრულა		დ.ქაჯანაძე			
შეამოწმა		ლ.ჩლაიძე		ფურც.N	

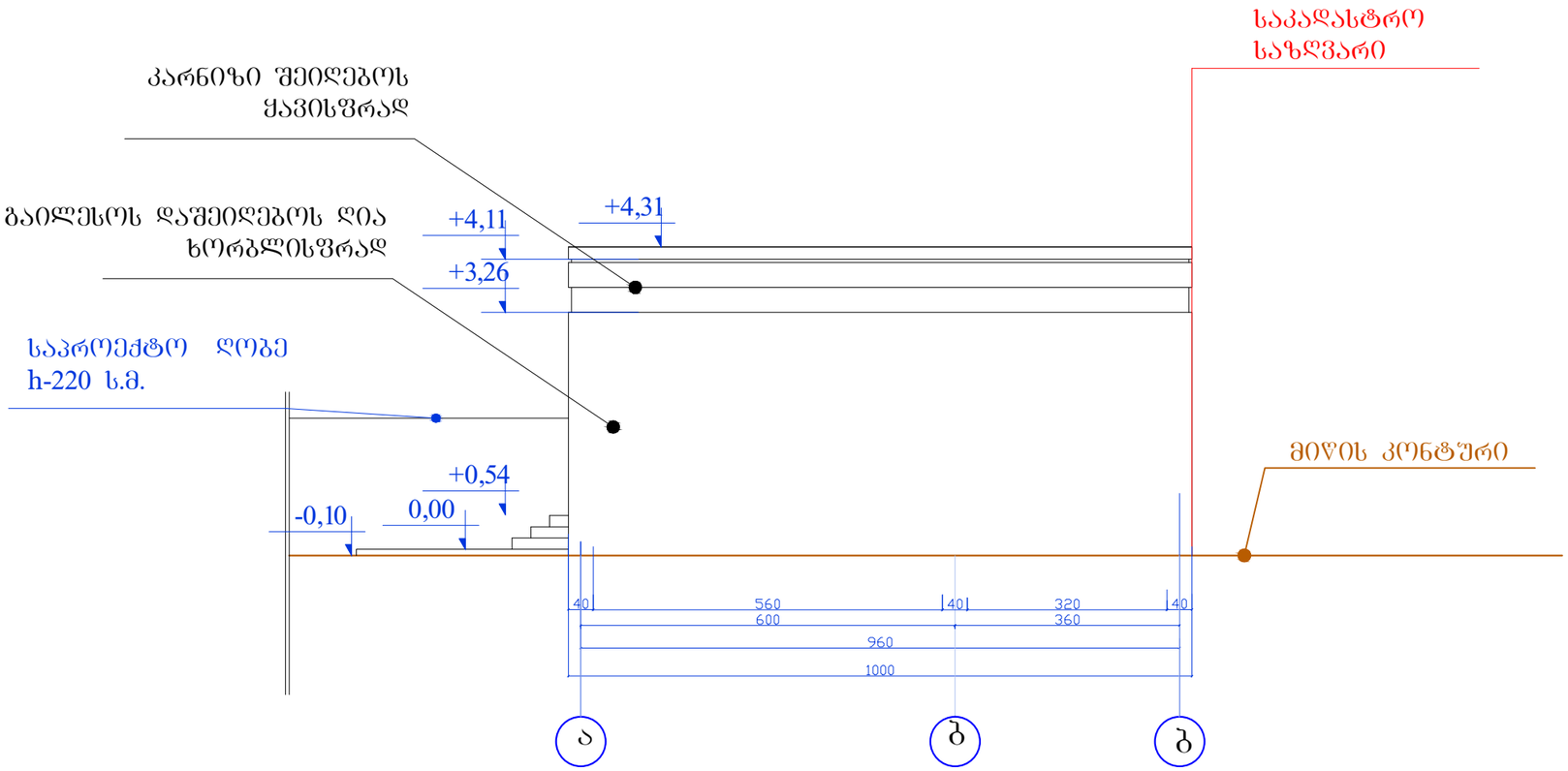

ფასადი ა-ბღერძებში
მ-1:100

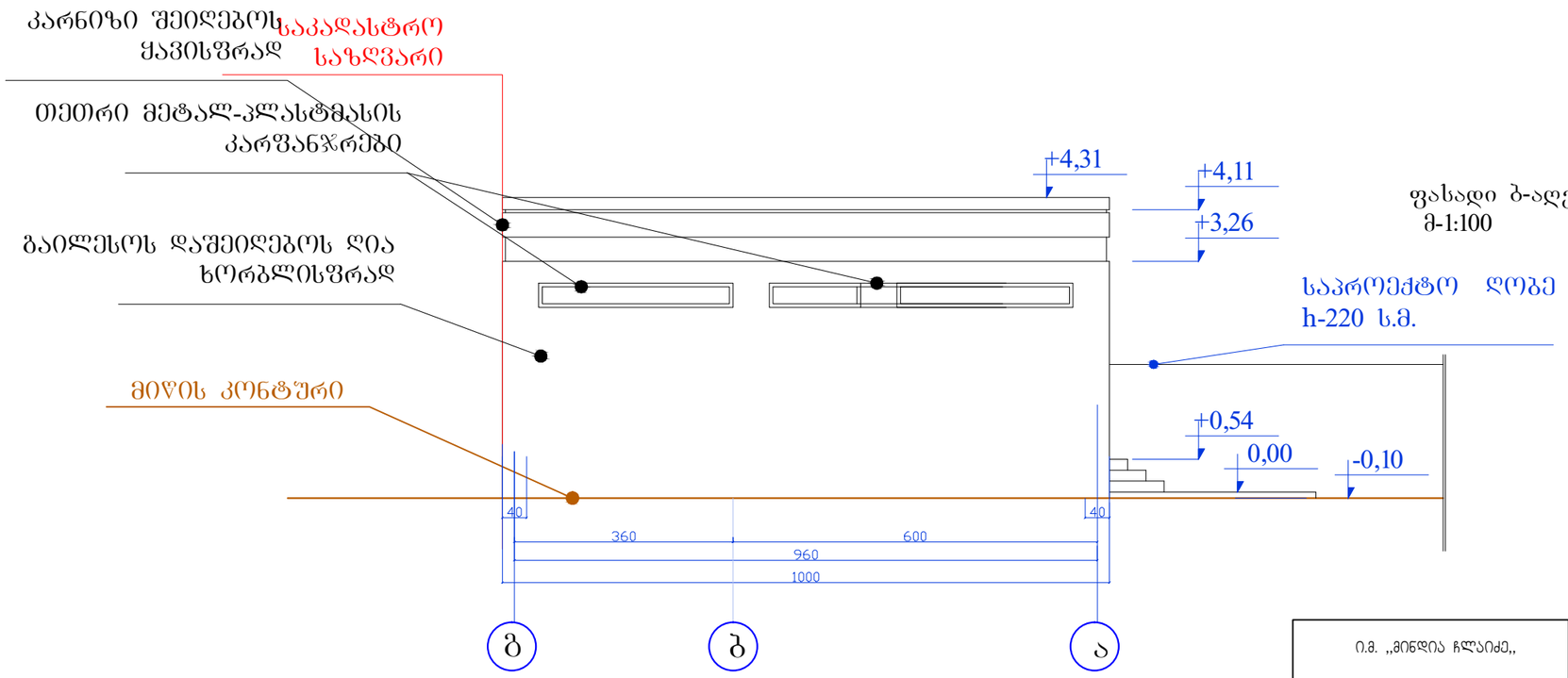

ფასადი ბ-აღერძებში
მ-1:100

ი.მ. ,,მინდია ჩლაიძე,,		ქ.თბილისი სოფელი დილომი- ,,ჩალიპირები,, შ.პ.ს.,,მარმარილოს კუთვნილ მიწის ნაკვეთში(№032/692) მცირეწე საწარმო ნაგებობების მშენებლობის პროექტი			
დირექტორი		მ.ჩლაიძე	არქიტექტურული ნაწილი		
არქიტექტორი		ლ.ჩლაიძე	ფასადი ა-ბ და ბ-ა ღერძებში მ-1:100	ფურც.	
შესრულა		დ.კაკანაძე		რაოდ:	
შეამოწმა		ლ.ჩლაიძე		ფურც.N	