სართულის გეგმა მ. 1-100

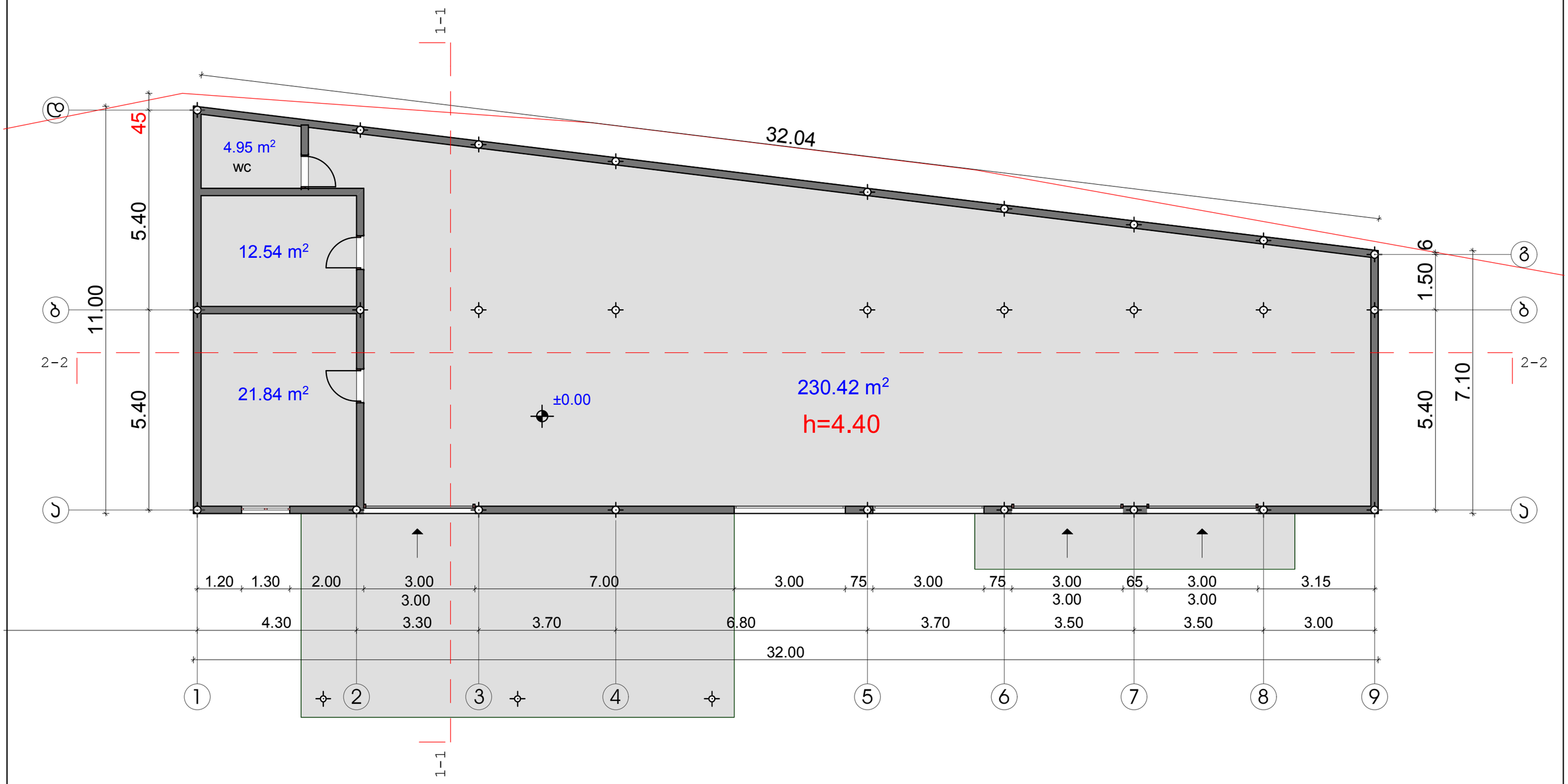

± 0.00 =425.90

შპს. არქიტექტდიზაინ ნოდო " ქ. თბილისი ჩუღურეთი ლარეხის ქ. № 5		სტადია	ფურც.	რაოდ.	დაკვ.
		მ.პრ			5/09
სართულის გეგმა	დირექტორი				ნ. დოჭვირი
	პრ. მთ. არქ.				ნ. დოჭვირი
	არქიტექტორი				თ.ვაჩნაძე
	შეამოწმა				
	დამკვეთი				

სასაწყობე შენობის პროექტი ქ.თბილისში , ჩიხი სამგორი, №14, ნაკვეთი №09/005

სახურავის გეგმა მ-1:100

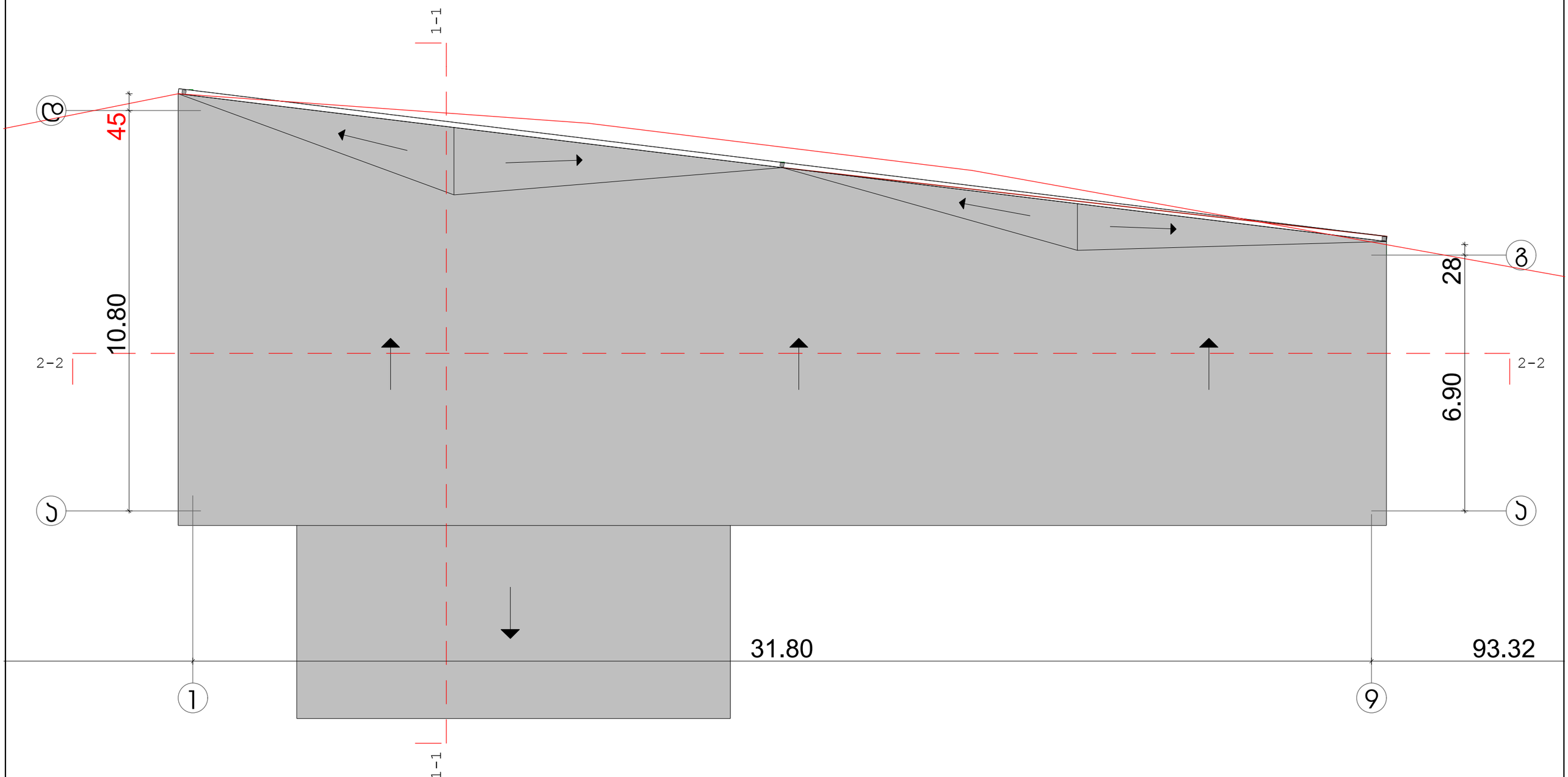

± 0.00 =425.90

შპს. არქიტექტდიზაინ ნოდო " ქ. თბილისი ჩუღურეთი ლარეხის ქ. № 5		სტადია	ფურც.	რაოდ	დაკვ.
		მ.პრ			5/09
სახურავის გეგმა	დირექტორი				ნ. დოჭვირი
	პრ. მთ. არქ.				ნ. დოჭვირი
	არქიტექტორი				თ.ვაჩნაძე
სასაწყობე შენობის პროექტი ქ.თბილისში , ჩიხი სამგორი, №14, ნაკვეთი №09/005	შეამოწმა				
	დამკვეთი				