შენობა №1 გამშვები პუნქტი
I სართულის გეგმა(არსებული)

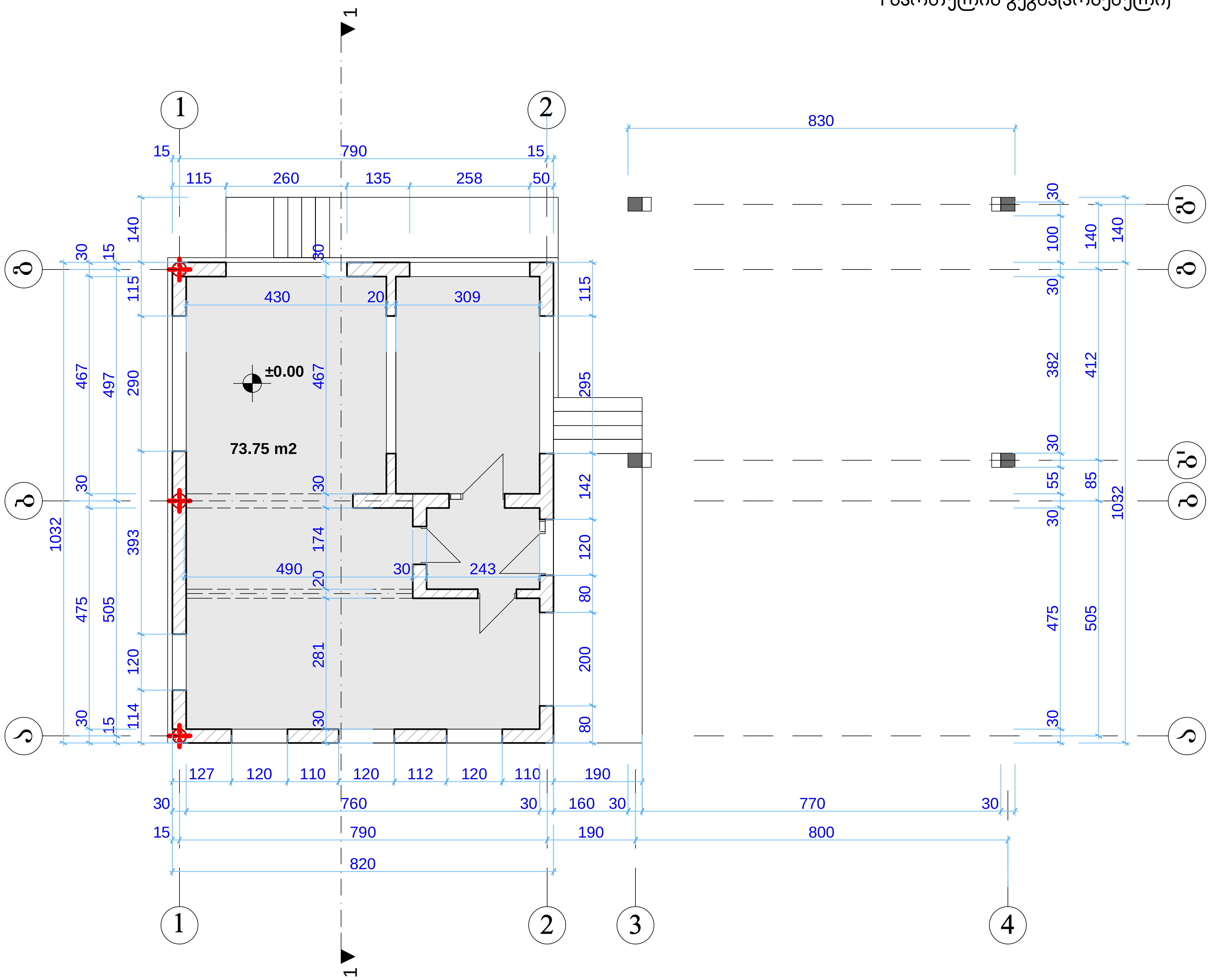

ფორმატი რ□რღ მძ		პროექტის № რლჟჩთ №
A - 3		

ექსპლიკაცია

არსებული შენობის ფართი
შიდა კონტურზე 73.75 კვ.მ

შენიშვნები NOTES

დამკვეთი CLIENT	შოთა რეხვიაშვილი
პროექტი PROJECT	არსებული ავტოსადგომის რეკონსტრუქციის პროექტი
მისამართი ADDRESS	ქ.თბილისი კაიროს ქ.№ 81

თანამდებობა	გვარი	ხელმოწერა
პრ. ავტორი	ა.მიქუჩაძე	
პრ. ავტორი	ე.ცქვიტინიძე	
დაამუშავა	თ.ჯანაშვილი	

შ/პ "არჩილ მიქუჩაძე"
ს/კ 01019012603

არსებული აზომვითი ნახაზი

მაშტაბი SCALE	თარიღი DATE OF ISSUE 01/05/2012წ
1:100	ნახაზი DRVG. შ.№1 I სართულის გეგმა
სტადია STAGE	ფურც. PAGES / სულ ALL
არქ. პროექტი	

შენობა № 1 გამშვები პუნქტი
სახურავის გეგმა(არსებული)

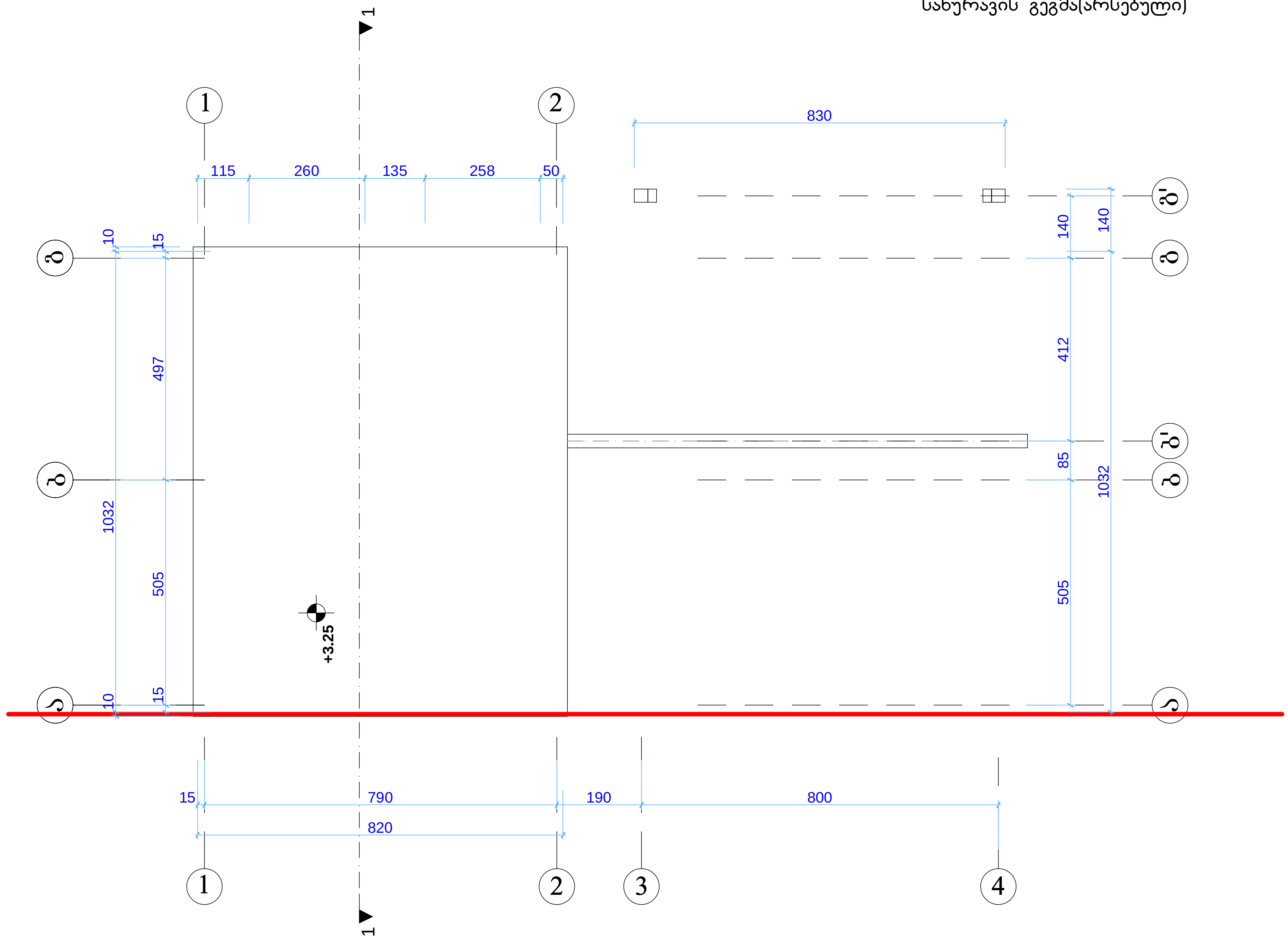

ფორმატი A - 3		პროექტის №
ექსპლოატაცია		
შენიშვნები		NOTES
დამკვეთი CLIENT	შოთა რეხვიაშვილი	
პროექტი PROJECT	არსებული ავტოსადგომის რეკონსტრუქციის პროექტი	
მისამართი ADDRESS	ქ.თბილისი კაიროს ქ.№ 81	
თანამდებობა	გვარი	ხელმოწერა
პრ. ავტორი	ა.მიქუჭაძე	
პრ. ავტორი	ე.ცქვიტინიძეი	
დაამუშავა	თ.ჯანაშვილი	
	შ/პ "არჩილ მიქუჩაძე" ს/კ 01019012603	
არსებული აზომვითი ნახაზი		
მაშტაბი SCALE	თარიღი DATE OF ISSUE	01/05/20126
1:100	ნახაზი DRVG. შ.№1 სახურავის გეგმა	
სტადია STAGE	ფურც. PAGES	სულ ALL
არქ. პროექტი		

შენობა №4 ოფისი

1 სართულის გეგმა
(არსებული)

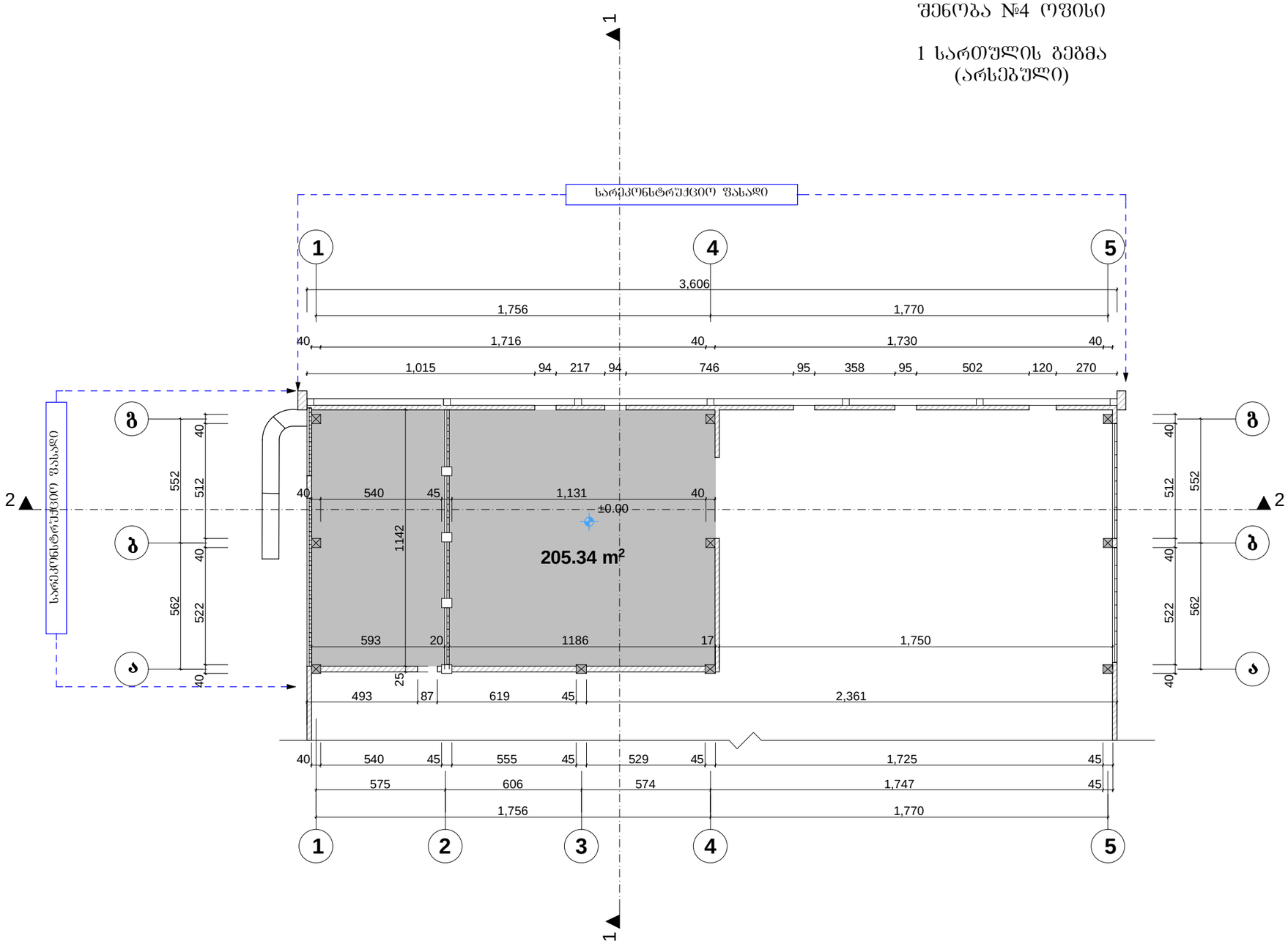

ფორმატი რ□რო მიძ		პროექტის № რიგით №
A - 3		

ექსპლიკაცია

საპროექტო ფართი - 205.34 კვ.მ

შენიშვნები NOTES

დამკვეთი CLIENT	შოთა რეხვიაშვილი	
პროექტი PROJECT	არსებული ავტოსადგომის რეკონსტრუქციის პროექტი	
მისამართი ADDRESS	ქ.თბილისი ჯაიროს ქ.№ 81	
თანამდებობა	გვარი	ხელმოწერა
პრ. ავტორი	ა.მიქუჭაძე	
პრ. ავტორი	ე.ცქვიტინიძეი	
დაამუშავა	თ.ჯანაშვილი	

შ/პ "არჩილ მიქუჭაძე"
ს/კ 01019012603

არსებული აზომვითი ნახაზი

მაშტაბი SCALE	თარიღი DATE OF ISSUE 01/05/2026
1:200	ნახაზი DRVG. **შ.№4 1 სართულის გეგმა**
სტადია STAGE	ფურც. PAGES / სულ ALL
არქ. პროექტი	

ფორმატი
რ□რლ მმ
A - 3

პროექტის №
რიგით №

ექსპლიკაცია

შენიშვნები NOTES

შენობა №4 ოფისი

სახურავის გეგმა
(არსებული)

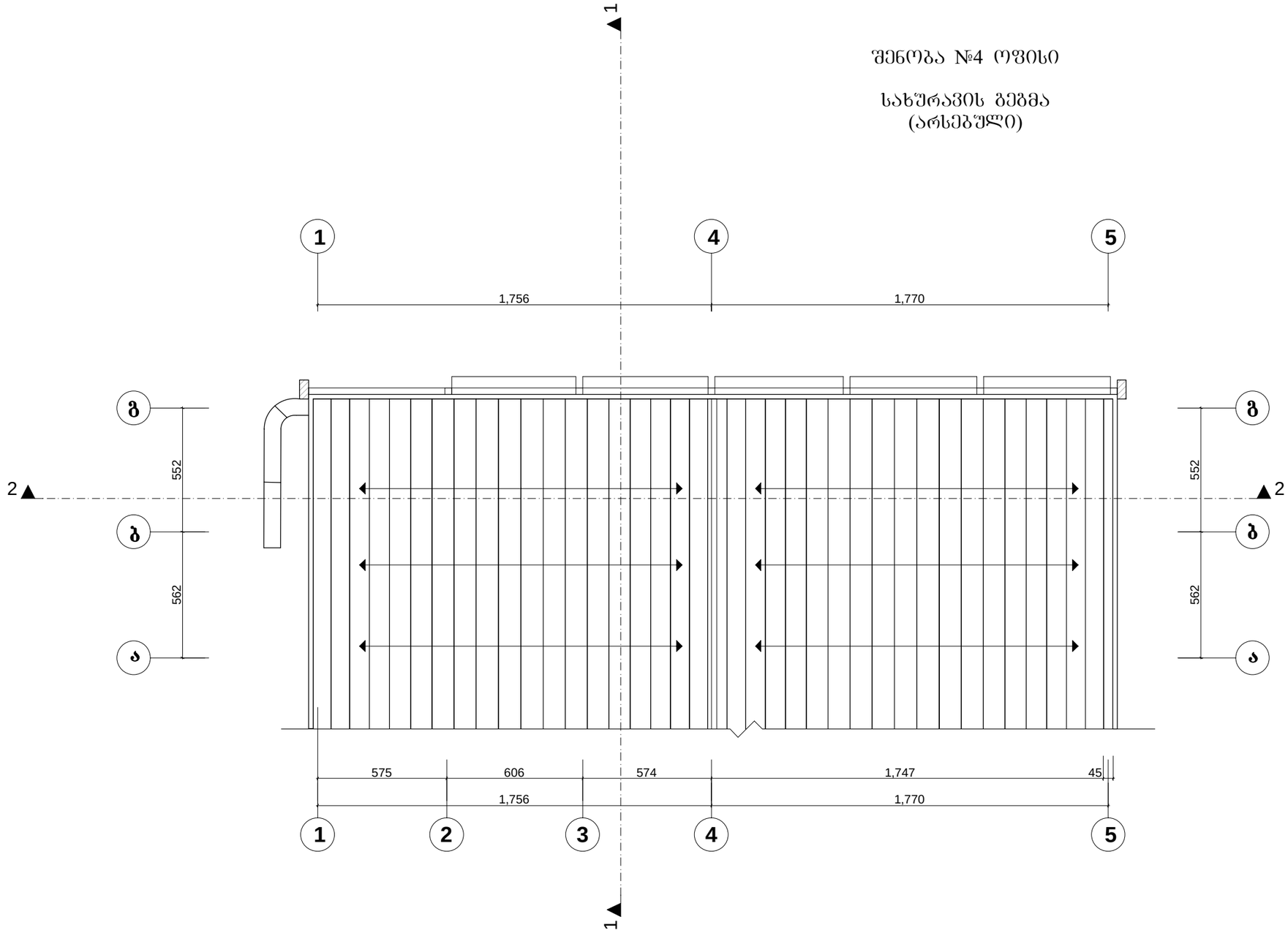

დამკვეთი CLIENT	შოთა რეხვიაშვილი	
პროექტი PROJECT	არსებული ავტოსადგომის რეკონსტრუქციის პროექტი	
მისამართი ADDRESS	ქ.თბილისი ჯაიროს ქ.№ 81	
თანამდებობა	გვარი	ხელმოწერა
პრ. ავტორი	ა.მიქუჭაძე	
პრ. ავტორი	ე.ცქვიტინიძეი	
დაამუშავა	თ.ჯანაშვილი	

შპს "არჩილ მიქუჭაძე"
ს/კ 01019012603

არსებული აზომვითი ნახაზი

მაშტაბი SCALE	თარიღი DATE OF ISSUE 01/05/2026
1:200	ნახაზი DRVG.
	შ.№4 სახურავის გეგმა
სტადია STAGE	ფურც. PAGES / სულ ALL
არქ. პროექტი	

შენობა № 2 ბენზინგასამართი
I სართულის გეგმა (ანაზომი)

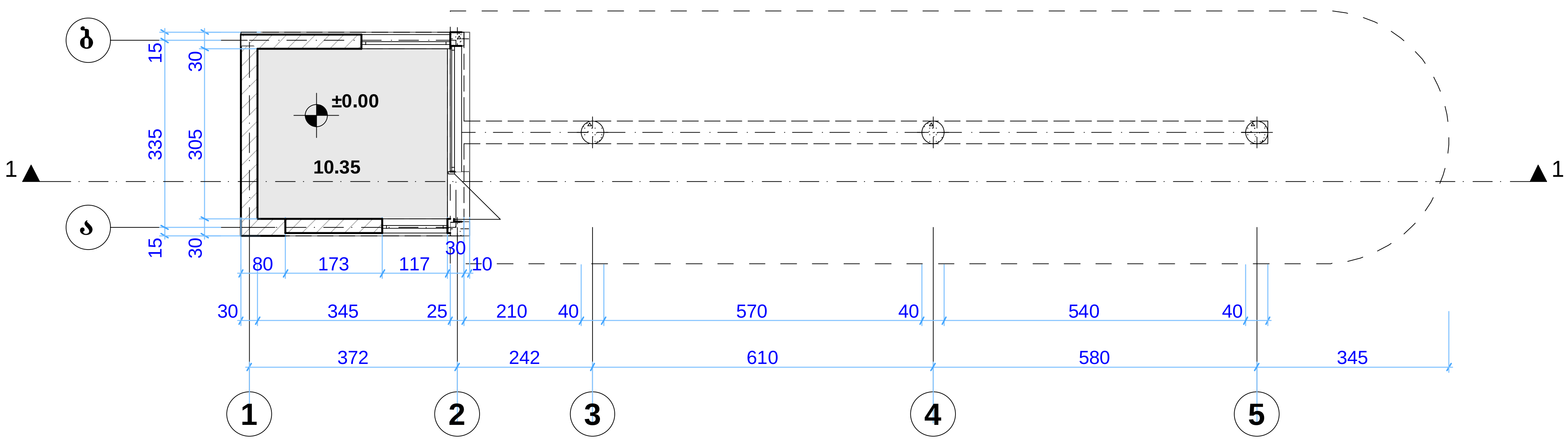

ფორმატი		პროექტის №
A - 3		

ექსპლიკაცია

არსებული შენობის ფართი
შიდა კონტურზე 10.35კვ.მ

შენიშვნები NOTES

დამკვეთი CLIENT	შოთა რეხვიაშვილი
პროექტი PROJECT	არსებული ავტოსადგომის რეკონსტრუქციის პროექტი
მისამართი ADDRESS	ქ.თბილისი კაიროს ქ.№ 81

თანამდებობა	გვარი	ხელმოწერა
პრ. ავტორი	ა.მიქუჩაძე	
პრ. ავტორი	ე.ცქვიტინიძე	
დაამუშავა	თ.ჯანაშვილი	

შ/პ "არჩილ მიქუჩაძე"
ს/კ 01019012603

არსებული აზომვითი ნახაზი

მაშტაბი SCALE	თარიღი DATE OF ISSUE 01/05/2012წ
1:100	ნახაზი DRVG. შ.№2 I სართულის გეგმა
სტადია STAGE	ფურც. PAGES / სულ ALL
არქ. პროექტი	

შენობა № 2 ბენზინგასამართი
სახურავის გეგმა (ანაზომი)

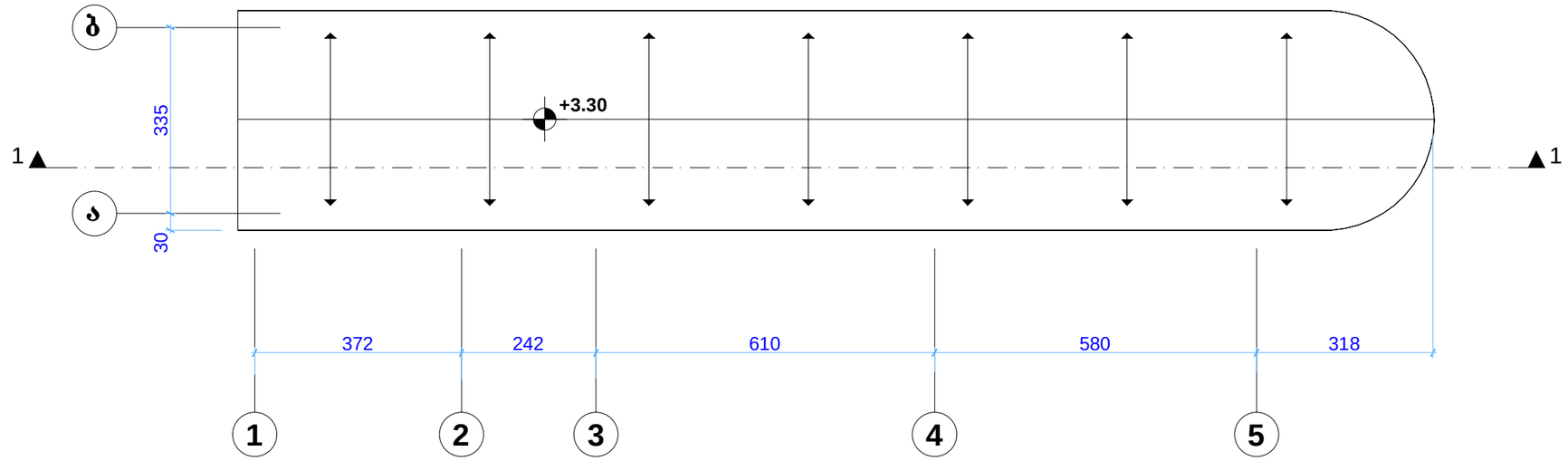

ფორმატი ფორმ		პროექტის № რიგით №
A - 3		

ექსპლიკაცია

შენიშვნები NOTES

დამკვეთი CLIENT	შოთა რეხვიაშვილი	
პროექტი PROJECT	არსებული ავტოსადგომის რეკონსტრუქციის პროექტი	
მისამართი ADDRESS	ქ.თბილისი ჯაიროს ქ.№ 81	
თანამდებობა	გვარი	ხელმოწერა
პრ. ავტორი	ა.მიქუჭაძე	
პრ. ავტორი	ე.ცქვიტინიძეი	
დაამუშავა	თ.ჯანაშვილი	

შპს "არჩილ მიქუჭაძე"
ს/კ 01019012603

არსებული აზომვითი ნახაზი

მაშტაბი SCALE	თარიღი DATE OF ISSUE	01/05/2012წ
1:100	ნახაზი	DRVG.
	შ.№2 სახურავის გეგმა	
სტადია STAGE	ფურც. PAGES	სულ ALL
არქ. პროექტი		

შენობა № 3 სანყვანძი
I სართულის გეგმა(არსებული)

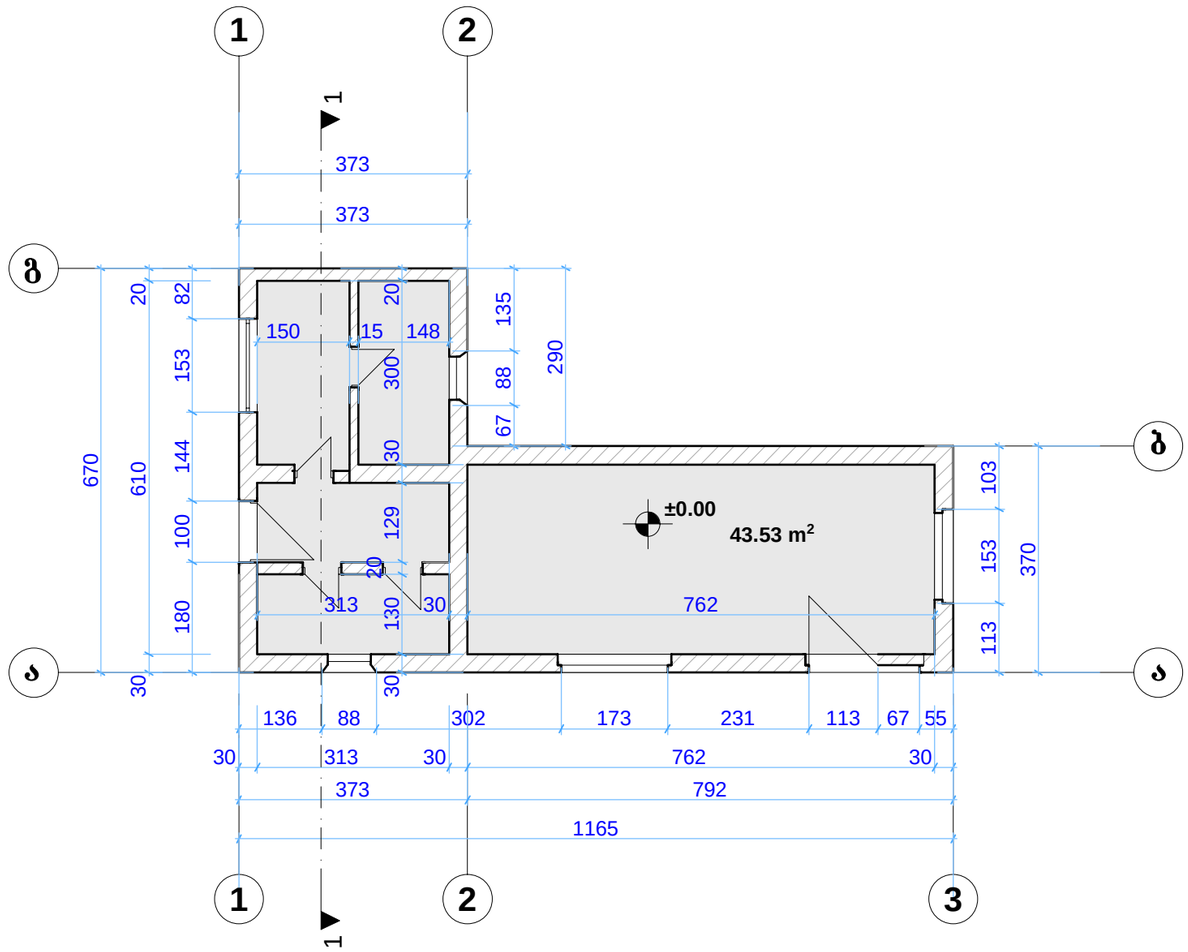

ფორმატი ლ□რ მმ		პროექტის № რიგით №
A - 3		

ექსპლიკაცია

არსებული შენობის ფართი შიდა კონტურზე 43.53 კვ.მ

შენიშვნები NOTES

±0.00 არქიტექტურული ნიშნული

დამკვეთი CLIENT	შოთა რეხვიაშვილი	
პროექტი PROJECT	არსებული ავტოსადგომის რეკონსტრუქციის პროექტი	
მისამართი ADDRESS	ქ.თბილისი ჯაიროს ქ.№ 81	
თანამდებობა	გვარი	ხელმოწერა
პრ. ავტორი	ა.მიქუჭაძე	
პრ. ავტორი	ე.ცქვიტინიძეი	
დაამუშავა	თ.ჯანაშვილი	

შ/პ "არჩილ მიქუჭაძე"
ს/კ 01019012603

არსებული აზომვითი ნახაზი

მასშტაბი SCALE	თარიღი DATE OF ISSUE	01/05/2012წ
1:100	ნახაზი DRVG.	შ.№3 I სართულის გეგმა
სტადია STAGE	ფურც. PAGES	სულ ALL
არქ. პროექტი		

შენობა № 3 სანკვანძი
სახურავის გეგმა(არსებული)

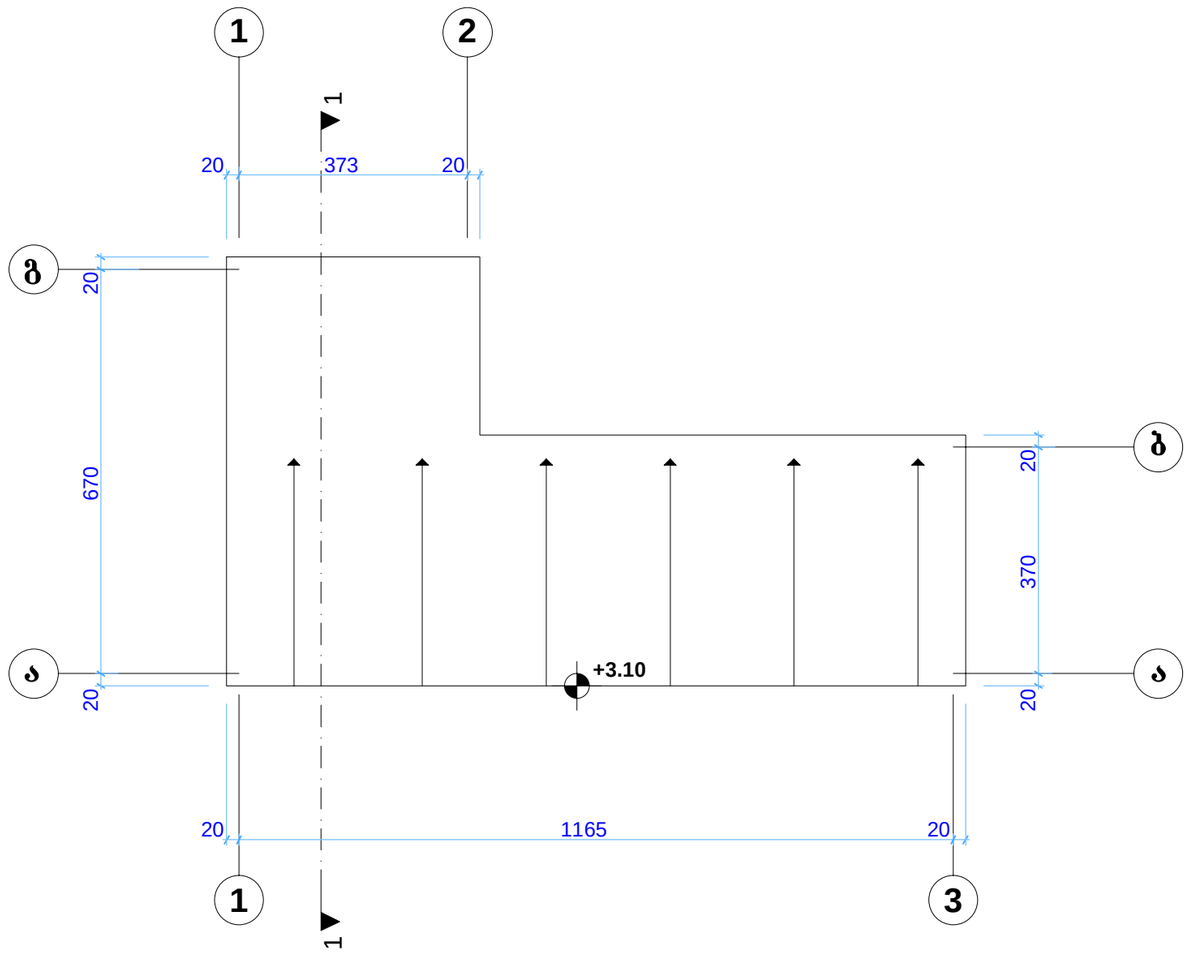

ფორმატი		პროექტის №
A - 3		

ექსპლიკაცია

შენიშვნები NOTES

დამკვეთი CLIENT	შოთა რეხვიაშვილი
პროექტი PROJECT	არსებული ავტოსადგომის რეკონსტრუქციის პროექტი
მისამართი ADDRESS	ქ.თბილისი ჯაიროს ქ.№ 81

თანამდებობა	გვარი	ხელმოწერა
პრ. ავტორი	ა.მიქუჭაძე	
პრ. ავტორი	ე.ცქვიტინიძეი	
დაამუშავა	თ.ჯანაშვილი	

შპს "არჩილ მიქუჭაძე"
ს/კ 01019012603

არსებული აზომვითი ნახაზი

მასშტაბი SCALE	თარიღი DATE OFISSUE 01/05/2012წ
1:100	ნახაზი DRVG.
	შ.№3 სახურავის გეგმა
სტადია STAGE	ფურც. PAGES / სულ ALL
არქ. პროექტი	

შენობა №1 გამშვები პუნქტი
I სართულის გეგმა(საპროექტო)

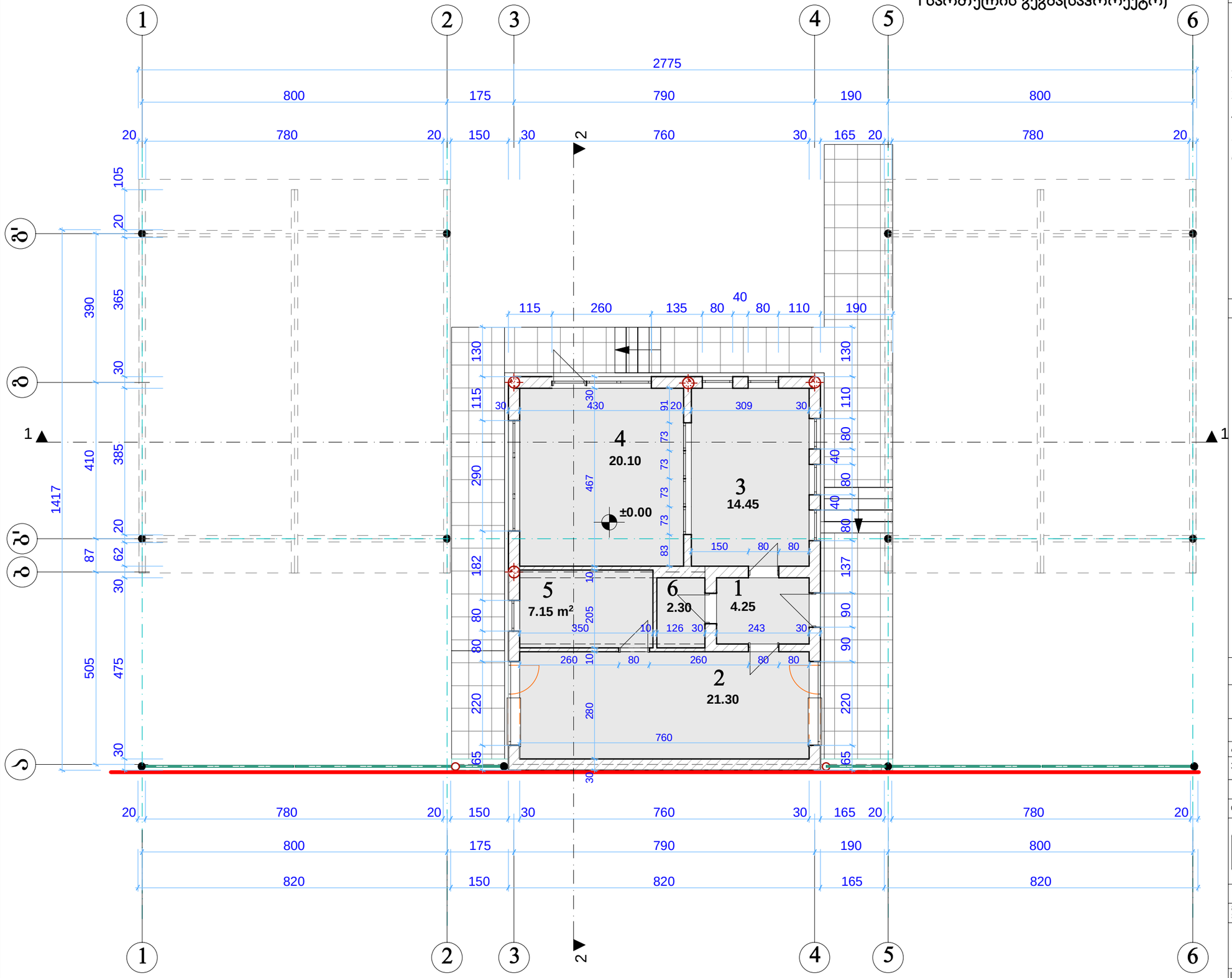

ფორმატი		პროექტის №
A - 3		

ექსპლიკაცია

1. ჰოლი	4.25 კვ.მ
2. დაცვის ოთახი	21.30 კვ.მ
3. სალარო	14.45 კვ.მ
4. მისაღები	20.10 კვ.მ
5. მოსასვენებელი ოთახი	7.15 კვ.მ
6. სანკვანძი	2.30 კვ.მ

საერთო ფართი 69.55 კვ.მ

შენიშვნები NOTES

დამკვეთი CLIENT	შოთა რეხვიაშვილი
პროექტი PROJECT	არსებული ავტოსადგომის რეკონსტრუქციის პროექტი
მისამართი ADDRESS	ქ.თბილისი ჯაიროს ქ.№ 81

თანამდებობა	გვარი	ხელმოწერა
პრ. ავტორი	ა.მიქუჭაძე	
პრ. ავტორი	ე.ცქვიტინიძეი	
დაამუშავა	თ.ჯანაშვილი	

შ/პ "არჩილ მიქუჭაძე"
ს/კ 01019012603

საპროექტო წინადადება

მასშტაბი SCALE	თარიღი DATE OF ISSUE 01/05/2026
1:100	ნახაზი DRVG.
	შ.№1 I სართულის გეგმა
სტადია STAGE	ფურც. PAGES / სულ ALL
არქ. პროექტი	

შენობა №1 გამშვები პუნქტი
სახურავის გეგმა(საპროექტო)

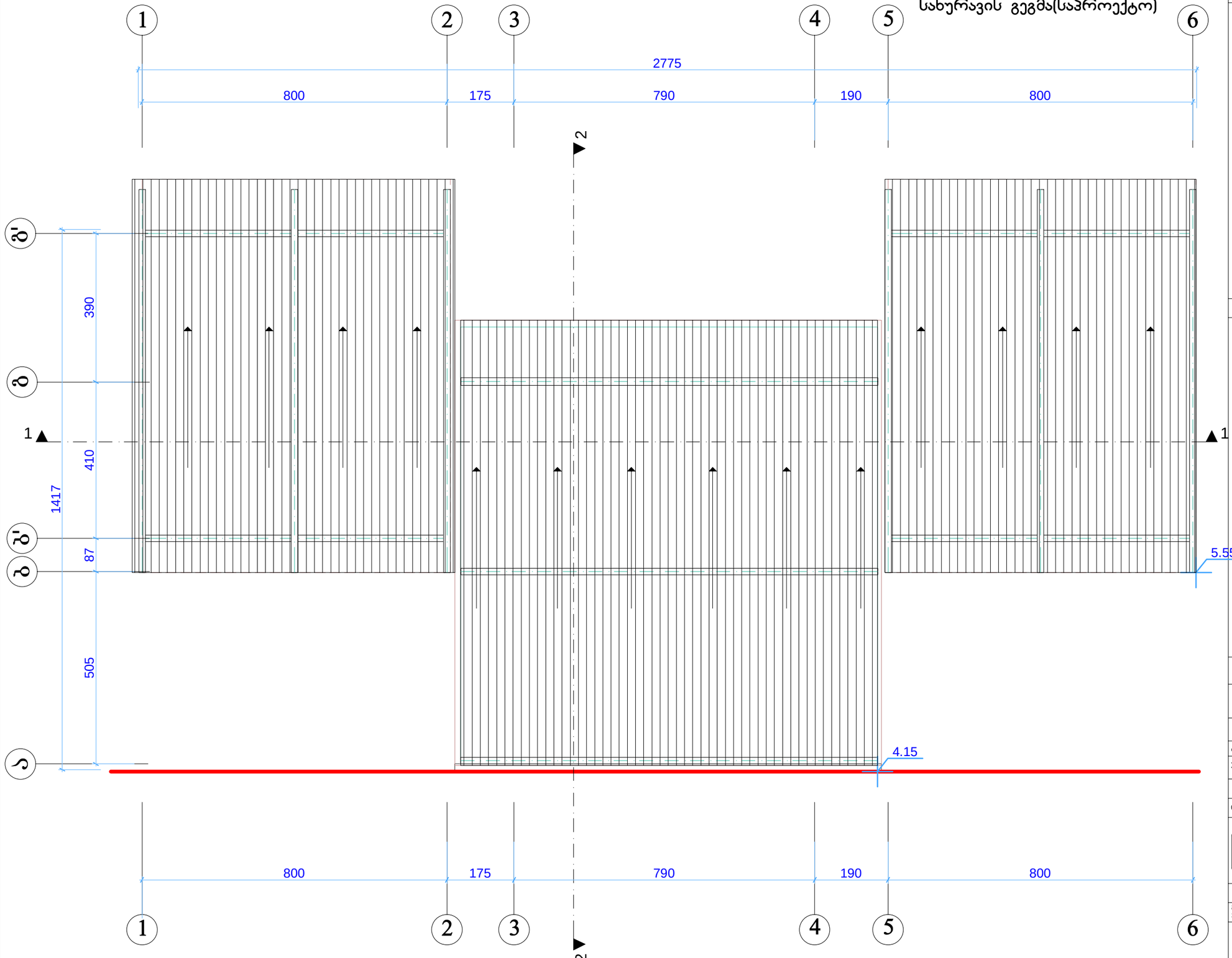

ფორმატი ფორმ		პროექტის № რიგით №
A - 3		

ექსპლიკაცია

შენიშვნები NOTES

დამკვეთი CLIENT	შოთა რეხვიაშვილი	
პროექტი PROJECT	არსებული ავტოსადგომის რეკონსტრუქციის პროექტი	
მისამართი ADDRESS	ქ.თბილისი ჯაიროს ქ.№ 81	
თანამდებობა	გვარი	ხელმოწერა
პრ. ავტორი	ა.მიქუჭაძე	
პრ. ავტორი	ე.ცქვიტინიძეი	
დაამუშავა	თ.ჯანაშვილი	

შპს "არჩილ მიქუჭაძე"
ს/კ 01019012603

საპროექტო წინადადება

მასშტაბი SCALE	თარიღი DATE OF ISSUE	01/05/2026
1:100	ნახაზი DRVG.	შ.№1 სახურავის გეგმა
სტადია STAGE	ფურც. PAGES	სულ ALL
არქ. პროექტი		

შენობა№4 ოფისი
I სართულის გეგმა (საპროექტო)

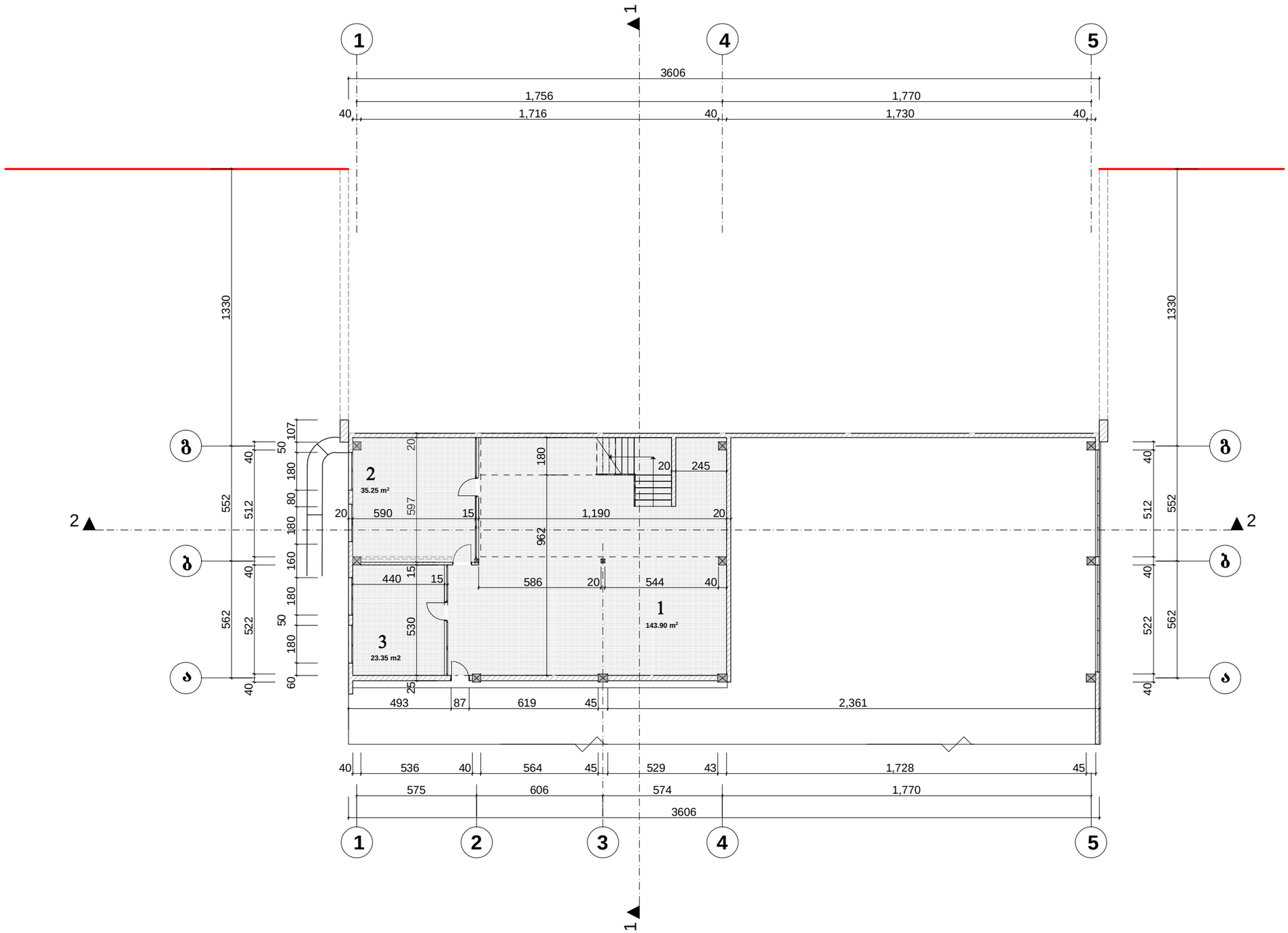

ფორმატი A - 3

პროექტის № რიგით №

ექსპლიკაცია

1. საერთო სივრცე	143.90 კვ.მ
2. სათათბირო ოთახი	35.25 კვ.მ
3. სამზარეულო-სასადილო	23.35 კვ.მ

საერთო ფართი: 202.5 კვ.მ

შენიშვნები NOTES

დამკვეთი CLIENT	შოთა რეხვიაშვილი
პროექტი PROJECT	არსებული ავტოსადგომის რეკონსტრუქციის პროექტი
მისამართი ADDRESS	ქ.თბილისი ჯაიროს ქ.№ 81

თანამდებობა	გვარი	ხელმოწერა
პრ. ავტორი	ა.მიქუჭაძე	
პრ. ავტორი	ე.ცქვიტინიძე	
დაამუშავა	თ.ჯანაშვილი	

შ/პ "არჩილ მიქუჭაძე"
ს/კ 01019012603

საპროექტო წინადადება

მასშტაბი SCALE	თარიღი DATE OF ISSUE 01/05/2026
1:200	ნახაზი DRVG.
	შ№4 1 სართულის გეგმა
სტადია STAGE	ფურც. PAGES / სულ ALL
არქ. პროექტი	

შენობა№4 ოფისი
ანტრესოლის გეგმა (საპროექტო)

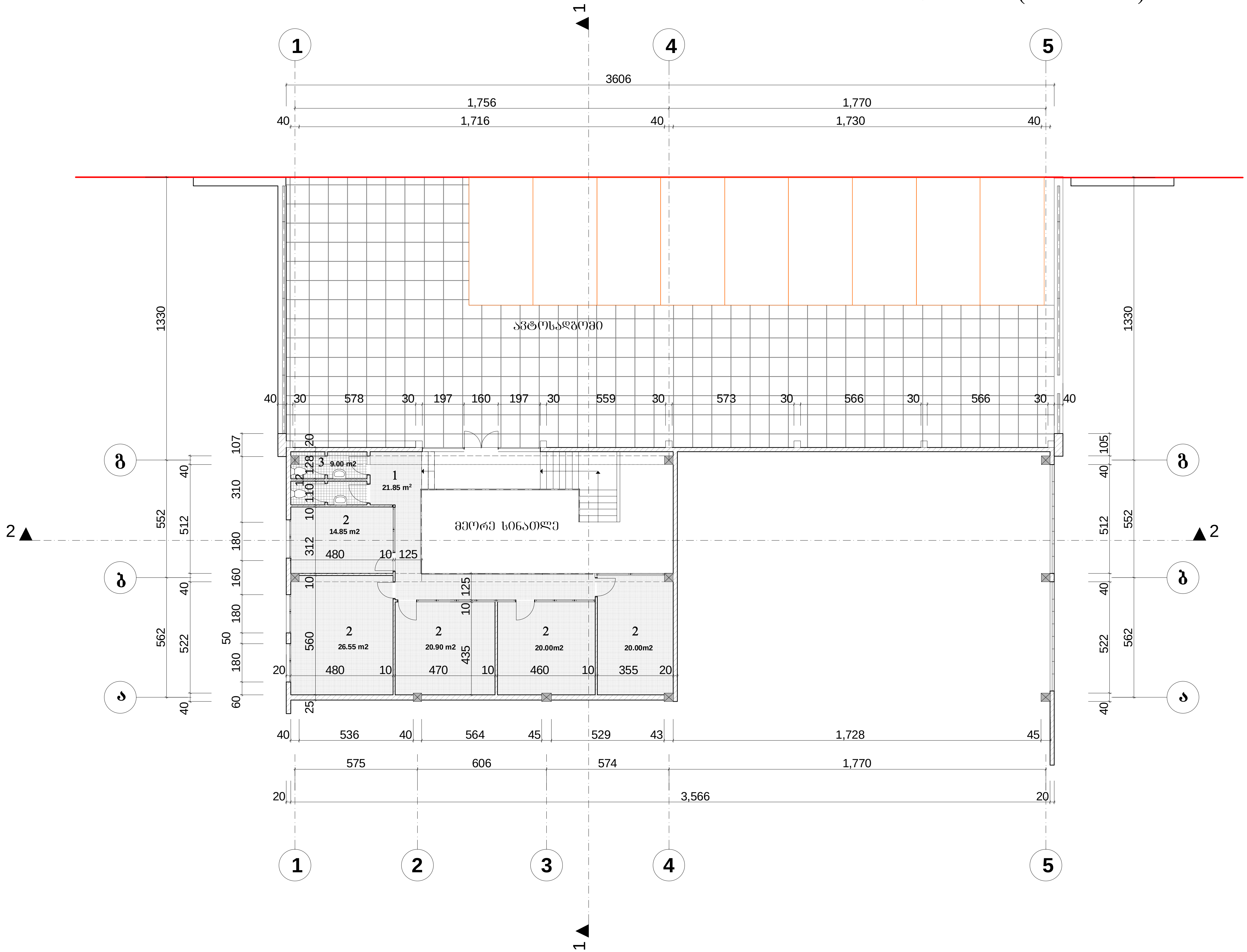

ფორმატი		პროექტის №
A - 3		

ექსპლიკაცია

1. კორიდორი 21.85 კვ.მ
2. ოფისები 102.3 კვ.მ
3. სანკვანძი 9.0 კვ.მ

საერთო ფართი: 133.15 კვ.მ

შენიშვნები NOTES

დამკვეთი CLIENT	შოთა რეხვიაშვილი
პროექტი PROJECT	არსებული ავტოსადგომის რეკონსტრუქციის პროექტი
მისამართი ADDRESS	ქ.თბილისი კაიროს ქ.№ 81

თანამდებობა	გვარი	ხელმოწერა
პრ. ავტორი	ა.მიქუჩაძე	
პრ. ავტორი	ე.ცქვიტინიძე	
დაამუშავა	თ.ჯანაშვილი	

შ/პ "არჩილ მიქუჩაძე"
ს/კ 01019012603

საპროექტო წინადადება

მაშტაბი SCALE	თარიღი DATE OF ISSUE	01/05/20126	
1:200	ნახაზი DRVG. შ.№4 ანტრესოლის გეგმა		
სტადია STAGE	ფურც. PAGES	სულ ALL	
არქ. პროექტი			

შენობა №4 ოფისი
სახურავის გეგმა (საპროექტო)

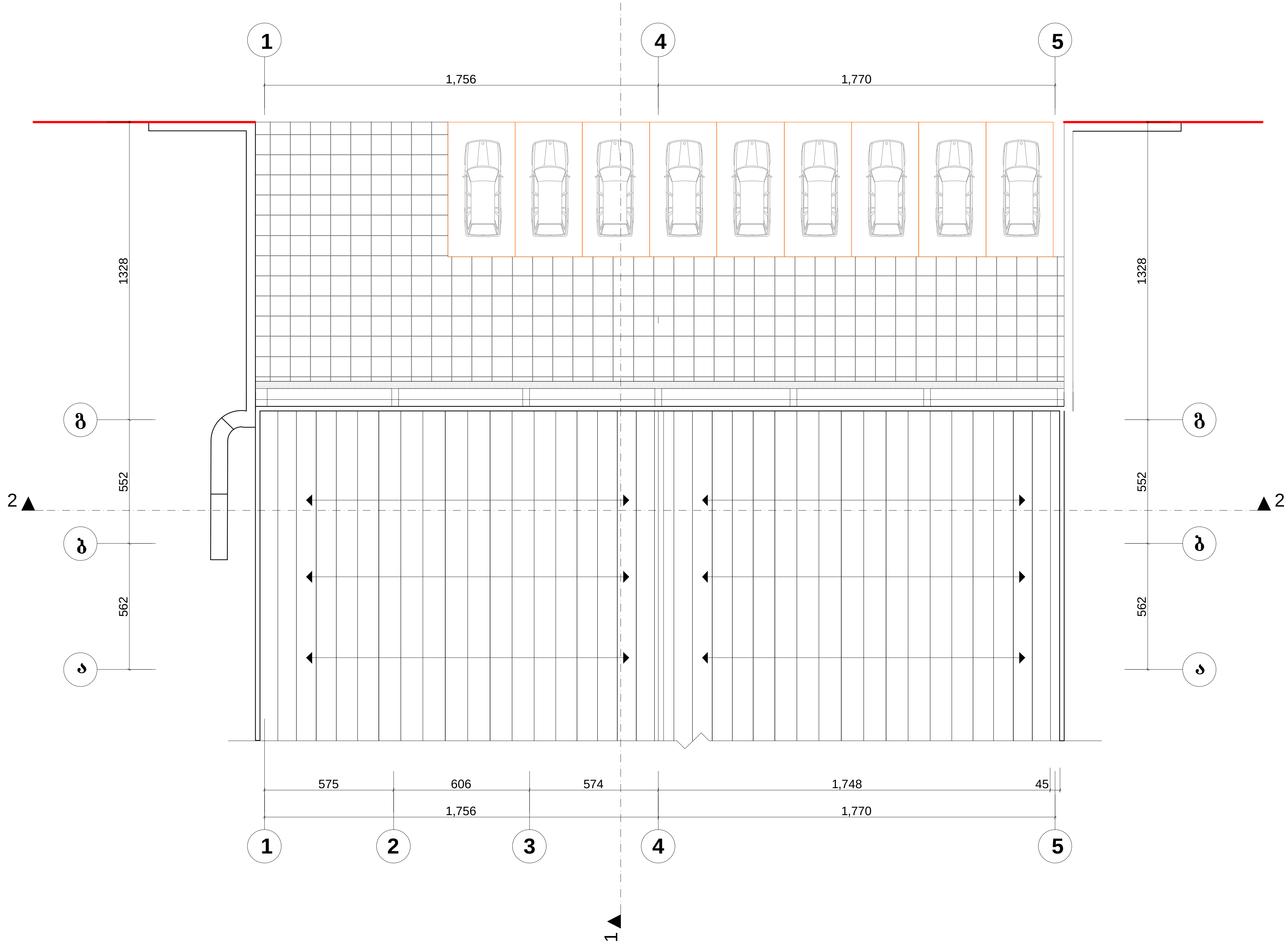

ფორმატი		პროექტის №
A - 3		
ექსპლიკაცია		
შენიშვნები	NOTES	
დამკვეთი CLIENT	შოთა რეხვიაშვილი	
პროექტი PROJECT	არსებული ავტოსადგომის რეკონსტრუქციის პროექტი	
მისამართი ADDRESS	ქ.თბილისი კაიროს ქ.№ 81	
თანამდებობა	გვარი	ხელმოწერა
პრ. ავტორი	ა.მიქუჭაძე	
პრ. ავტორი	ე.ცქვიტინიძე	
დაამუშავა	თ.ჯანაშვილი	
	შ/პ "არჩილ მიქუჭაძე" ს/კ 01019012603	
საპროექტო წინადადება		
მაშტაბი SCALE	თარიღი DATE OF ISSUE	01/05/2012წ
1:200	ნახაზი DRVG.	შ.№4 სახურავის გეგმა
სტადია STAGE	ფურც. PAGES	სულ ALL
არქ. პროექტი		

ფორმატი		პროექტის №
A - 3		

ექსპლიკაცია

1. საოპერატორო 10.35 კვ.მ
2. ღია ბაქანი 23.15 კვ.მ

საერთო ფართი 33.50 კვ.მ

შენობა № 2 ბენზინგასამართი I სართულის გეგმა(საპროექტო)

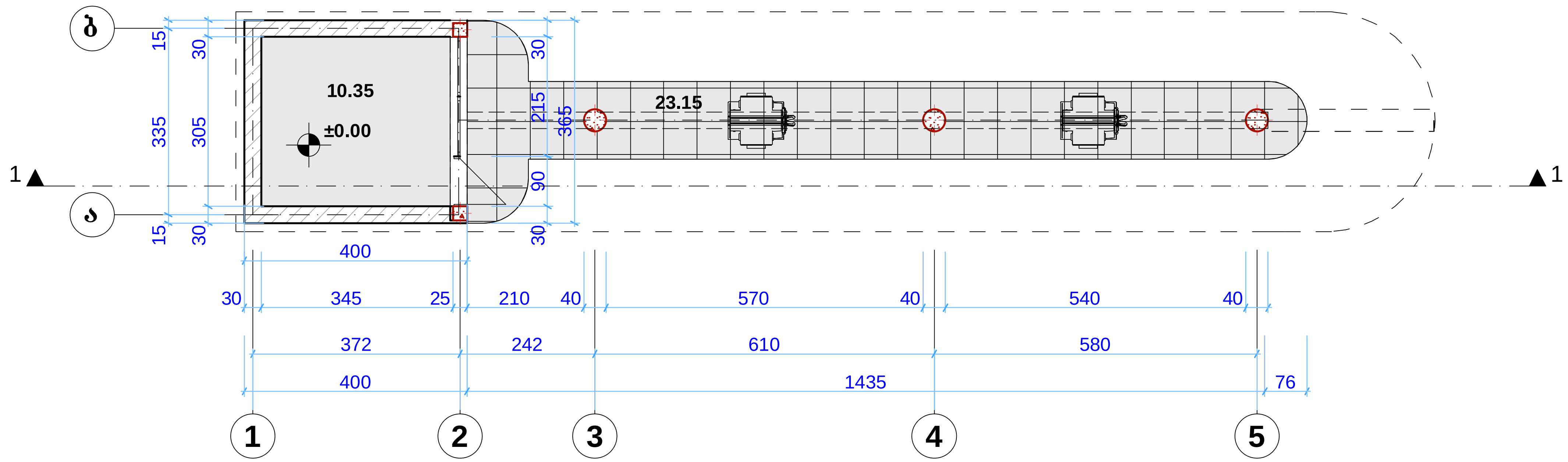

შენიშვნები	NOTES

დამკვეთი CLIENT	შოთა რეხვიაშვილი
პროექტი PROJECT	არსებული ავტოსადგომის რეკონსტრუქციის პროექტი
მისამართი ADDRESS	ქ.თბილისი კაიროს ქ.№ 81

თანამდებობა	გვარი	ხელმოწერა
პრ. ავტორი	ა.მიქუჩაძე	
პრ. ავტორი	ე.ცქვიტინიძე	
დაამუშავა	თ.ჯანაშვილი	

შ/პ "არჩილ მიქუჩაძე"
ს/კ 01019012603

საპროექტო წინადადება

მაშტაბი SCALE	თარიღი DATE OF ISSUE 01/05/20126	
1:100	ნახაზი DRVG. შ.№2 I სართულის გეგმა	
სტადია STAGE	ფურც. PAGES	სულ ALL
არქ. პროექტი		

შენობა № 2 ბენზინგასამართი სახურავის გეგმა(საპროექტო)

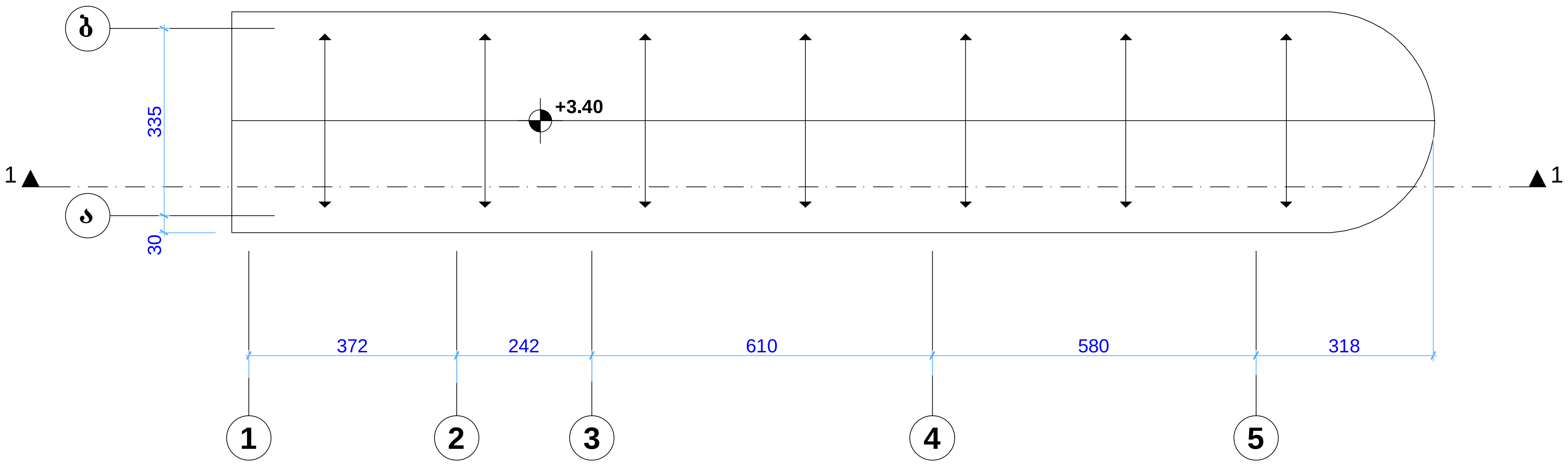

ფორმატი		პროექტის №
A - 3		

ექსპლიკაცია

შენიშვნები NOTES

დამკვეთი CLIENT	შოთა რეხვიაშვილი
პროექტი PROJECT	არსებული ავტოსადგომის რეკონსტრუქციის პროექტი
მისამართი ADDRESS	ქ.თბილისი კაიროს ქ.№ 81

თანამდებობა	გვარი	ხელმოწერა
პრ. ავტორი	ა.მიქუჩაძე	
პრ. ავტორი	ე.ცქვიტინიძე	
დაამუშავა	თ.ჯანაშვილი	

ფ/პ "არჩილ მიქუჩაძე"
ს/კ 01019012603

საპროექტო წინადადება

მაშტაბი SCALE	თარიღი DATE OF ISSUE 01/05/2012წ
1:100	ნახაზი DRVG. შ.№2 სახურავის გეგმა
სტადია STAGE	ფურც. PAGES / სულ ALL
არქ. პროექტი	

შენობა № 3 სანჯვანძი
I სართულის გეგმა(საპროექტო)

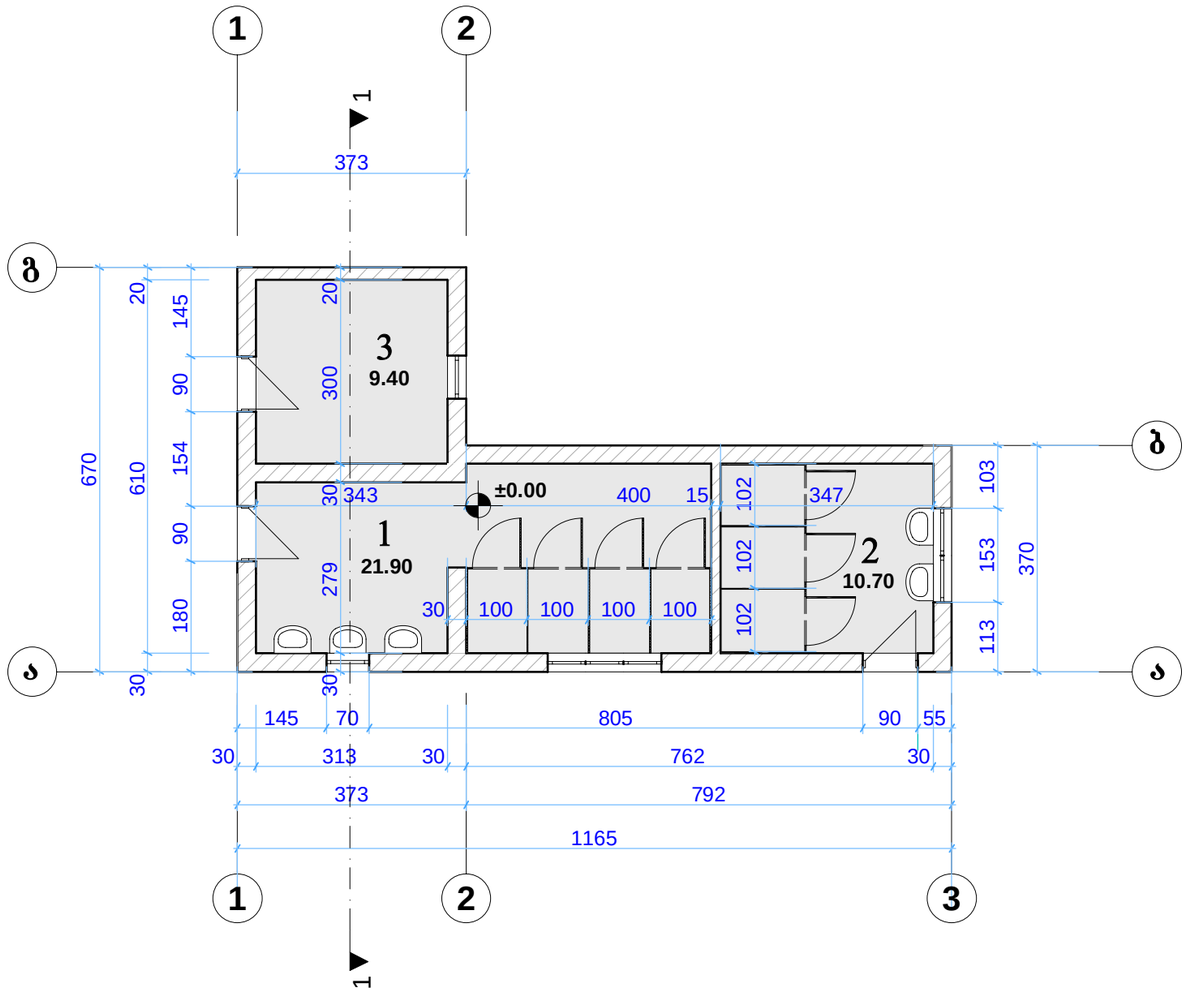

ფორმატი		პროექტის №
A - 3		

ექსპლიკაცია

1. სანკვანძი მამაკაცების 21.90 კვ.მ
2. სანკვანძი ქალების 10.70კვ.მ
3. დამხმარე ოთახი 9.40 კვ.მ

საერთო ფართი 42 კვ.მ

შენიშვნები NOTES

დამკვეთი CLIENT	შოთა რეხვიაშვილი	
პროექტი PROJECT	არსებული ავტოსადგომის რეკონსტრუქციის პროექტი	
მისამართი ADDRESS	ქ.თბილისი ჯაიროს ქ.№ 81	
თანამდებობა	გვარი	ხელმოწერა
პრ. ავტორი		
	ე.ცქვიტინიძეი	
დაამუშავა	თ.ჯანაშვილი	

შპს "არჩილ მიქუჭაძე"
ს/კ 01019012603

საპროექტო წინადადება

მასშტაბი SCALE	თარიღი DATE OF ISSUE	01/05/2012წ
1:100	ნახაზი DRVG.	შ.№3 I სართულის გეგმა
სტადია STAGE	ფურც. PAGES	სულ ALL
არქ. პროექტი		

შენობა № 3 სანკვანძი
სახურავის გეგმა(საპროექტო)

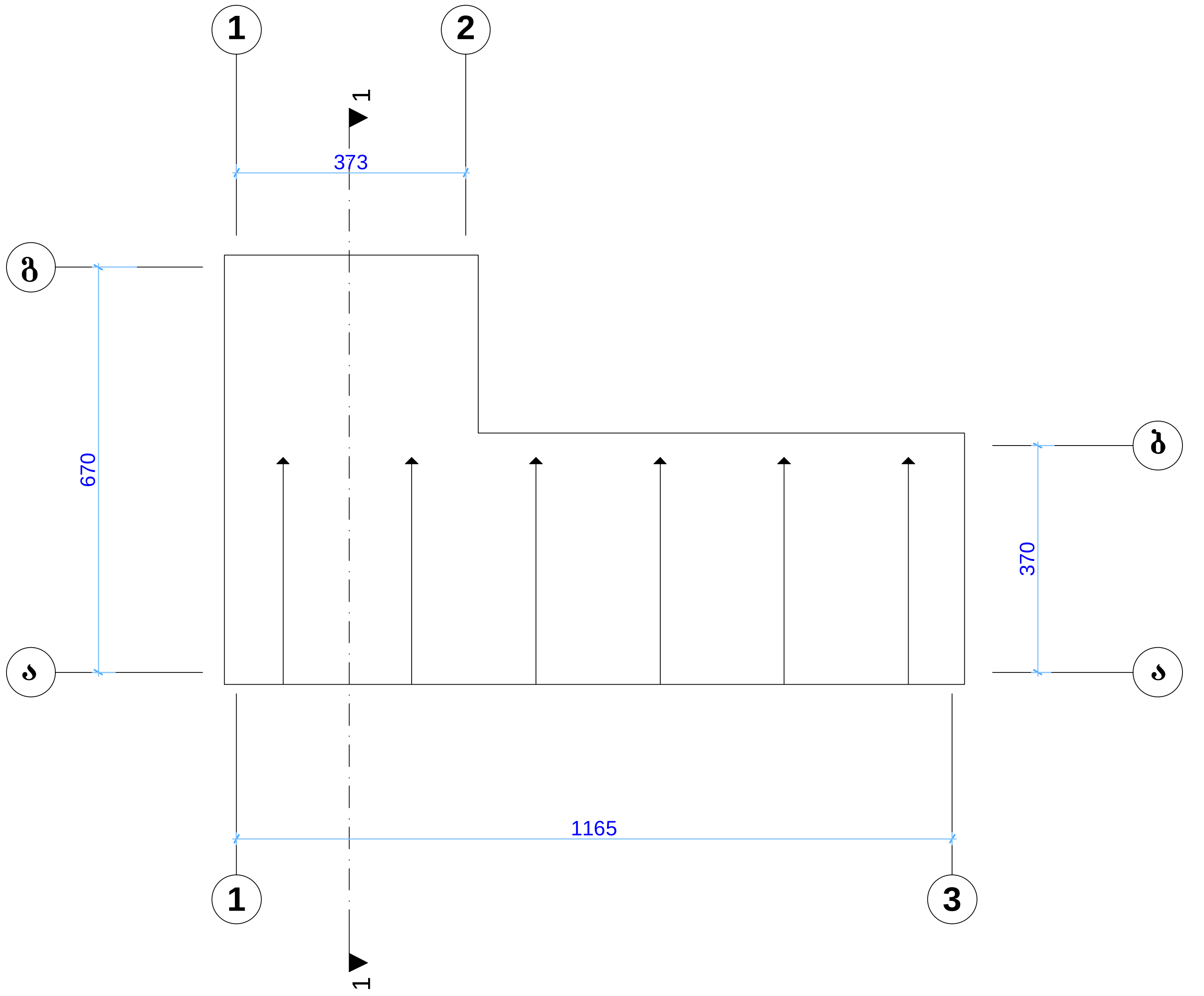

ფორმატი		პროექტის №
A - 3		

ექსპლიკაცია

შენიშვნები NOTES

დამკვეთი CLIENT	შოთა რეხვიაშვილი
პროექტი PROJECT	არსებული ავტოსადგომის რეკონსტრუქციის პროექტი
მისამართი ADDRESS	ქ.თბილისი კაიროს ქ.№ 81

თანამდებობა	გვარი	ხელმოწერა
პრ. ავტორი	ა.მიქუჭაძე	
პრ. ავტორი	ე.ცქვიტინიძე	
დაამუშავა	თ.ჯანაშვილი	

ფ/პ "არჩილ მიქუჭაძე"
ს/კ 01019012603

საპროექტო წინადადება

მაშტაბი SCALE	თარიღი DATE OF ISSUE 01/05/20126
1:100	ნახაზი DRVG. შ.№3 სახურავის გეგმა
სტადია STAGE	ფურც. PAGES / სულ ALL
არქ. პროექტი	