Wrili "3-3"
(arsebuli)

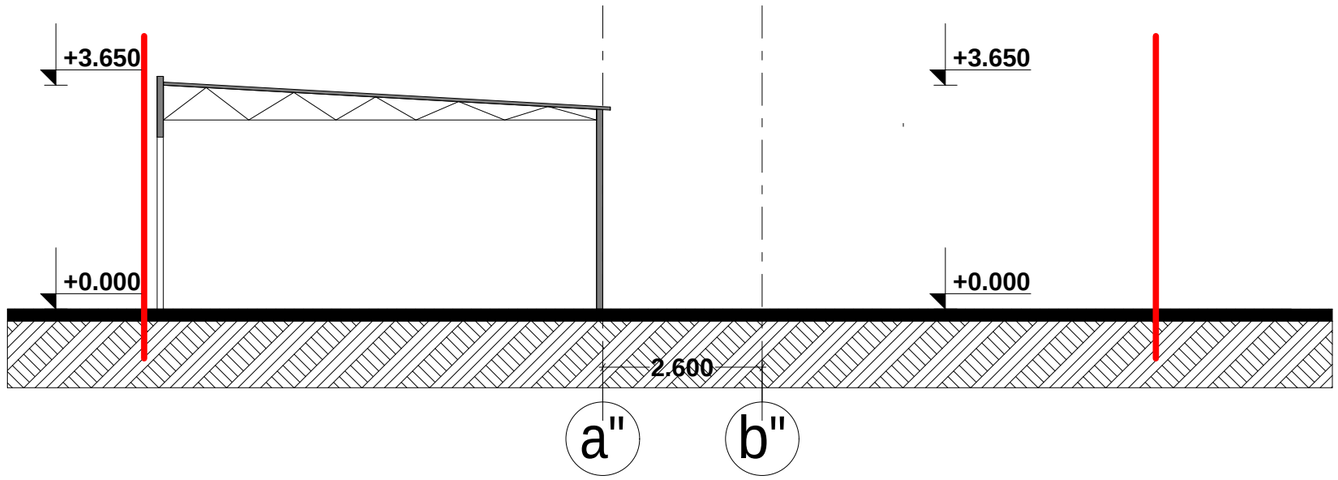

Wrili "3-3"
(saproeqto)

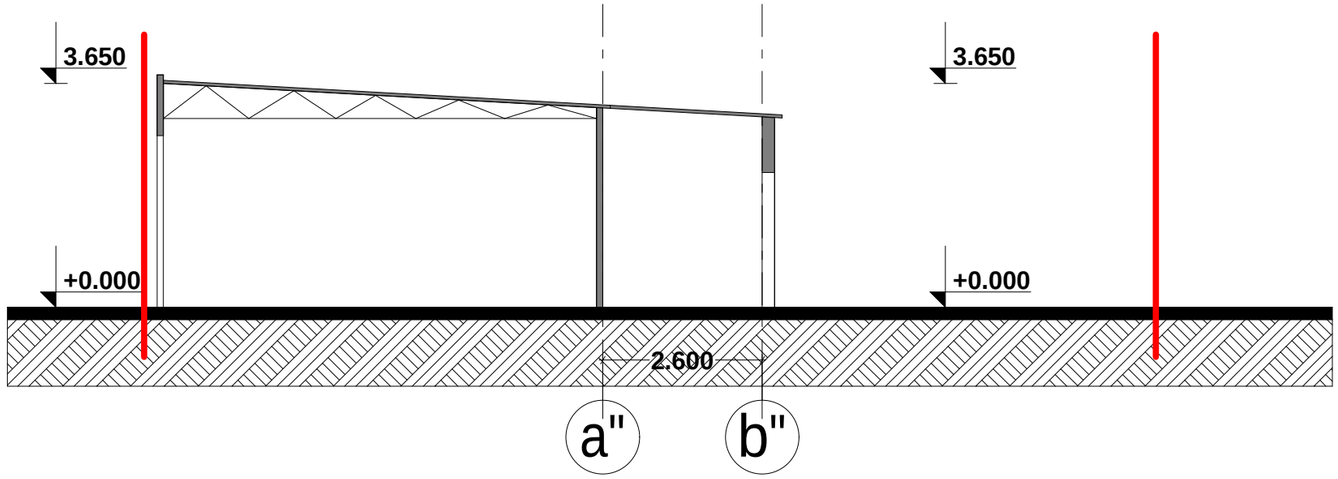

Wrili "2-2"
(arsebuli)

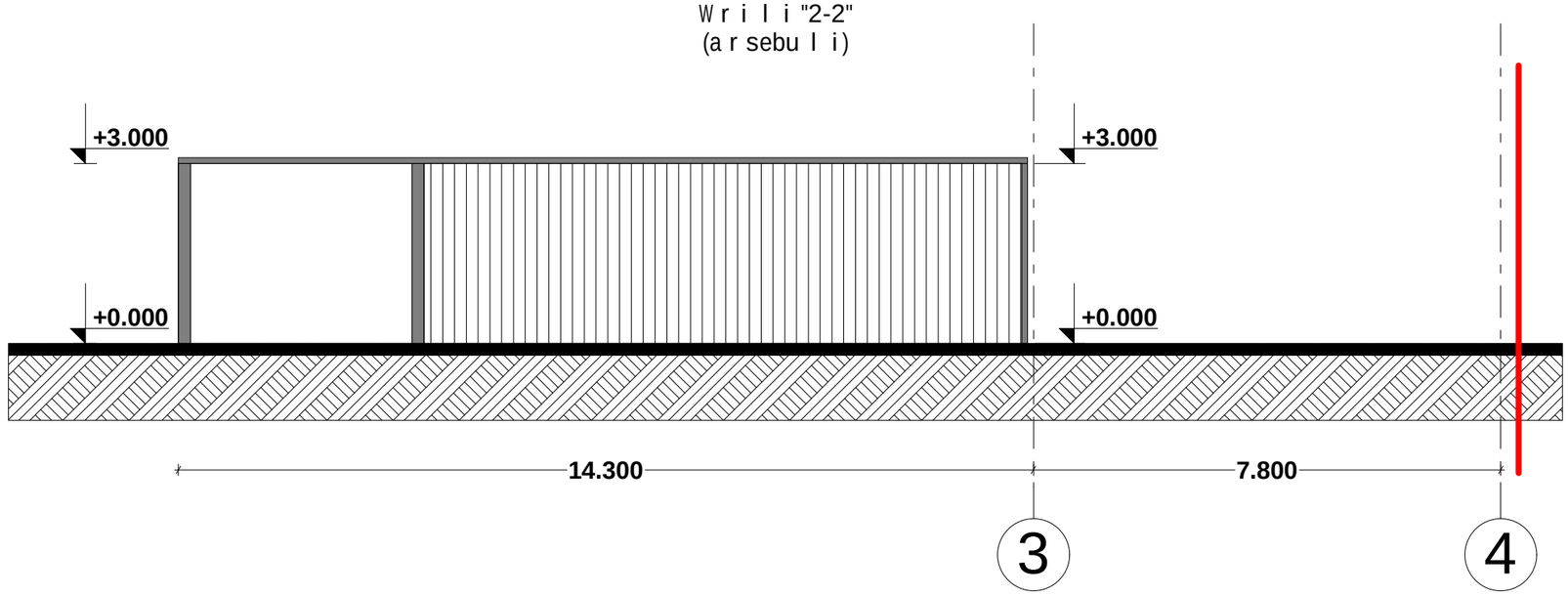

Wrili "2-2"
(saproeqto)

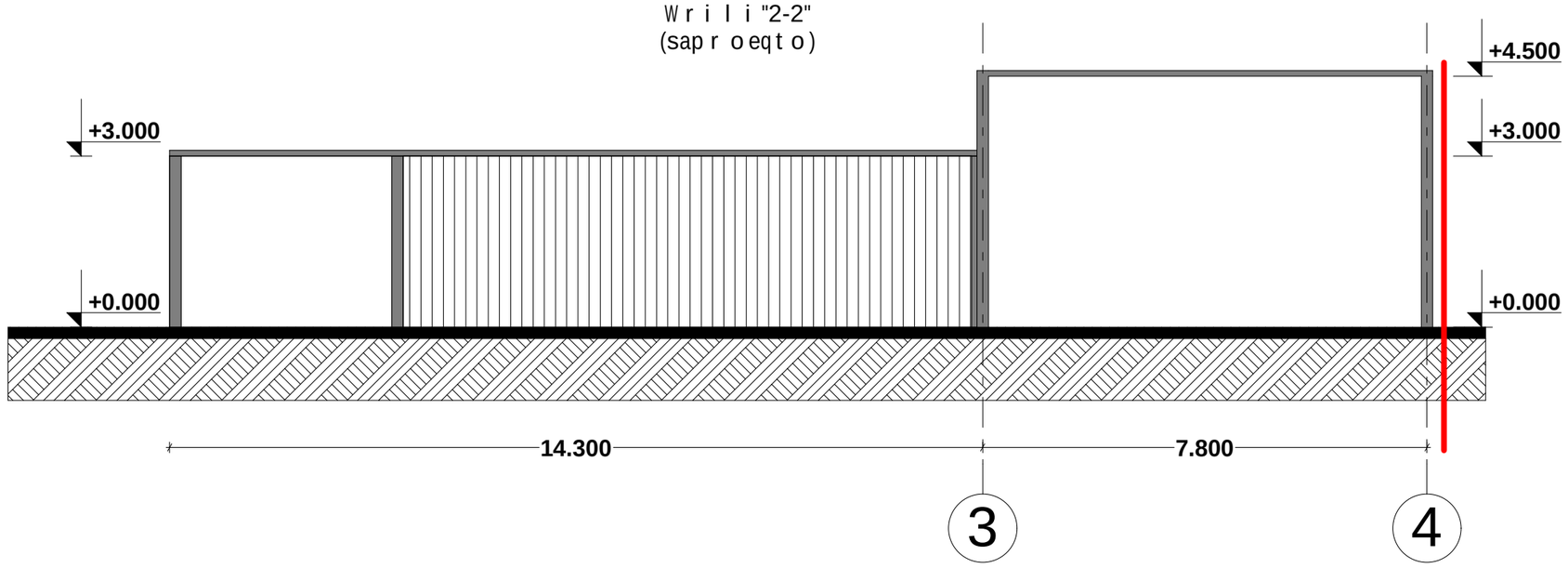

Wrili "1-1"
(arsebuli)

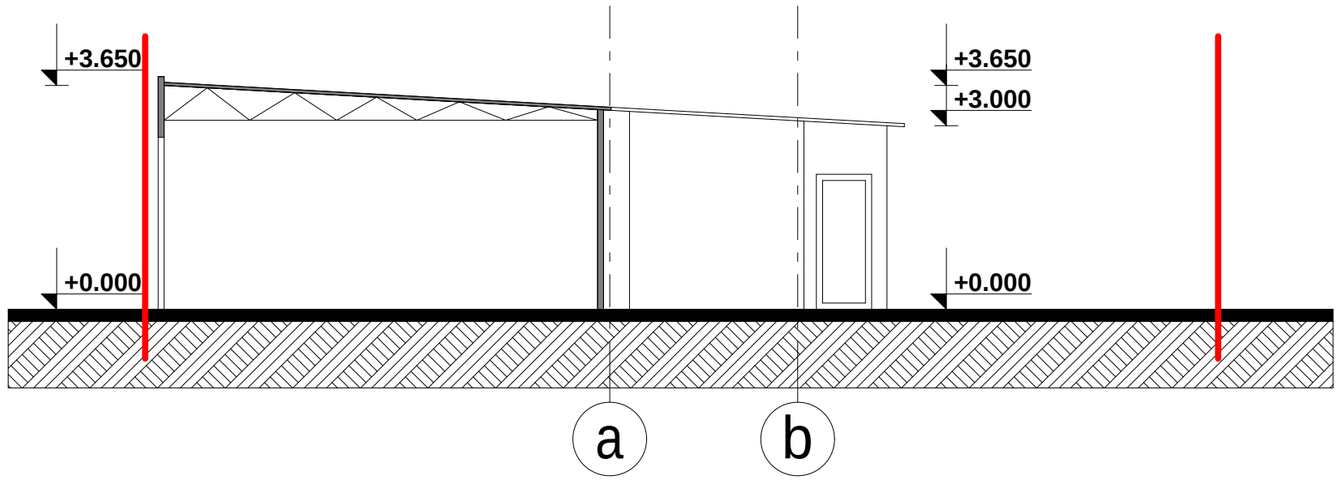

Wrili "1-1"
(saproeqto)

