არსებული შენობის ფასადი 1-3
მ. 1:100

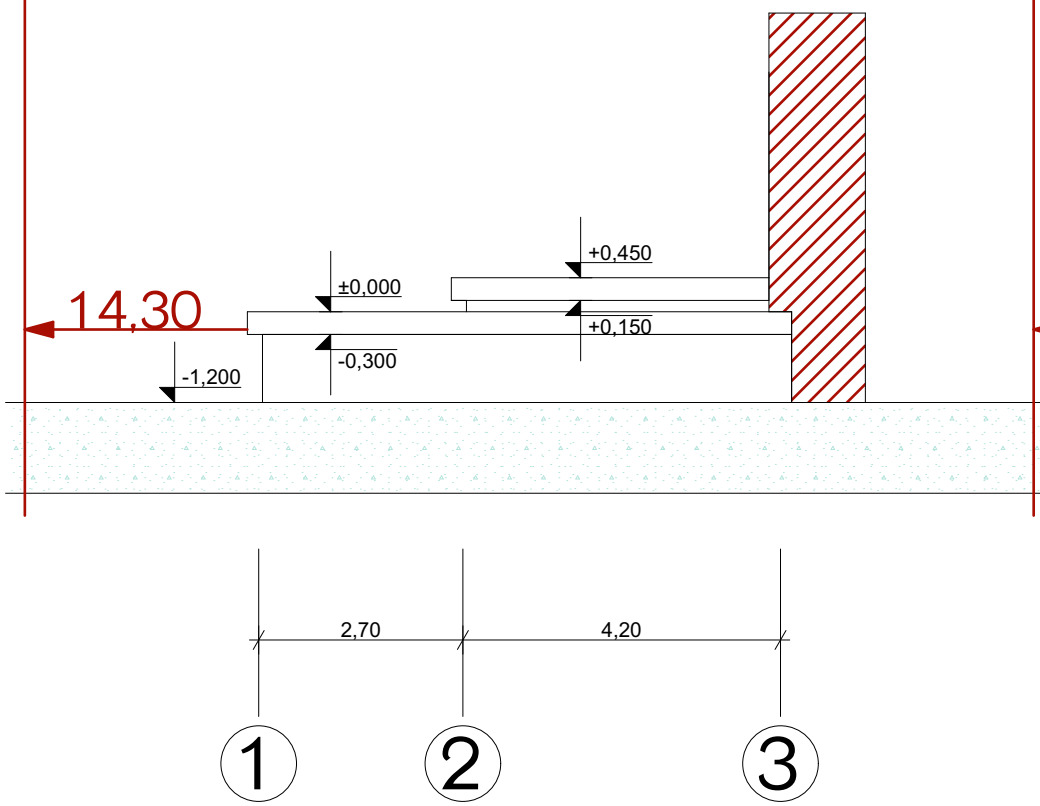

საპროექტო შენობის ფასადი 1-3
მ.1:100

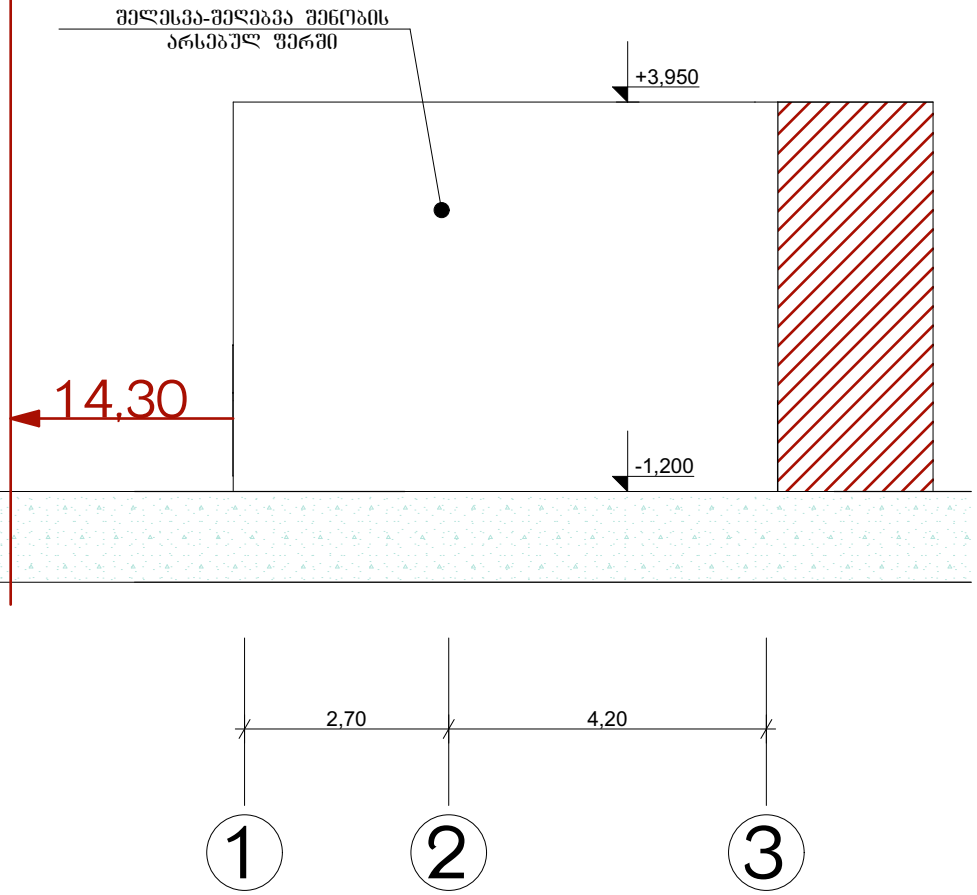

დირექტორი	ნ.ქუთათელაძე		არსებულ შენობაზე მიშენება-დაშენების პროექტი შავშვილის ქუჩა №1-ში (ს/კ 01.14.04.029.002)			
არ.შმ.არქიტექტ.	ნ.ნადირაშვილი					
არ.შმ.კონსტრ.	ე.ჩოფიკაშვილი		არქიტექტურული ნაწილი	დაკვეთა №		
			ფასადი 1-3	სტადია	ფურც.	ფ-ბი	მასშტაბი
				მპ			1:100
შემსრულა	ნ.ნადირაშვილი					
შემოწმა	დ.ვასაროშლიშვილი		სანდენტ. კოდი №204856236	შპს "თ-ენერგია"		

არსებული შენობის ფასადი 3-1
მ. 1:100

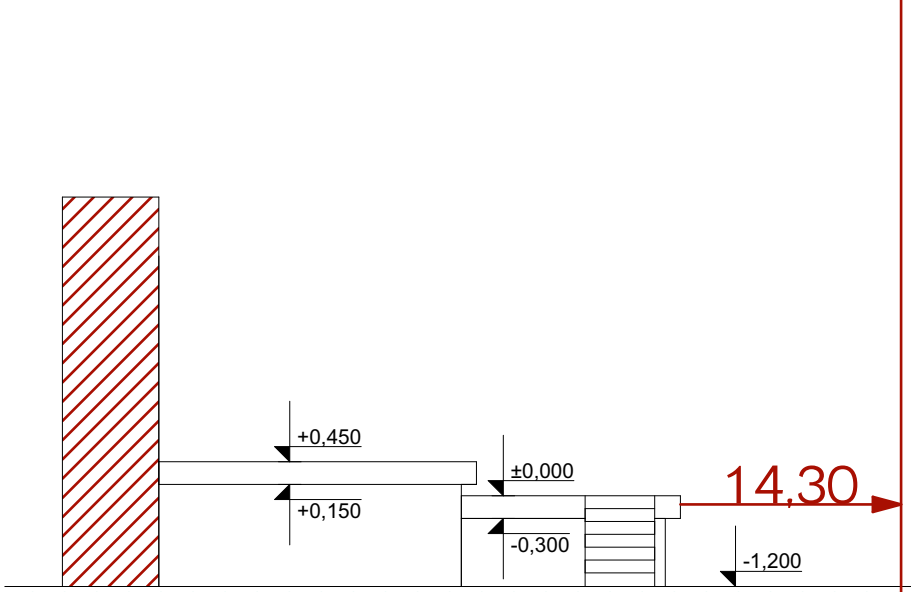

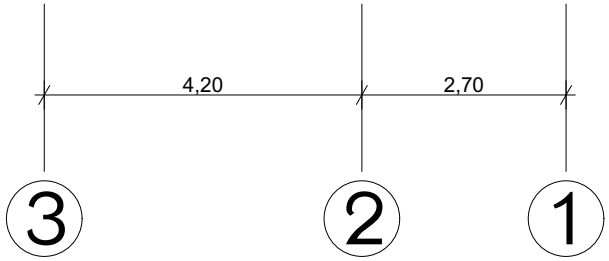

საპროექტო შენობის ფასადი 3-1
მ.1:100

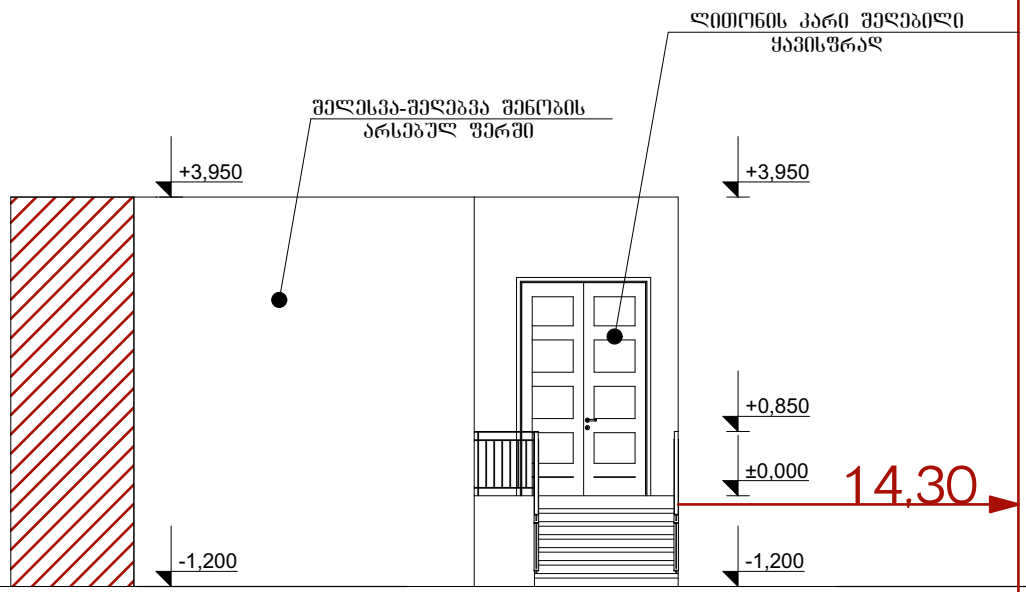

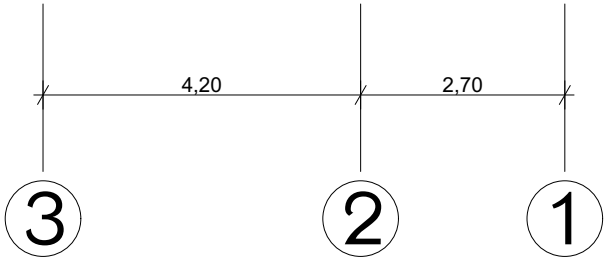

დირექტორი	ნ.ქუთათელაძე		არსებულ შენობაზე მიშენება-დაშენების პროექტი შავიშვილის ქუჩა №1-ში (ს/კ 01.14.04.029.002)			
არ.შთ.არქიტექტ.	ნ.ნადირაშვილი					
არ.შთ.კონსტრ.	ე.ჩოფენარია		არქიტექტურული ნაწილი	დაკვეთა №		
			ფასადი 3-1	სტადია	ფურც.	ფ-ბი	მასშტაბი
				მპ			1:100
შესრულა	ნ.ნადირაშვილი					
შემოწმა	დ.ვასაროშლიშვილი		სიდენტ. კოდი №204856236	შპს "თ-ენერგია"		

არსებული შენობის ფასადი ა-გ
მ.1:100

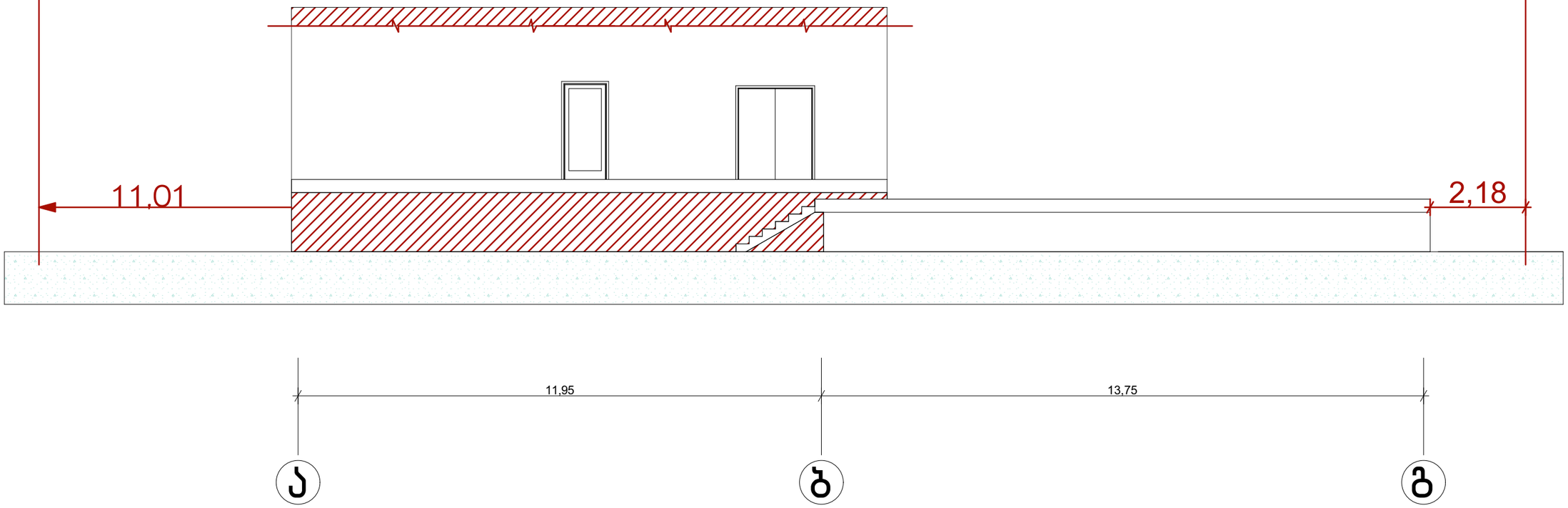

დირექტორი	ნ.ქუთათელაძე		არსებულ შენობაზე მიშენება-დაშენების პროექტი შავიშვილის ქუჩა №1-ში (ს/კ 01.14.04.029.002)			
არ.მთ.არქიტექტ.	ნ.ნაღირაშვილი					
არ.მთ.კონსტრ.	ვ.ნოღაიძე		არქიტექტურული ნაწილი	დაკვეთა №		
			ფასადი ა-გ	სტადია	ფურც.	ფ-ბი	მასშტაბი
შემსრულა	ნ.ნაღირაშვილი			მპ			1:100
შემოწმა	დ.ჯახუტაშვილი		~ საიდენტ. კოდი №204856236	შპს "მ-ენერგია"			

საპროექტო შენობის ფასადი ა-გ
მ. 1:100

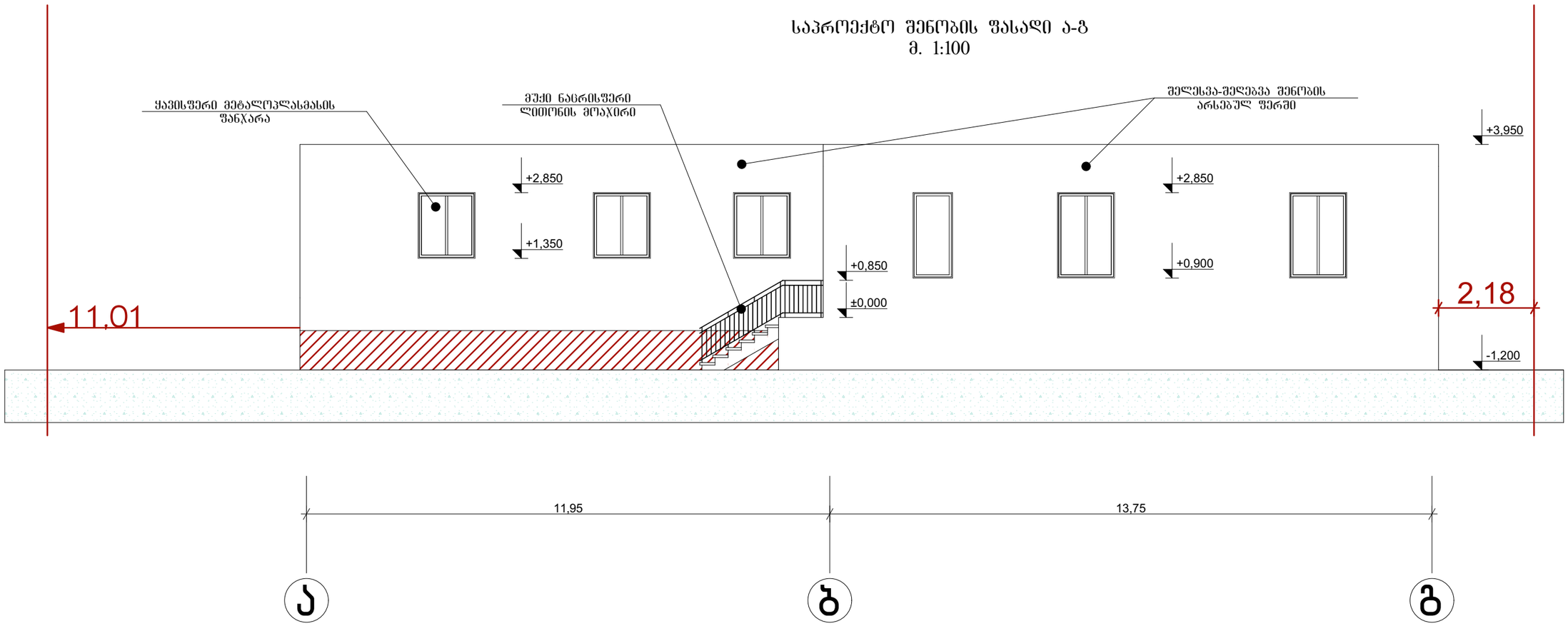

დირექტორი	ნ.ქუთათელაძე		არსებულ შენობაზე მიშენება-დაშენების პროექტი შავშვილის ქუჩა №1-ში (ს/პ 01.14.04.029.002)				
არ.მთ.არქიტექტ.	ნ.ნაღირაშვილი						
არ.მთ.კონსტრ.	ე.ლორთქიფანიძე		არქიტექტურული ნაწილი	დაკვეთა №			
			ფასადი ა-გ	სტადია	ფურც.	ფ-ბი	მასშტაბი
				მპ			1:100
შემსრულა	ნ.ნაღირაშვილი						
შეამოწმა	დ.გახარიოლიშვილი		ს.კ. საიდენტ. კოდი №204856236	შპს "მ-ენერგია"			

საპროექტო შენობის ფასადი გ-ა
მ.1:100

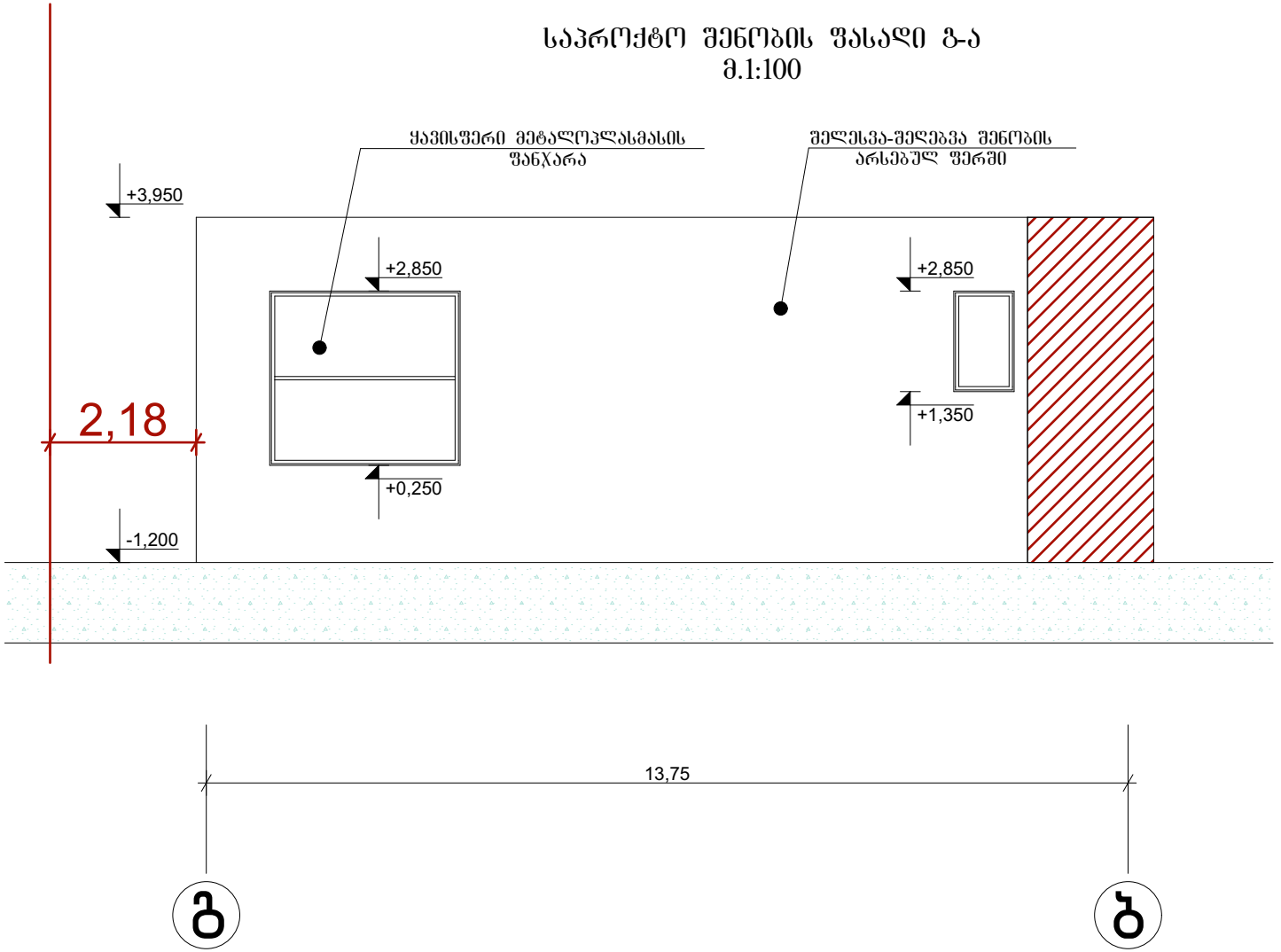

დირექტორი	ნ.ქუთათელაძე		არსებულ შენობაზე მიშენება-დაშენების პროექტი შავიშვილის ქუჩა №1-ში (ს/კ 01.14.04.029.002)				
არ.შმ.არქიტექტ.	ნ.ნადირაშვილი						
არ.შმ.კონსტრ.	ე.ჩოწერაძე		არქიტექტურული ნაწილი	დაკვეთა №			
			ფასადი გ-ა	სტადია	ფურც.	ფ-ბი	მასშტაბი
				მპ			1:100
შემსრულა	ნ.ნადირაშვილი						
შემმოწმა	დ.ვასაროშლიშვილი		საიდენტ. კოდი №204856236	შპს "თ-ენერგია"			