Благоустройство территории бизнес-центра (Благоустройство территории, прилегающей к зданию бизнес-центра)

Вид: д. Образцово, ул. Центральная, Участок № 01:72:14:0354:440

Здание "Центральное"

438726050

1
2
3
4
5
6
6'
1'
A
B
B'
C
C'
D
D'
E
E'
F
H
J
2.250
6.500
4.650
3.200
4.650
6.500
2.250
30.000
32.500
31.900
300
21.150
950
2.450
6.100
1.250
2.000
4.810
3.043
2.757
3.107
3.393
34.610
3.100
2.700
400
300
280
100
30
Зона благоустройства 47 площадью 1.052.239 m²
-2.70
Асфальтобетонное покрытие 28 %
Граница земельного участка бизнес-центра

Основные показатели	Единица измерения	Количество
Площадь участка	га	2,5
Площадь застройки	га	0,8
Площадь благоустройства	га	1,7
Количество парковочных мест	шт.	150
Количество деревьев	шт.	200
Количество кустарников	шт.	500
Количество газонов	м²	5000
Количество цветников	м²	1000

Ведомость чертежей		
Лист	Наименование	Примечание

А3

Здание "Центральное"

438726050

Проектирование благоустройства территории (планировка территории) для строительства

Объект: Многоквартирный жилой дом № 01.72.14.0354.40

Наименование чертежа

План "Жилой дом №2"

4387260S0

Обозначение	Название	Примечание
ГЕНПЛАН	Генеральный план	
ЭК	Экспликация	
АРХИТЕКТУРНЫЕ РЕШЕНИЯ	Архитектурные решения	
КОНСТРУКТИВНЫЕ РЕШЕНИЯ	Конструктивные решения	
ТЕПЛОВЫЕ СЕТИ	Тепловые сети	
ВОДОСНАБЖЕНИЕ	Водоснабжение	
ВОДООТВЕДЕНИЕ	Водоотведение	
ЭЛЕКТРОСНАБЖЕНИЕ	Электроснабжение	
СВЯЗЬ	Связь	

А3

Изм.	Кол.уч.	Лист	№ док.	Подп.	Дата

Общество с ограниченной ответственностью "Жилой дом №2"

4387260S0

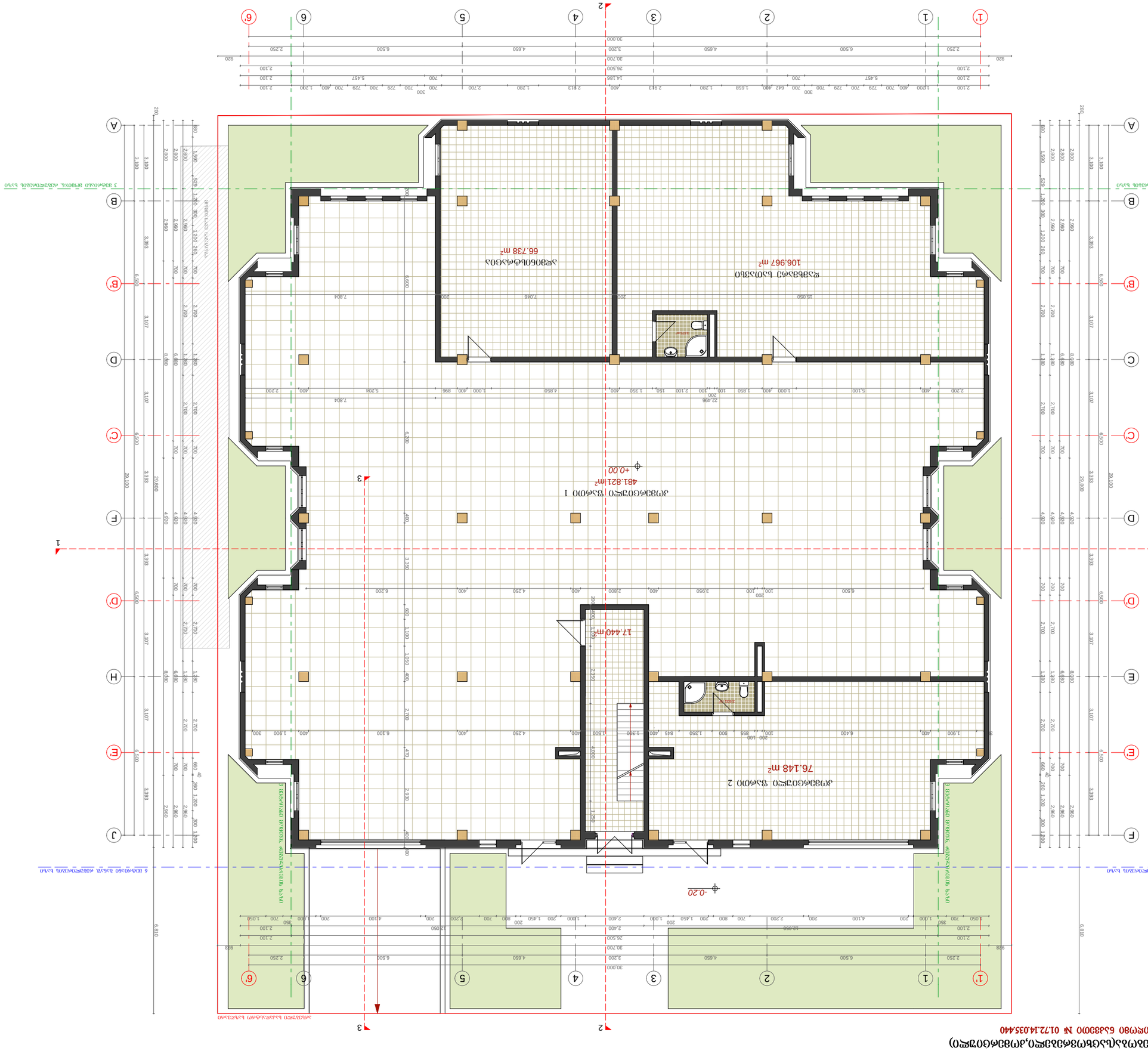

Многоэтажное монолитное блочное здание (высотой 31,0 м) с подземной автостоянкой

Объект: д. Одинцово блок 6 по генплану № 01.72.14.035.440

Этаж "Технический" отм. 43872605О

Изм.	Кол.	Лист	№ док.	Подп.	Дата
ГИП	Ф.И.О.				
Н.контр.	Ф.И.О.				
Разработал	Ф.И.О.				
Проверил	Ф.И.О.				
Н.контр.	Ф.И.О.				

А3

Этаж "Технический" отм. 43872605О

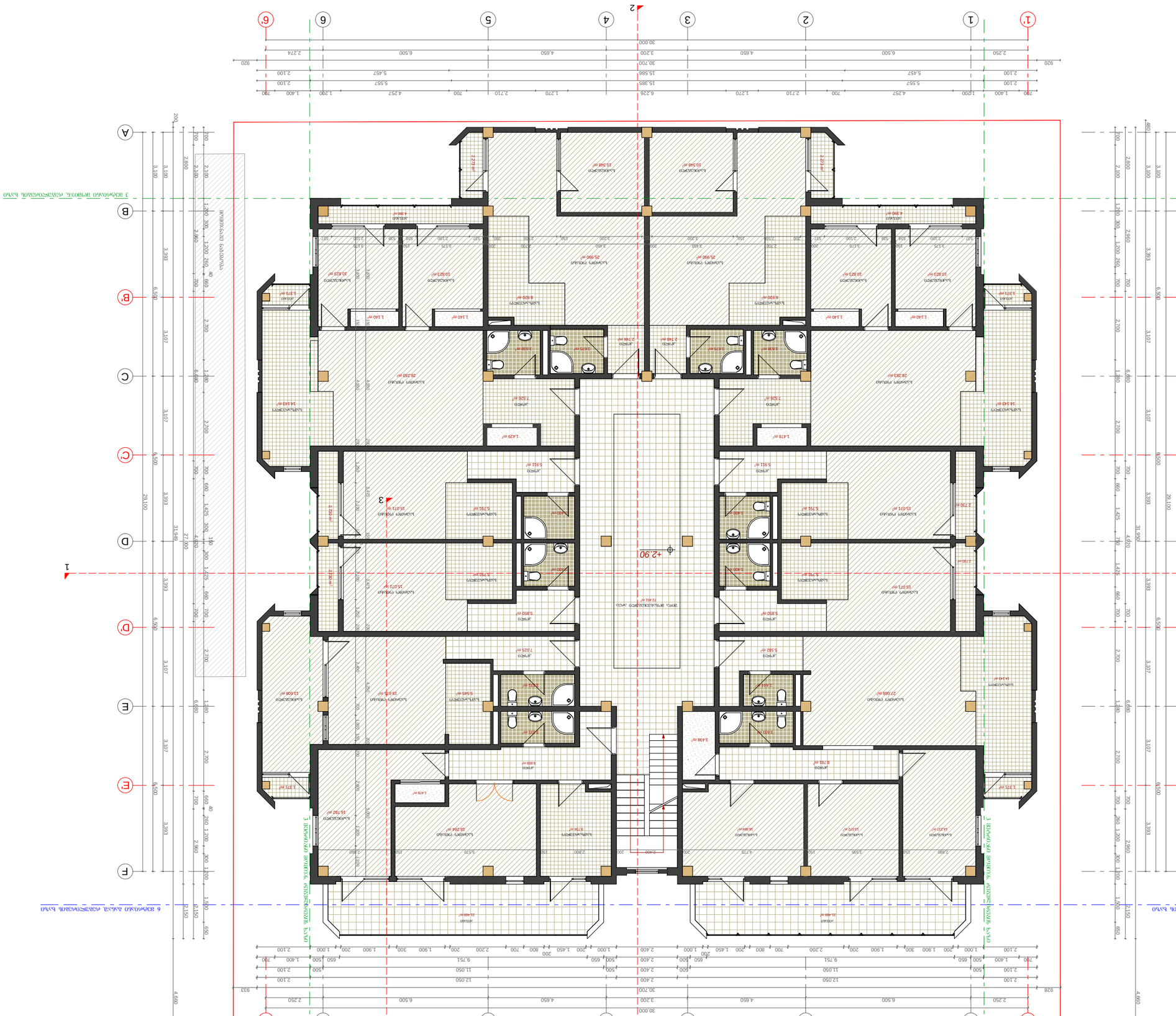

Вид: 4. Общий вид на фасад 6 (1-1')

Масштаб: 1:100

Наименование	Кол.	Примечание
Основной комплект	1	
Дополнительный комплект	1	
Комплект для ОВ	1	
Комплект для ВК	1	
Комплект для ЭОМ	1	
Комплект для АПС	1	
Комплект для СС	1	
Комплект для ГСН	1	
Комплект для ТМ	1	
Комплект для ПОС	1	
Комплект для ОДИ	1	
Комплект для ТХ	1	
Комплект для ПЗ	1	
Комплект для ПБ	1	
Комплект для ВИС	1	
Комплект для ЭМ	1	
Комплект для ЭЭ	1	
Комплект для ЭС	1	
Комплект для ЭТ

Многоэтажное блокированное благоустроенное жилое здание (вставка)

Вид: 4. Отапливаемый, неотапливаемый № 01.72.14.035.440

Заш. "Ремэнергомонтаж"

43872605О

Изм.	Кол.	Лист	№ док.	Подп.	Дата
ГИП					
Н. контр.					
Разработал					
Проверил					

А3

Стадия	Лист	Листов
Р		

Заказчик:
Д. Отапливаемый, неотапливаемый
Объект:
Многоэтажное блокированное благоустроенное жилое здание (вставка)
Вид: 4. Отапливаемый, неотапливаемый № 01.72.14.035.440

Планы этажей. Отм. +8,70

Масштаб 1:150

Основной комплект	Инв. № подл.	Подп. и дата	Взам. инв. №

Заш. "Ремэнергомонтаж"

43872605О

ВИД 4. ОБЩЕЕ ОБЪЕМНО-ПЛАНИРОВОЧНОЕ РЕШЕНИЕ 6-ЭТАЖНОЙ (НАДЗЕМНОЙ ЧАСТИ) 6-СЕКЦИОННОГО ЖИЛОГО ДОМА

ВИД 4. ОБЩЕЕ ОБЪЕМНО-ПЛАНИРОВОЧНОЕ РЕШЕНИЕ

ВИД 4. ОБЩЕЕ ОБЪЕМНО-ПЛАНИРОВОЧНОЕ РЕШЕНИЕ

ВИД 4. ОБЩЕЕ ОБЪЕМНО-ПЛАНИРОВОЧНОЕ РЕШЕНИЕ

Общая площадь квартир	4387,26 м²
Количество квартир	60 шт.
Количество этажей	6
Количество секций	6
Высота этажа	2,80 м
Материал стен	Монолитный железобетон
Материал перекрытий	Монолитный железобетон
Фундамент	Свайный
Кровля	Плоская, рулонная
Отопление	Центральное, от ТЭЦ
Водоснабжение	Центральное
Канализация	Центральная
Электроснабжение	Центральное
Газоснабжение	Отсутствует
Вентиляция	Естественная, приточно-вытяжная
Лифты	2 пассажирских, 1 грузовой на секцию
Мусоропровод	Отсутствует
Паркинг	Подземный, на 60 машиномест
Детская площадка	Предусмотрена
Спортивная площадка	Предусмотрена
Озеленение	Предусмотрено
Ограждение территории	Предусмотрено
Освещение территории	Предусмотрено
Пожарные проезды	Предусмотрены
Сейсмичность	9 баллов
Снеговой район	III
Ветровой район	II
Нормативная глубина промерзания	1,40 м
Уровень грунтовых вод	3,5 м
Тип грунта	Суглинок
Расчетное сопротивление грунта	0,25 МПа
Класс бетона	В25
Класс арматуры	А500С
Защитный слой бетона	30 мм
Гидроизоляция	Обмазочная, 2 слоя
Теплоизоляция	Минераловатные плиты, 150 мм
Звукоизоляция	Обеспечена
Пожарная сигнализация	Предусмотрена
Система оповещения	Предусмотрена
Молниезащита	Предусмотрена
Заземление	Предусмотрено
Срок строительства	24 месяца
Этапность	Одна очередь
Примечание	Проект разработан в соответствии с ГОСТ Р 21.1101-2013

А3

Изм.	Кол.уч.	Лист	№ док.	Подп.	Дата

Жилой дом №6 по ул. Заречной

Вид 4. Общее объемно-планировочное решение

Стадия: Рабочая документация

Лист 4

Листов 12

ООО «Проектстройсервис»

Инв. № 4387260S0

Благоустройство общественного пространства в районе Замоскворечье (Большой Москворецкий мост)

Этап: д. 03.02.01.01.01.72.14.035.440 № 01.72.14.035.440

Стадия: Р

Организация: ГБУ "Мосгорнаследие"

**Наименование:

მრავალფუნქციური ნაგებობა(საცხოვრებელი,კომერციული)

მის: ქ. თბილისი,სოფელი დიღომი ნაკვეთი № 01.72.14.035.440

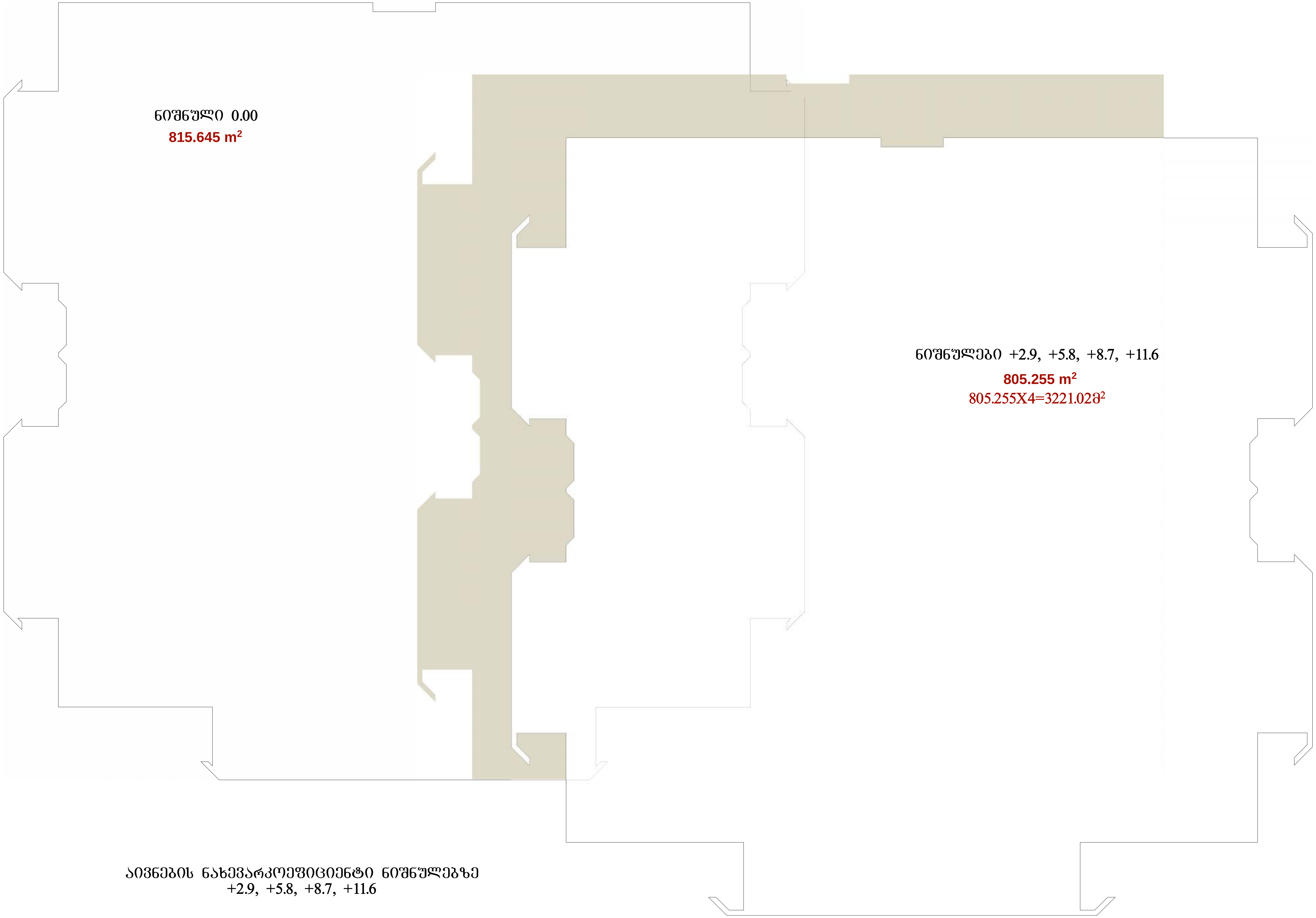

აივნების ნახევარკოეფიციენტი ნიშნულებზე
+2.9, +5.8, +8.7, +11.6

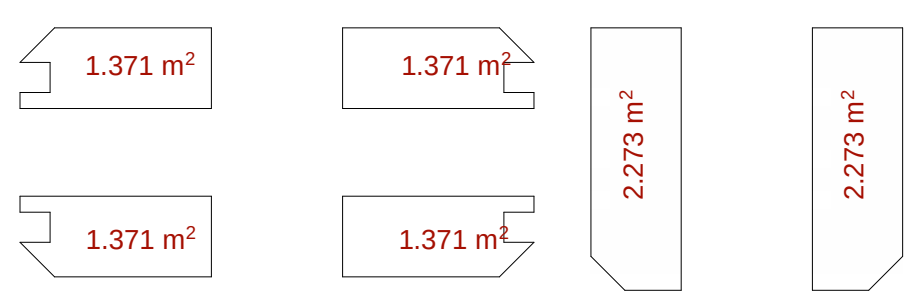

10.0X4=40.0მ2

ნახევარკოეფიციენტი 20.0მ2

შპს "ლუმაძ ჯგუფი"
438726050

მრავალფუნქციური ნაგებობა (საცხოვრებელი,კომერციული)

მისამართი:
ქ. თბილისი,სოფელი დიღომი ნაკვეთი № 01.72.14.035.440

კ2 კოეფიციენტის კროკი
მაშტაბი 1:150

თანამდეობა	გვარი	ხელმოწერა
დირექტორი	შ. ქუთათელაძე	
პრ. ავტორი	დ. გოგილაშვილი	
კონსტრუქტორი	ლ. ზამბახიძე	
კონსტრუქტორი	ო. მხეიძე	
დაამუშავა	დ. გოგილაშვილი	
შეამოწმა	შ. ქუთათელაძე	
სტადია მ-პრ.	ფურ.რ	ფ. №

A3

შპს "ლუმაძ ჯგუფი"
438726050