ფასადის 7-1 ღერძის ფასადი

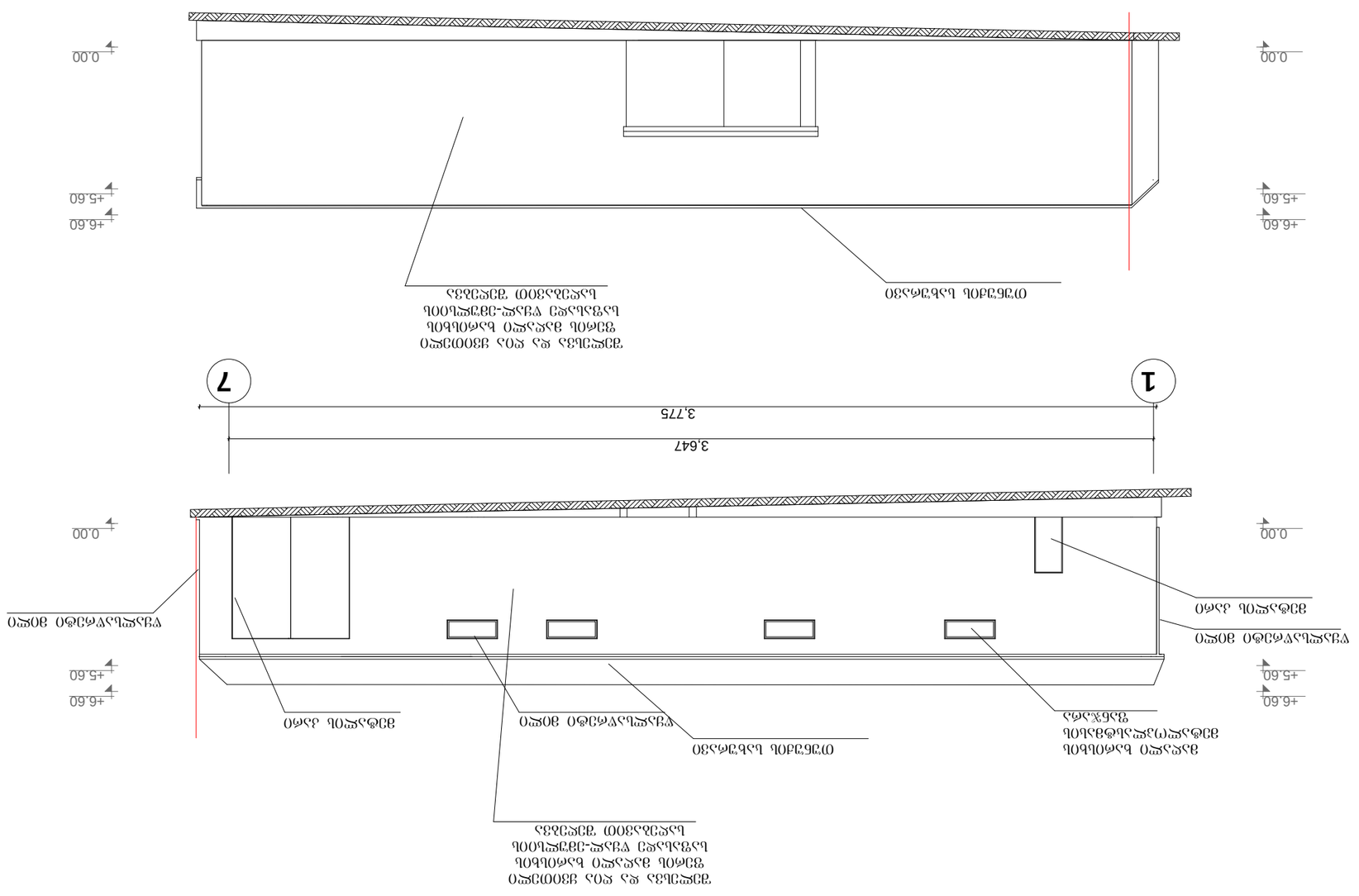

ა.ო.პ.პ.ა.ა.ა

ფასადი ა-ბ ღერძებში

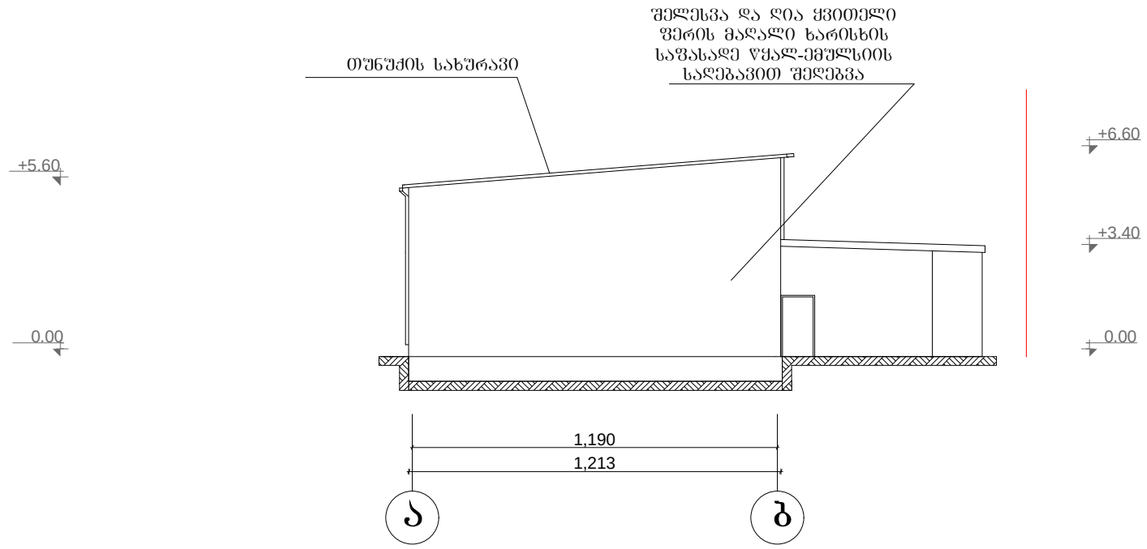

ფასადი ბ-ა ღერძებში

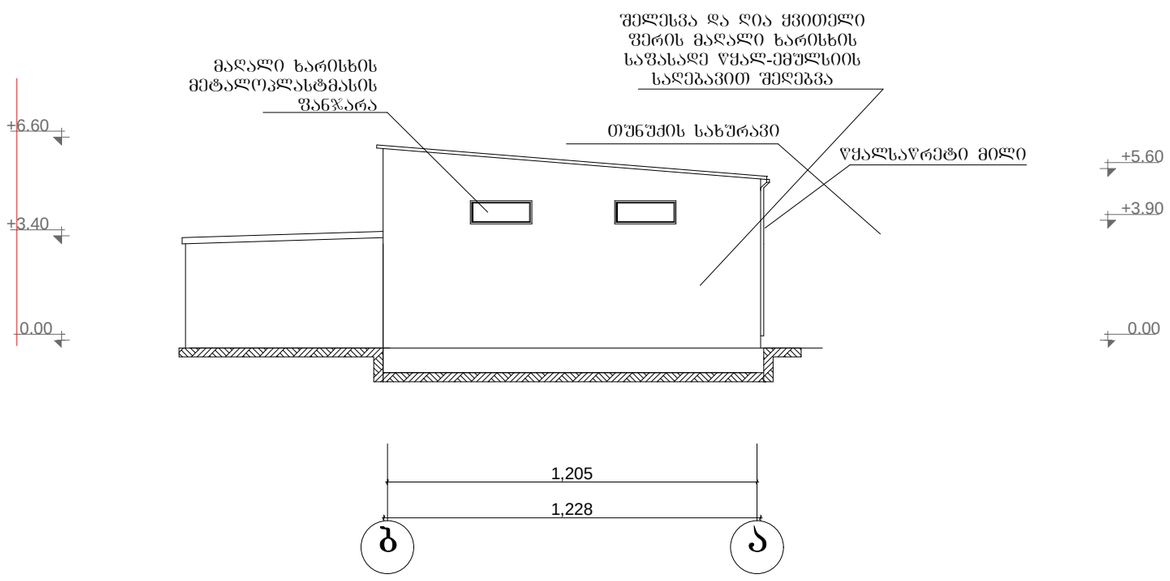

ქ.თბილისი ისანი-სამგორის რაიონი,კაიროს ქუჩა №20 სასაწყობე და, მრავალფუნქციური შენობის კორექტირებული პროექტი				სტადია	ფურცელი	ფურცლები
			ლიტერი "ა" (კორექტირებული პროექტი)			
არ. მთ. არქ.	ლ.ქნელაძე					
პრ.ავტორი	ო.მხეიძე					
შესრულა	ო.მხეიძე		ფასადი ა-ბ ღერძებში	მასშტაბი		
შეამოწმა	ლ.ქნელაძე		ფასადი ბ-ა ღერძებში			

ფასადი 1-13 ღერძებში

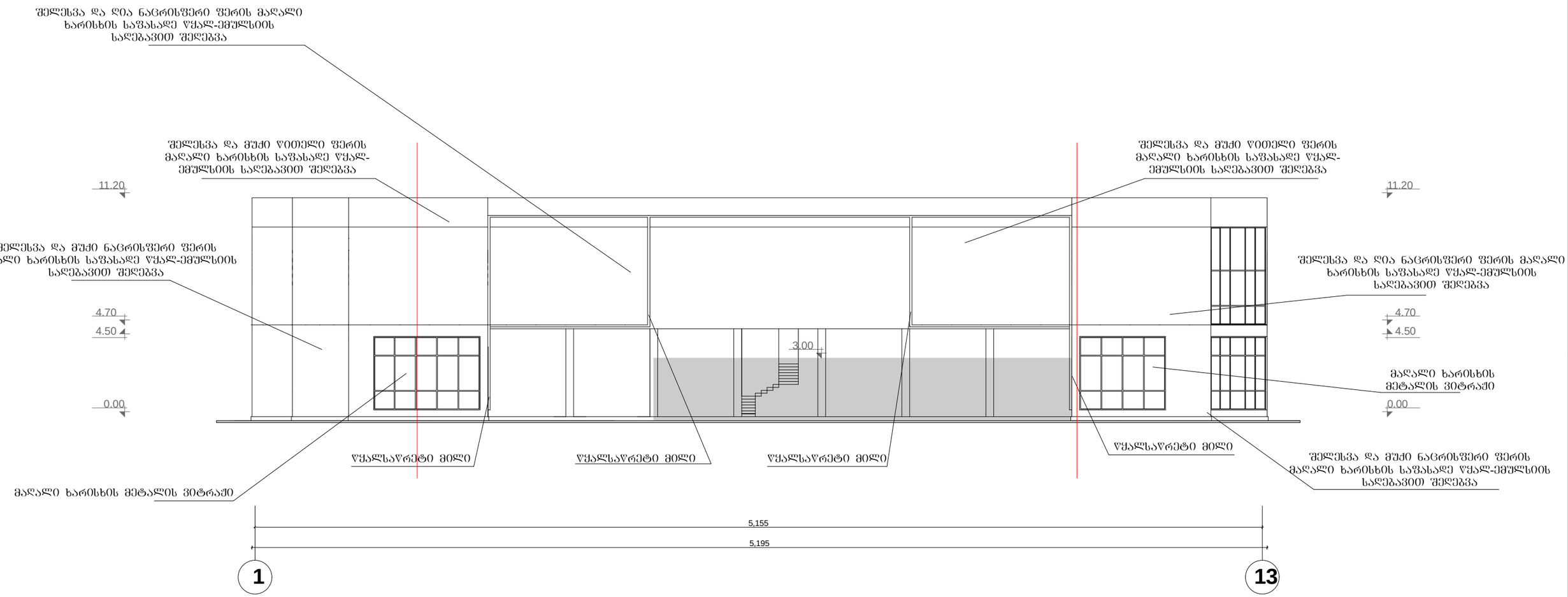

ქ.თბილისი ისანი-სამგორის რაიონი,კაიროს ქუჩა №20 სასაწყობე და, მრავალფუნქციური შენობის კორექტირებული პროექტი				სტადია	ფურცელი	ფურცლები
			ლიტერი "ბ"			
არ. მთ. არქ.	ლ.ქნელაძე					
არ.ავტორი	ო.მხეიძე					
შესასრულა	ო.მხეიძე		ფასადი 1-13 ღერძებში	მასშტაბი		
შეამოწმა	ლ.ქნელაძე					

ფასადი 13-1 ღერძებში

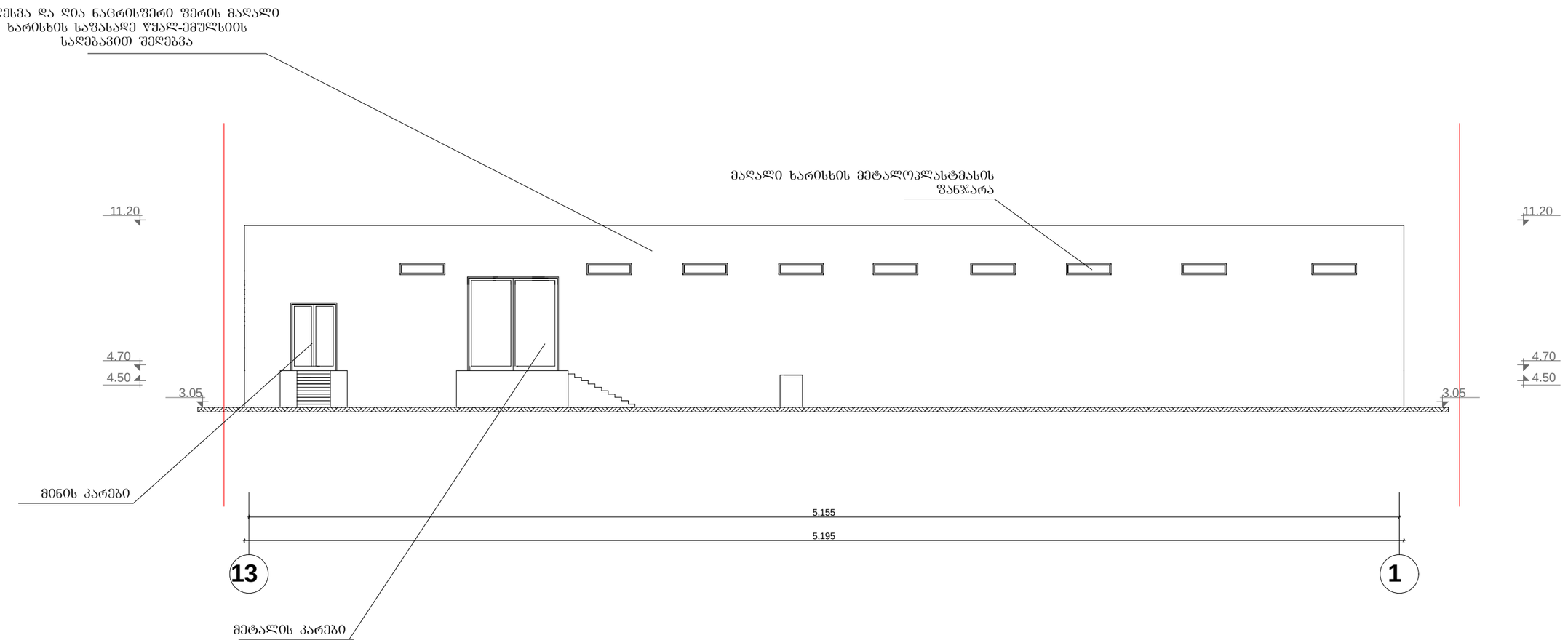

ქ.თბილისი ისანი-სამგორის რაიონი,კაიროს ქუჩა №20 სასაწყობე და, მრავალფუნქციური შენობის კორექტირებული პროექტი				სტადია	ფურცელი	ფურცლების
არ. მთ. არქ.	ლ.ქნელაძე		ლიტერი "ბ"			
არქიტექტორი	ო.მხეიძე					
შესრულა	ო.მხეიძე		ფასადი 13-1 ღერძებში	მასშტაბი		
შეამოწმა	ლ.ქნელაძე					

ფასადი ა-დ ღერძებში

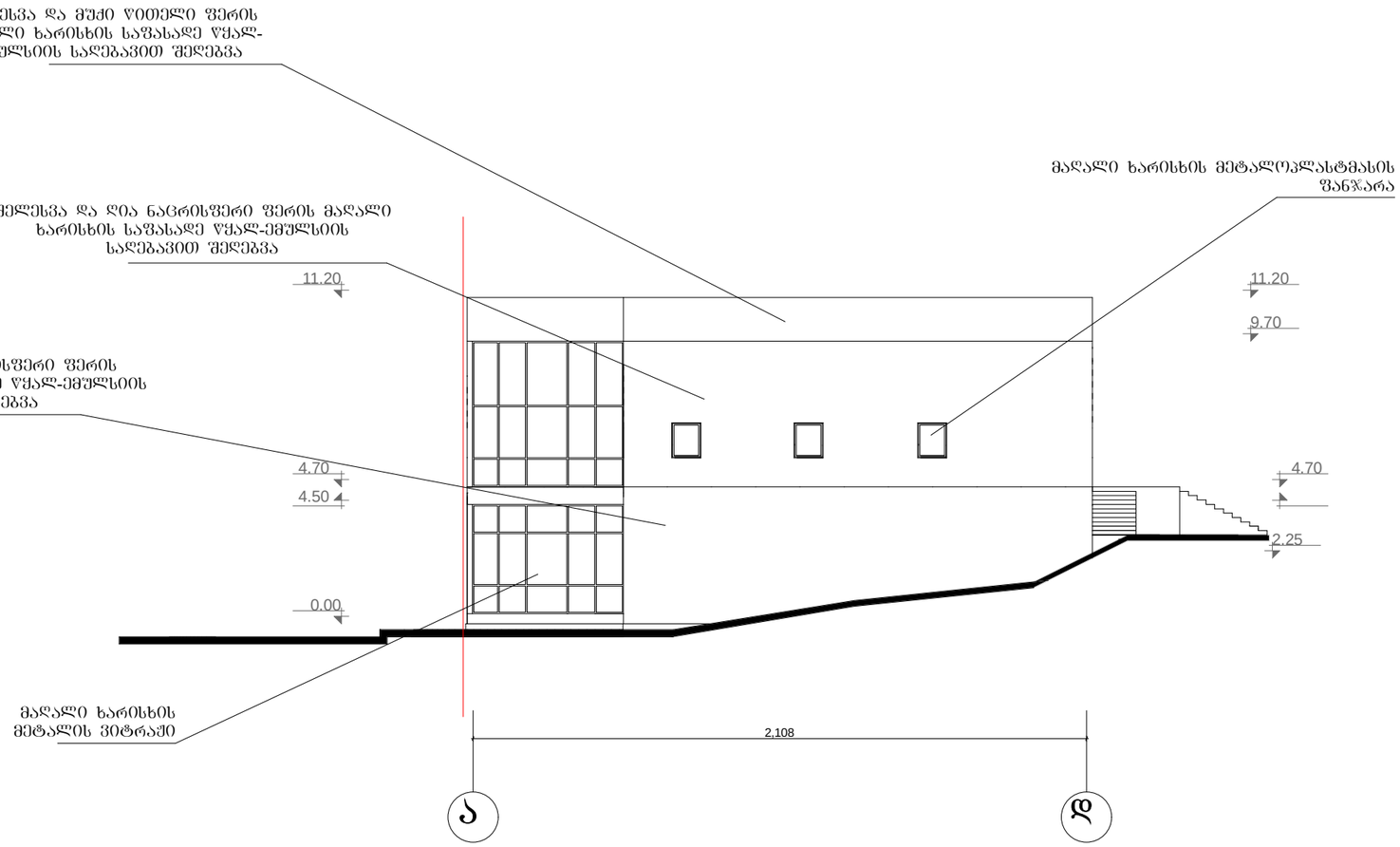

ქ.თბილისი ისანი-სამგორის რაიონი,კაირის ქუჩა №20 სასაწყობე და, მრავალფუნქციური შენობის კორექტირებული პროექტი				სტადია	ფურცელი	ფურცლები
			ლიტერი "ბ"			
პრ. მთ. არქ.	ლ.ქნელაძე					
არ.ავტორი	ო.ჭხეიძე					
შესრულა	ო.ჭხეიძე		ფასადი ა-დ ღერძებში	მასშტაბი		
შეამოწმა	ლ.ქნელაძე					

ფასადი დ-ა ღერძებში

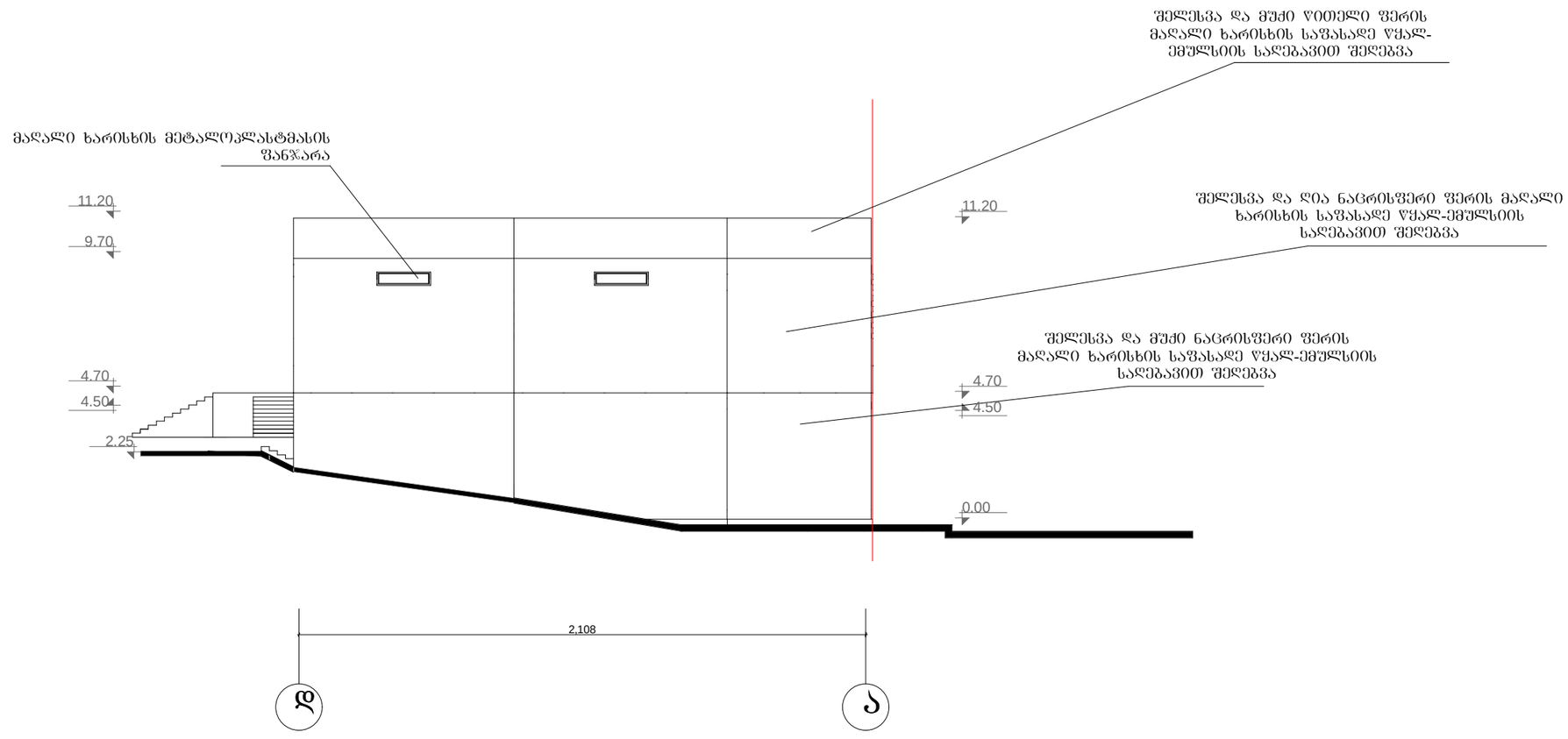

ქ.თბილისი ისანი-სამგორის რაიონი,კაიროს ქუჩა №20 სასაწყობე და, მრავალფუნქციური შენობის კორექტირებული პროექტი				სტადია	ფურცელი	ფურცლები
არ. მთ. არქ.	ლ.ქნელაძე		ლიტერი "ბ"			
არქიტექტორი	ო.მხეიძე					
შესასრულა	ო.მხეიძე		ფასადი დ-ა ღერძებში	მასშტაბი		
შესამოწმა	ლ.ქნელაძე					