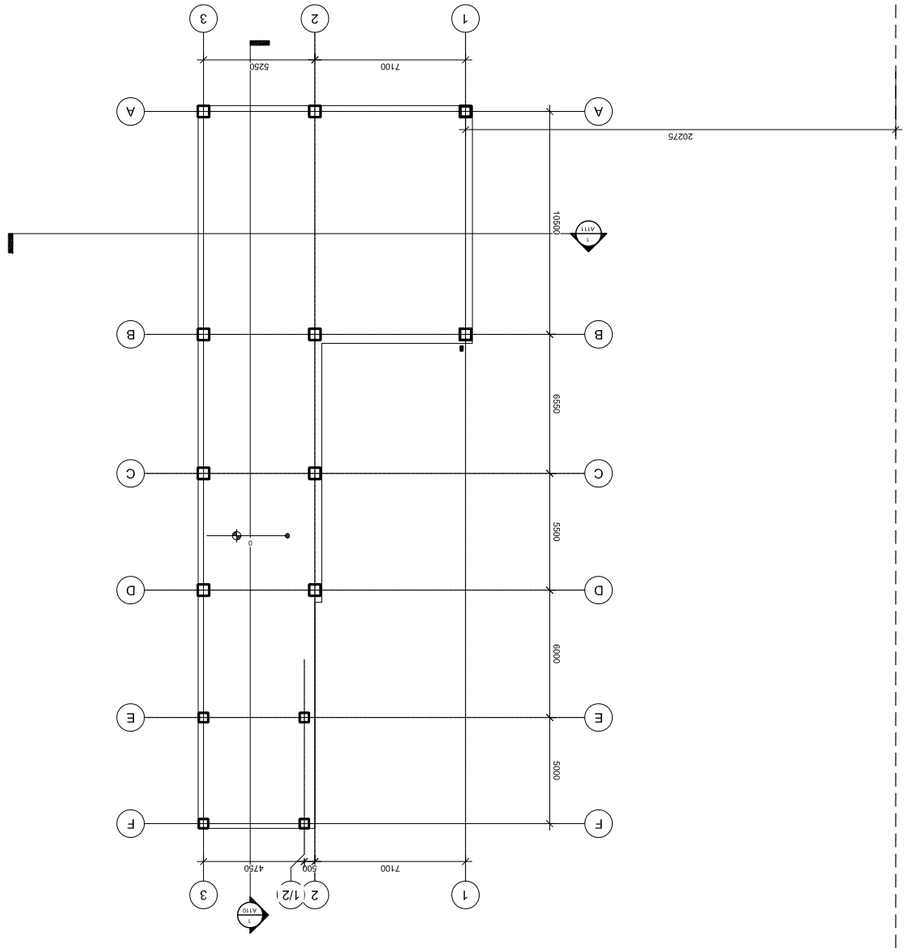
1
2
3
A
B
C
D
E
F
1/2
7100
500
4250
6500
6500
6000
5000
20275
A111
A110

			ՀՀՀ

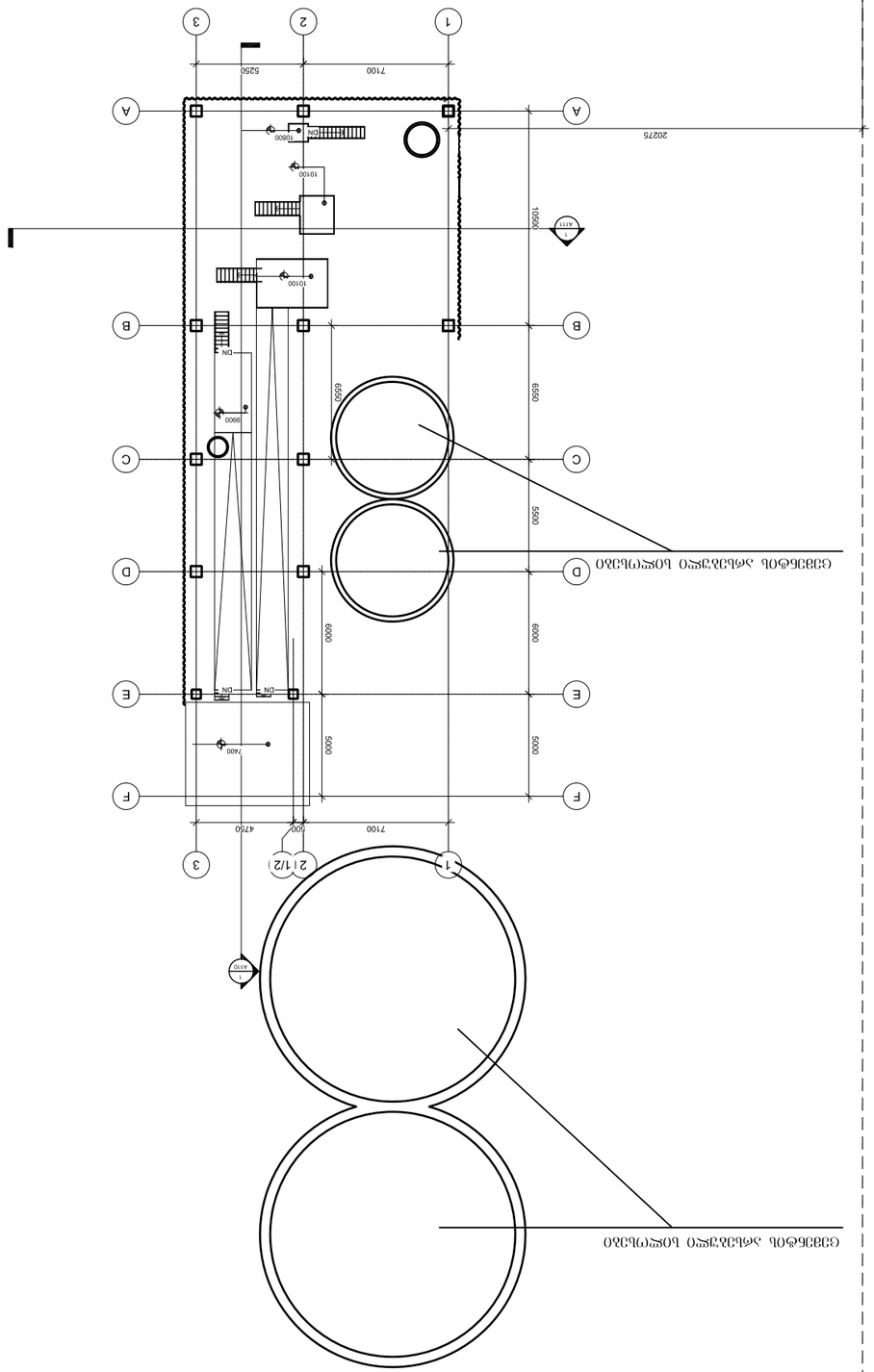

ცვლილება (ებები) სანებართვო

ცვლილება სანებართვო ნახაზების ნუსხა

ობიექტის მისამართი: ქ. ბათუმი, ალმაგრების ქუჩა №29 -ში მდებარე ნაკვეთზე, საკადასტრო კოდით 05.32.06.012 განთავსებული, მრავალბინიანი საცხოვრებელი სახლის მშენებლობა

ტექნიკური პირობების №:	01/3206/2/0	
ობიექტის კატეგორია:	CC2	
ფუნქციური დანიშნულება:	მრავალბინიანი საცხოვრებელი სახლი	
ნაგებობის სიმაღლე:	23.60მ	
ნაგებობის სართულიანობა:	10/14	

ობიექტის მისამართი: ქ. ბათუმი, ალმაგრების ქუჩა №29 -ში მდებარე ნაკვეთზე, საკადასტრო კოდით 05.32.06.012 განთავსებული, მრავალბინიანი საცხოვრებელი სახლის მშენებლობა

			ҚҰЖАТТАМАЛАР 10/14
			ӨЗГЕРІСТЕР ЕНГІЗІЛДІ
			ЖОБАЛАУ ҰЙЫМЫНЫҢ АТАУЫ, ЖЕКЕМЕНШІК НЫСАНЫ, ЖЕ ТӨМЕНГІ ОРЫНДАУШЫЛАРДЫҢ ТЕГІ, ҚОЛЫ, КҮНІ
			ЖОБАНЫҢ АТАУЫ
			ЖОБАНЫҢ ШИФРІ
			ТАҢБА "ЖАҢҒЫ"
			ЖОБАЛАУ ҰЙЫМЫНЫҢ ЖЕКЕМЕНШІК НЫСАНЫ
			ЖОБАНЫҢ ТОМДЫЛЫҒЫ
			ПАРАҚТЫҢ ТҮРІ
			ПАРАҚТЫҢ НӨМІРІ
			ПАРАҚТАРДЫҢ САНЫ

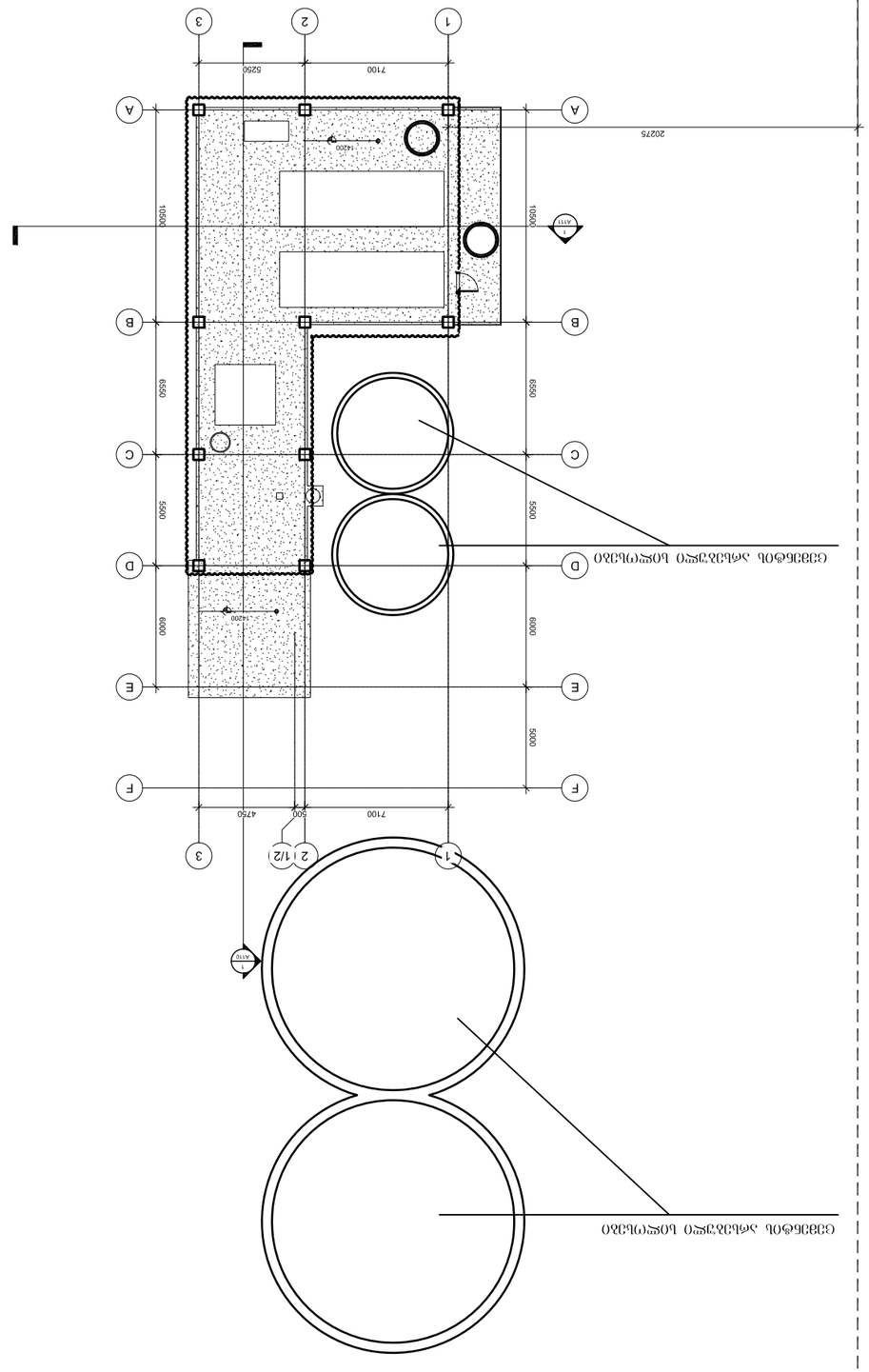
1
2
3
7100
5250
A
B
C
D
E
F
20275
10500
6550
5500
6000
6000
6000
1420
1420
1420
A111
1
A110
4
2 1/2
500
4750
7100
6000
Ø1200 Ø1200 Ø1200

საკადასტრო სახლვარი

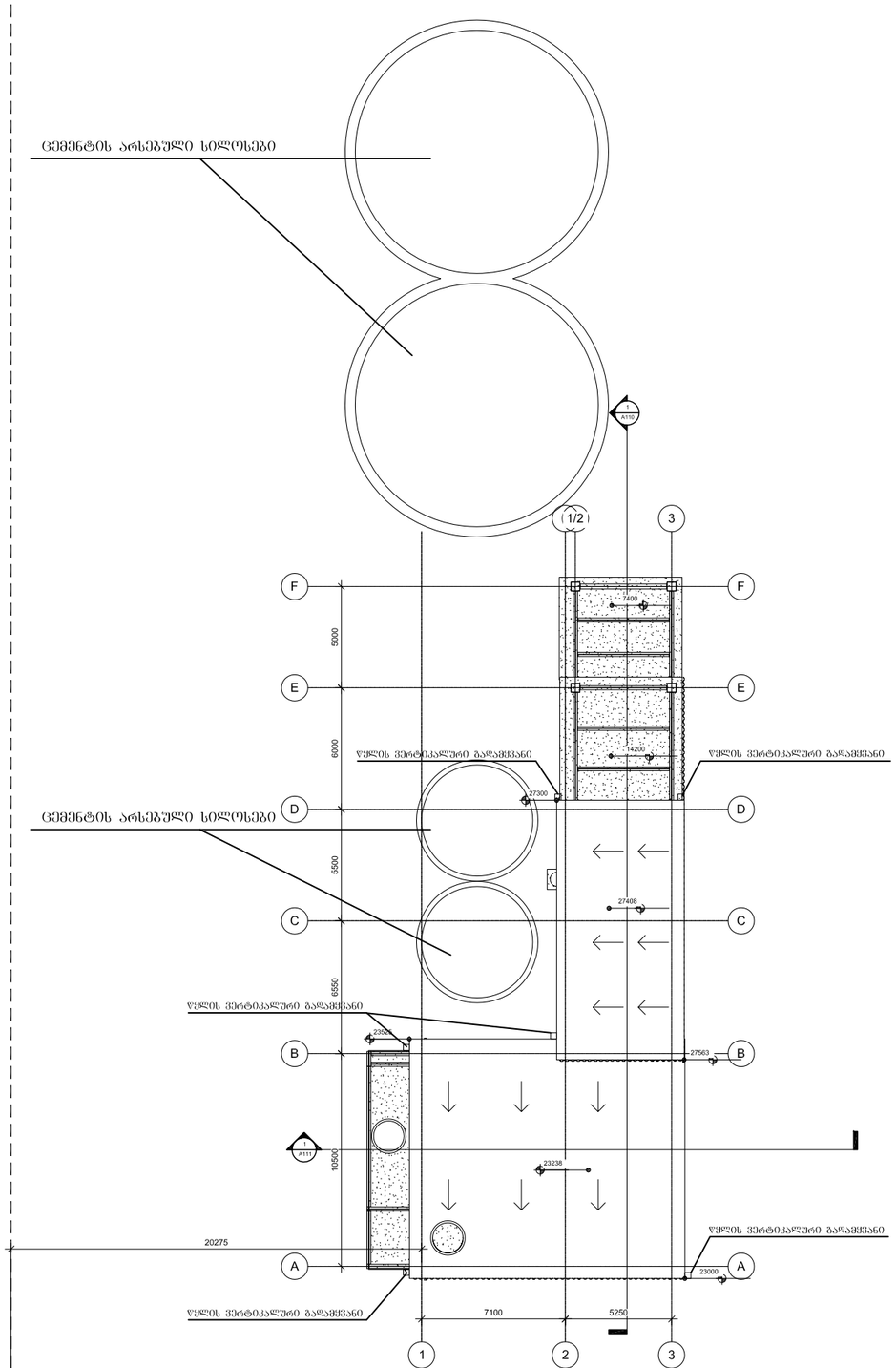

სახშრავის გეგმა

დაკვეთა 10/14			ქ.ბათუმი, ანდრონიკაშვილის ქ. №29 -ში მდებარე ცემენტის სპარატორების და წნელტრების პროექტი	შპს "არკო"	architecture Arco construction
დირექტორი	თ.შენგელია				
მთ.არქიტექტორი	დ.ქეგრელიძე				
დაამშვა	გ.ნოშნიანიძე		სახშრავის გეგმა	სტადია	წერილი / წერილები
				ა.პ.	ა - 1