ქ. თბილისი ისან-სამაგრელოს რ-ნი ბოროდინოს ქ. №20-ში
შპს „კინგი“-ს კუთვნილი ერთ სართულიანი საცხოვრებელი სახლის
დემონტაჟის უსაფრთხოების კონსტრუქციული

დასკვნა

მე (საქართველოს კონსტრუქტორთა ასოციაციის წევრი ა. მჭედლიშვილი) ვიმყოფებოდი მოცემულ მისამართზე ამორტიზებული სახლის შესასწავლად. არსებული სახლი ერთ სართულიანია, გააჩნია სარდაფის სართული, სახლის მზიდ კონსტრუქციას წარმოადგენს კერამიკული აგურის კაპიტალური კედლები, სართულშუა და სასხვენე გადახურვები მოწყობილია ხის კონსტრუქციებით. აგრეთვე ხის კონსტრუქციაა მივნივური გადახურვაც, არსებული შენობის კედლებს გააჩნია მრავალობითი ჯდომითი ბზარები, გადახურვის კონსტრუქციებიც ნაწილობრივ გამოსულია მწყობრიდან, სახლს არ გააჩნია ანტისეიმური სარტყელი, შენობის მიმდებარედ ქუჩის მხარეს ფასადიდან მარჯვნივ მდებარეობს ახლად აშენებული შენობა საკადასტრო კოდით 01.17.01.084.014 რომელიც შპს „კინგის“ კუთვნილებაა და გამოყოფილია ამ შენობიდან ქვის კედლით, შენობის უკანა მხარეს აშენებულია ბარკალი ტიპის ერთ სართულიანი სახლები საკადასტრო კოდით მარჯვნიდან მარცხნივ ს/კ – 01,07,01,084,016, ს/კ-01.07.01.084,015; ს/კ-01,07,01,084,002, თვით ამ შენობის ეზო გამოყოფილია ორად და ქვედა ნაწილში ს/კ – 01,07,01,084,017-ში არსებული შენობა ერთსართულიანია, არ გააჩნია სარდაფის სართული, არის ასევე ამორტიზებული, მაგრამ დღეისათვის არ ექვემდებარება დემონტაჟის შენობის დემონტაჟის განსახორციელებლად უსაფრთხოების მიზნით აუცილებელია ბრჯენებით გამაგრდეს კედლები და გადახურვის კონსტრუქციები და დემონტაჟი მოხდეს ხელით სახურავიდან ქვევით.

არსებული სახლის ხელით დაშლა უსაფრთხოების წესების დაცვით არ გამოიწვევს მიმდებარე სახლების დაზიანებას და დასაშვებად მიმაჩნია.

დასკვნა

დემონტაჟი განცხორციელდეს ხელით უსაფრთხოების წესების დაცვით, ზევით აღნიშნული მიმდებარე შენობებისათვის მოცემული სამუშაოების წარმოება საფრთხეს არ წარმოადგენს.

კონსტრუქტორი: მჭედლიშვილი



შენობა-ნაგებობა 5/1-ის გეგმა
მასშტაბი 1:100

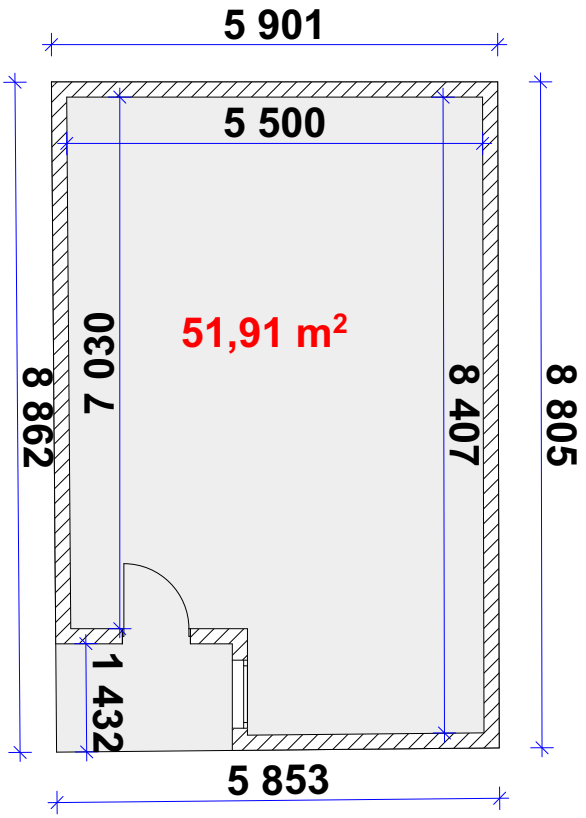

საქართველოს იუსტიციის სამინისტრო

საჯარო რეესტრის ეროვნული სააგენტო

საკადასტრო გეგმა

მიწის ნაკვეთის საკადასტრო კოდი: *01.17.01.084.018*
განცხადების რეგისტრაციის ნომერი*882014608224*
მიწის ნაკვეთის ფართობი: *361* კვ.მ.
დანიშნულება: *არასასოფლო-სამეურნეო*
მომზადების თარიღი 12.11.14

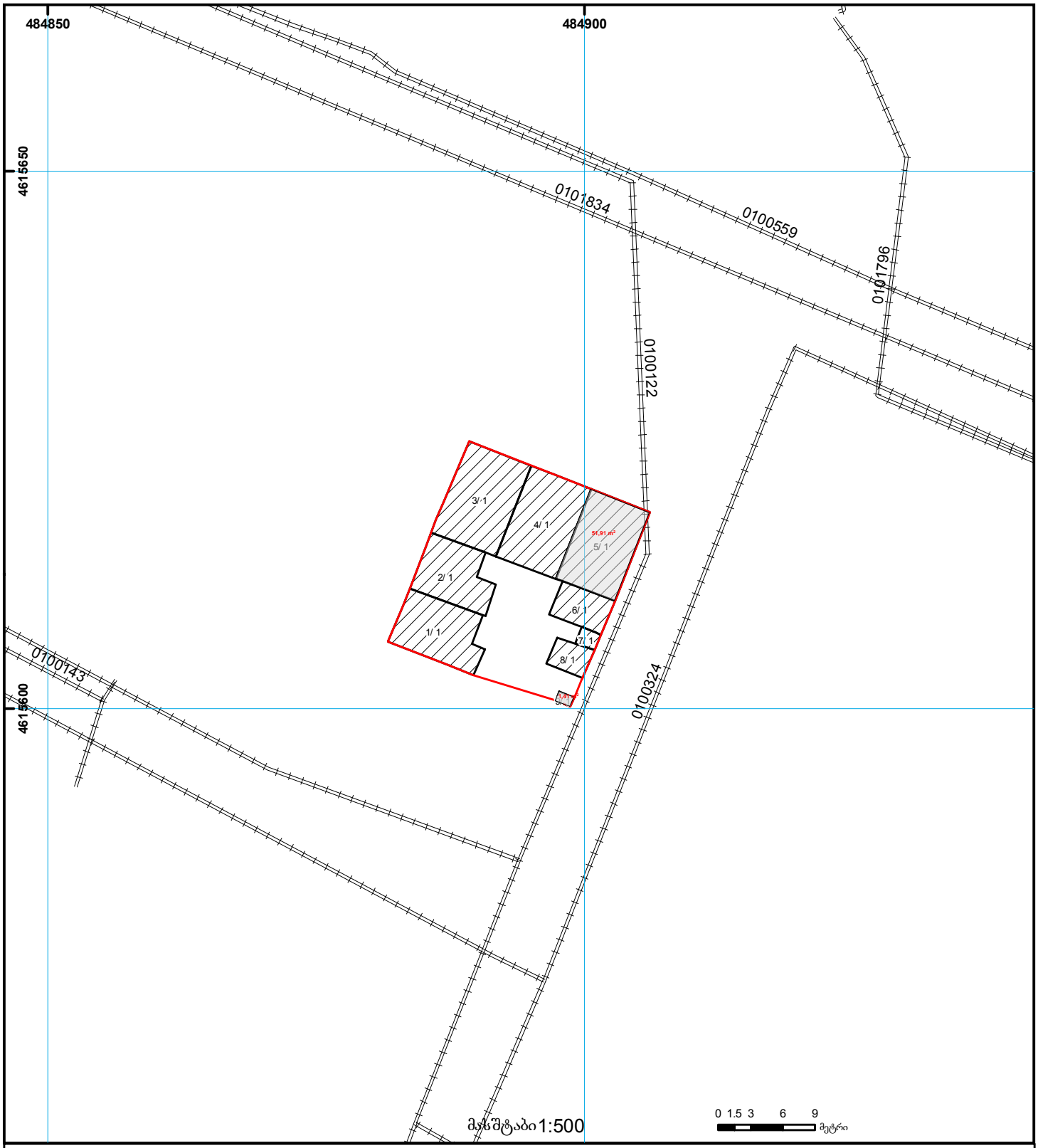

01/2 შენობა-ნაგებობა, პირობითი ნომერი/სართულიანობა
ვალდებულება
ხაზობრივი ნაგებობა
მიწის ნაკვეთის საკადასტრო საზღვარი
მშენებარე ნაგებობა
მიწისქვეშა ნაგებობა
UTM (საერთაშორისო) სისტემის კოორდ.

საჯარო რეესტრის ეროვნული სააგენტო თბილისი 0102 წმ. ნიკოლოზის/ნ. ჩხეიძის ქ. 2 ტელ.: (995 32) 91 04 27; ფაქსი: (995 32) 91 03 41
საჯარო რეესტრის ეროვნული სააგენტო თბილისი დ. აღმაშენებლის გამზ. 89/24 ტელ: (995 32) 94 13 65
www.napr.gov.ge