Vt-1

ნინხელი

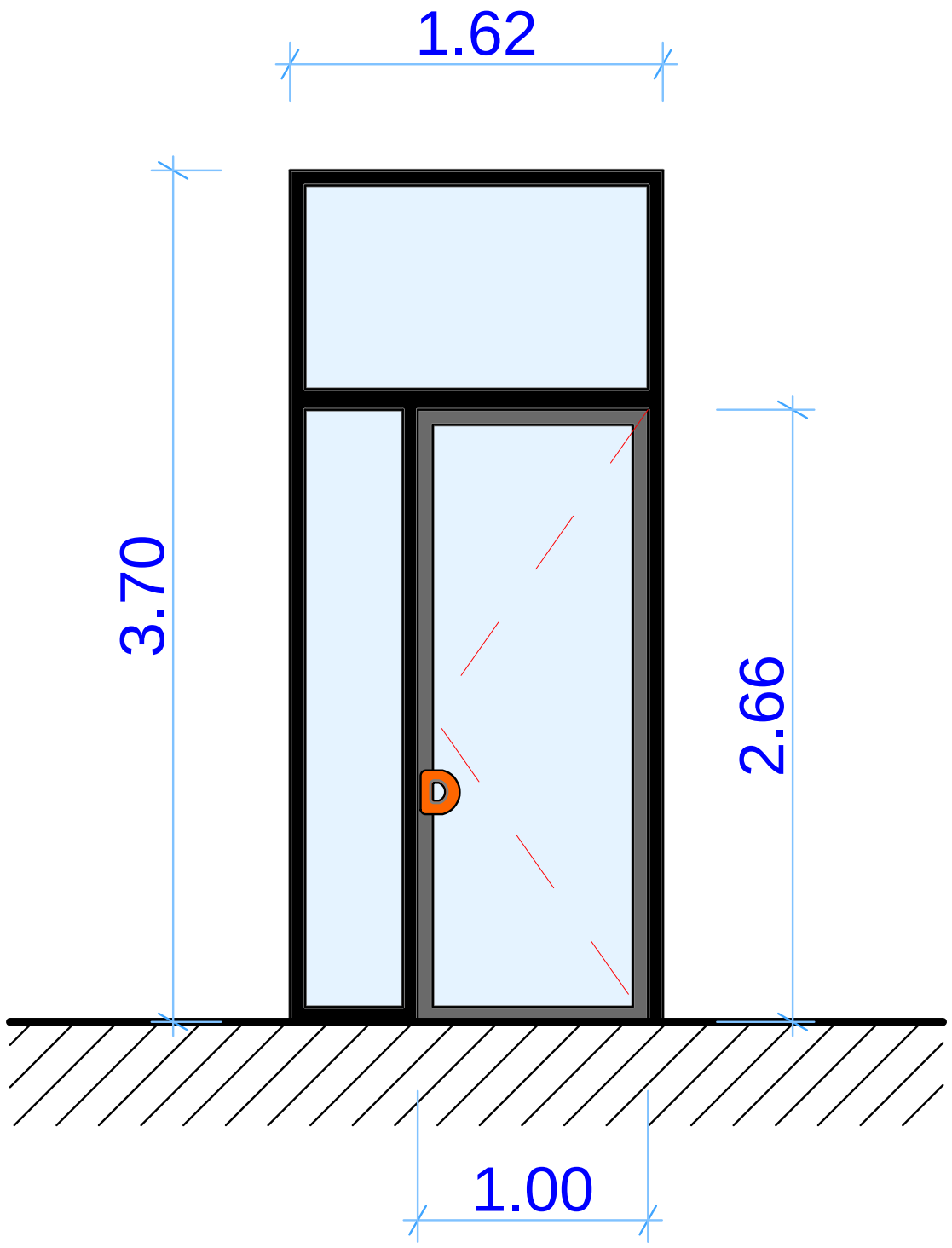

ვეფმე

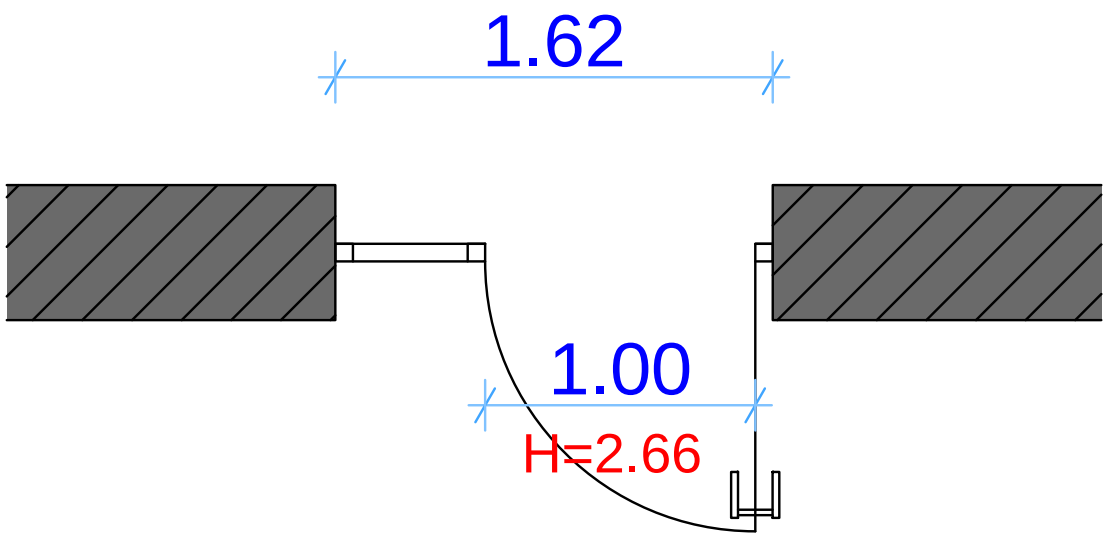

ვეშაპის ქ. №1-3

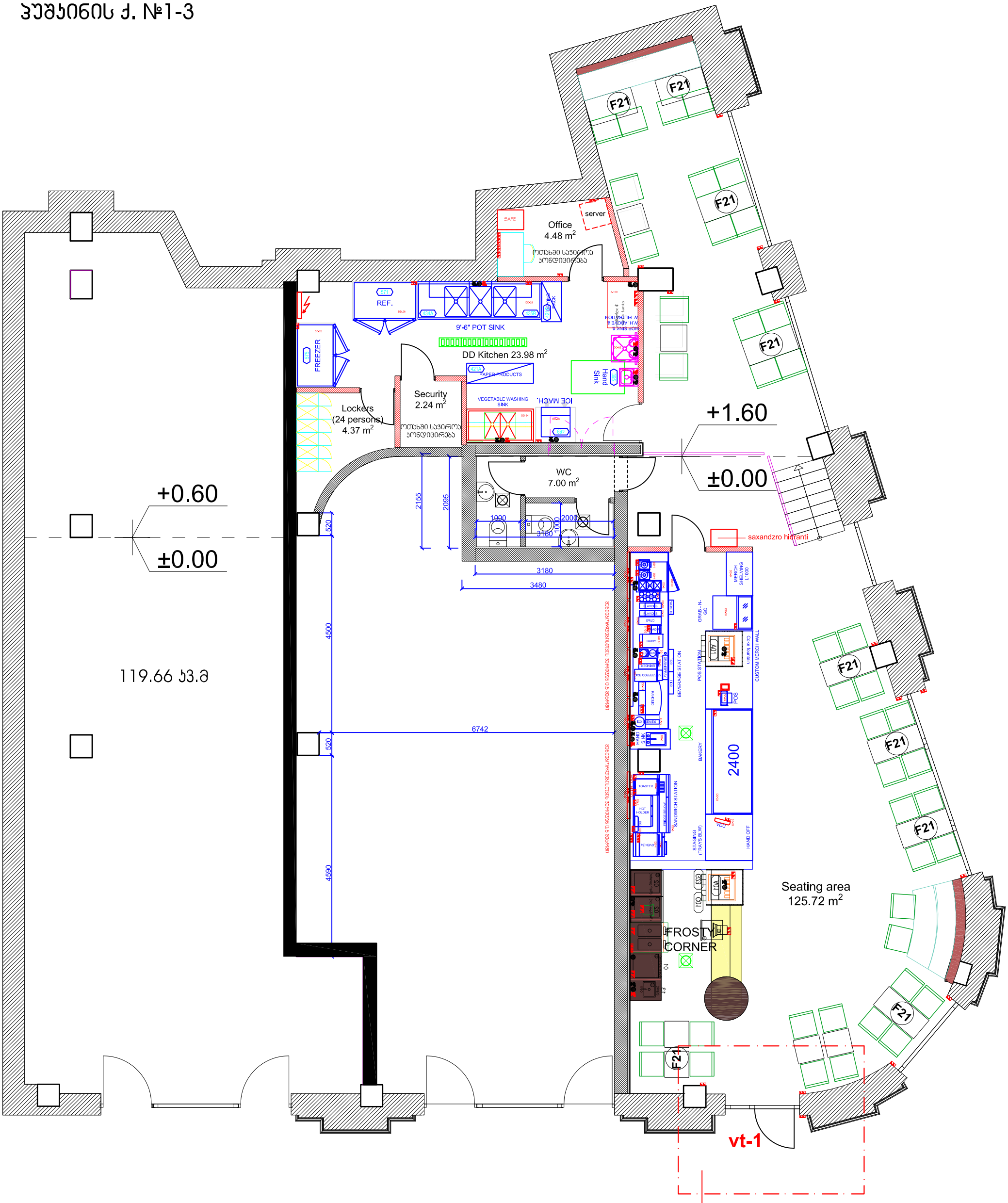

საპროექტო მონაკვეთი