განმარტებითი ბარათი

ობიექტი მდებარეობას, ქ.თბილისში, დ.აღმაშენებლის ხეივანი №90

და წარმოადგენს შპს " მერმისი"-ს საკუთრებას. შენობა თავის მხრივ წ ერთ სართულიანია , სიმაღლით 12.08მ. მისი ფასადური ნაწილი ამჟამად მოპირკეთებულია ალიკაბონდის ალუმინისფერი მასალით.

ვინაიდან ზემოთ აღნიშნულ შენობაში დაგეგმილია ავეჯის უცხოური ფირმა "ენზა ჰოუმ"-ის ბრენდირებული მაღაზიის განთავსება, ამიტომ მეპატრონეს სურს შენობის ფასადი მოაწყოს ფირმა "ენზა ჰოუმ"-ის ასევე ბრენდირებული იერსახის შესაბამისად. სარეკლამო ფასადი წარმოადგენს ლითონის კონსრტუქციის კარკასზე მოწყობილ პერფორირებულ მუქი ფერის ალიკაბონდს (RAL 7016), ხოლო მასზე დამონტაჟებული ასოები კი კომპოზიტური მასალისაა შიდა ლედ განათებით. აღნიშნული ფერისა და ასოების ასეთი შერწყმა წარმოადგენს "ენზა ჰოუმ"-ის ბრენდირებულ სახეს მთელს მსოფლიოში და მსგავსი ფასადური მოწყობით უამრავი მაღაზიაა გახსნილი სხვადასხვა ქვეყნებში. ამავე დროს გვსურს გაუწყოთ, რომ ზემოთ ნახასენები სამუშაოები რეალურად წარმოადგენს არსებული ფასადის გარედან შეფუთვას და რაიმე დამატებითი ფართს წარმოქნას ადგილი არ ექნება, რის დასურათაც წარმოგიდგენთ, არსებულ და საპროექტო ჭრილებს.

გეგმა (ანაზომი) მ 1:100

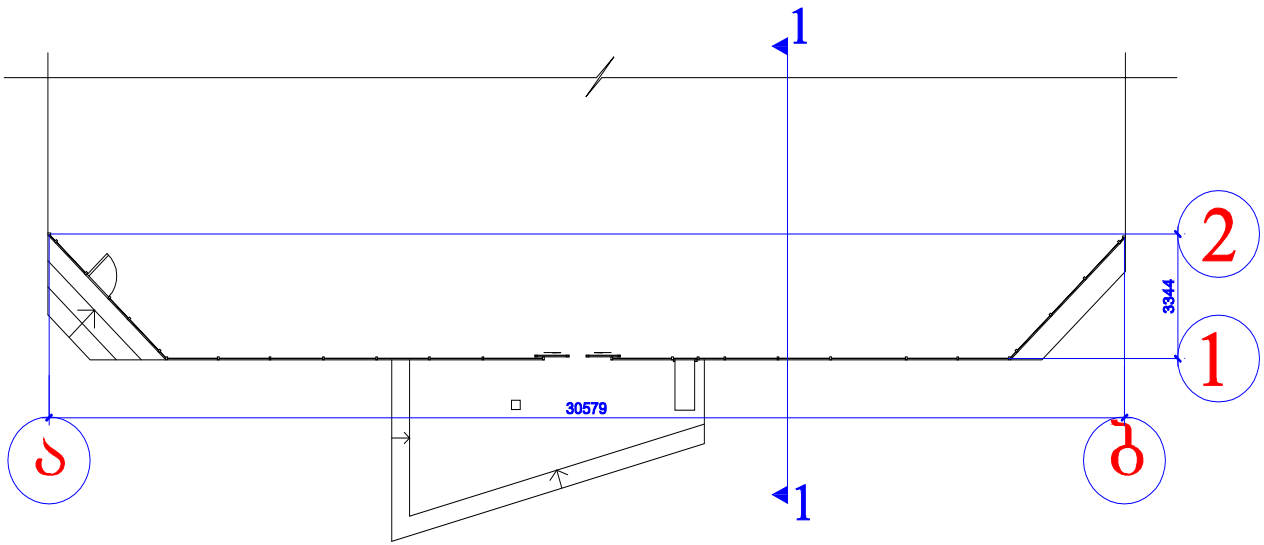

მასშტაბი 1:100

არასაცხოვრებელი ფართი		
მისამართი	დ.აღმაშენებლის ხეივანი	
დამკვეთი		შპს "მერმისი"
პასუხისმგებელი პირი		დ.ვერულავა
თარიღი	6.12.2014	

საპროექტო 1:1 ჭრილი
1-2 ღერძზე 1-100 მ

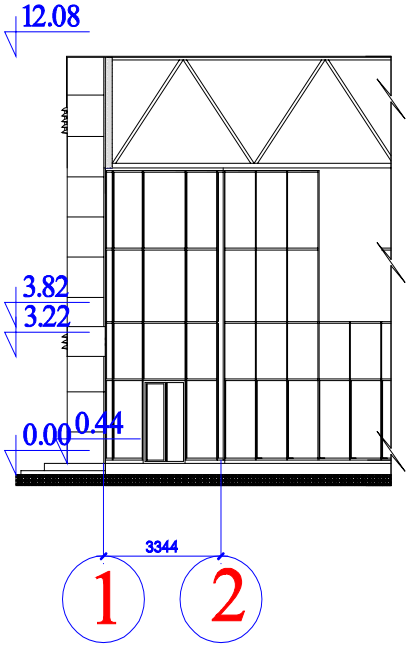

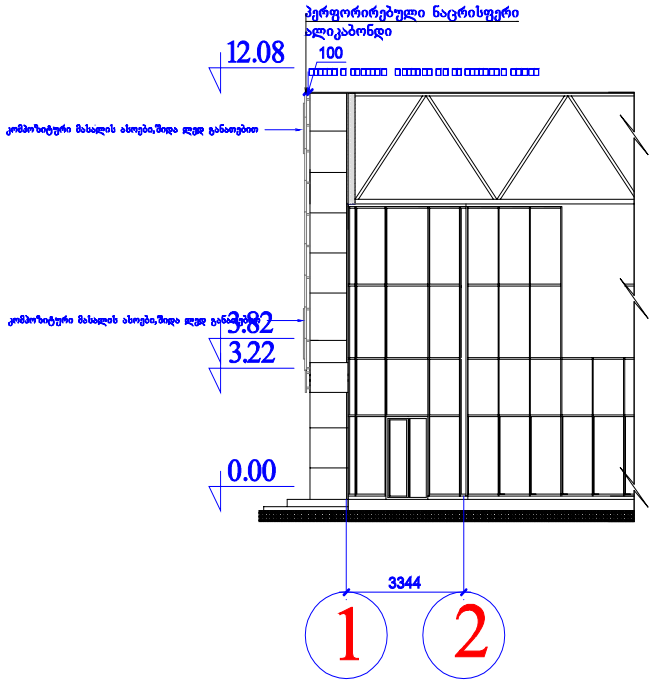

მასშტაბი 1:100

არასაცხოვრებელი ფართი		
მისამართი	დ.აღმაშენებლის ხეივანი	
დამკვეთი		შპს "მერმისი"
პასუხისმგებელი პირი		დ.ვერულავა
თარიღი	6.12.2014	