1-1 ჭრილი 6-1 ღერძზე 1:100მ

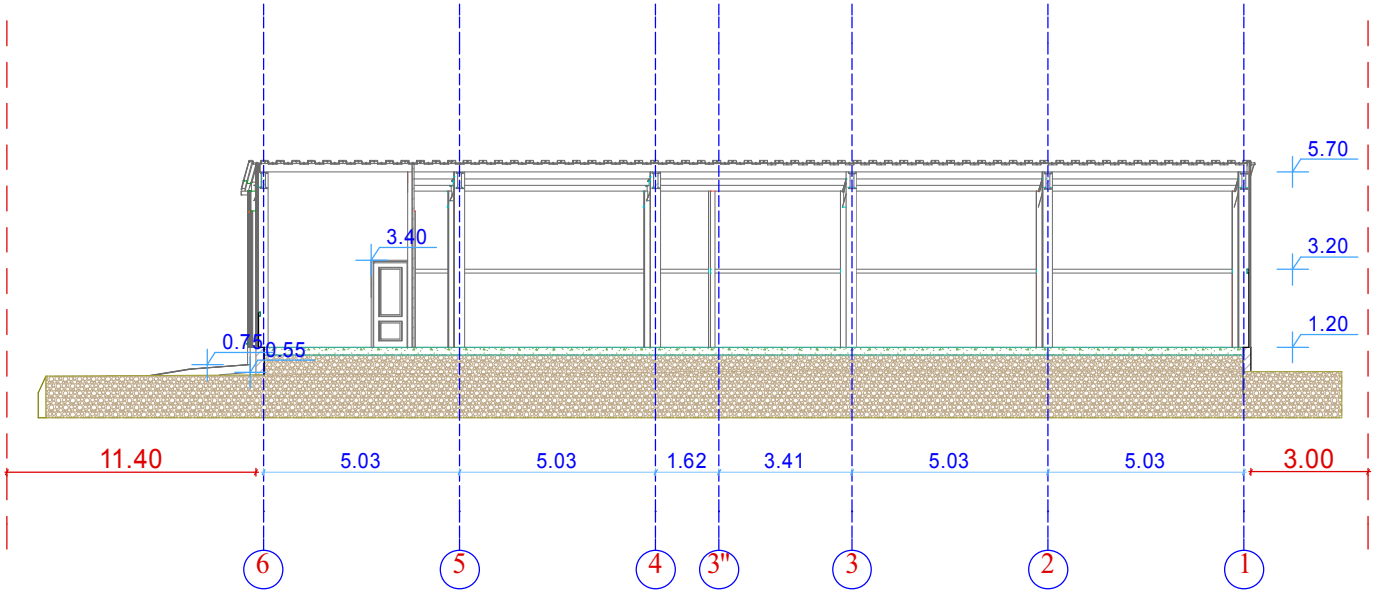

2-2 ჭრილი ა-დ ღერძზე 1:100მ

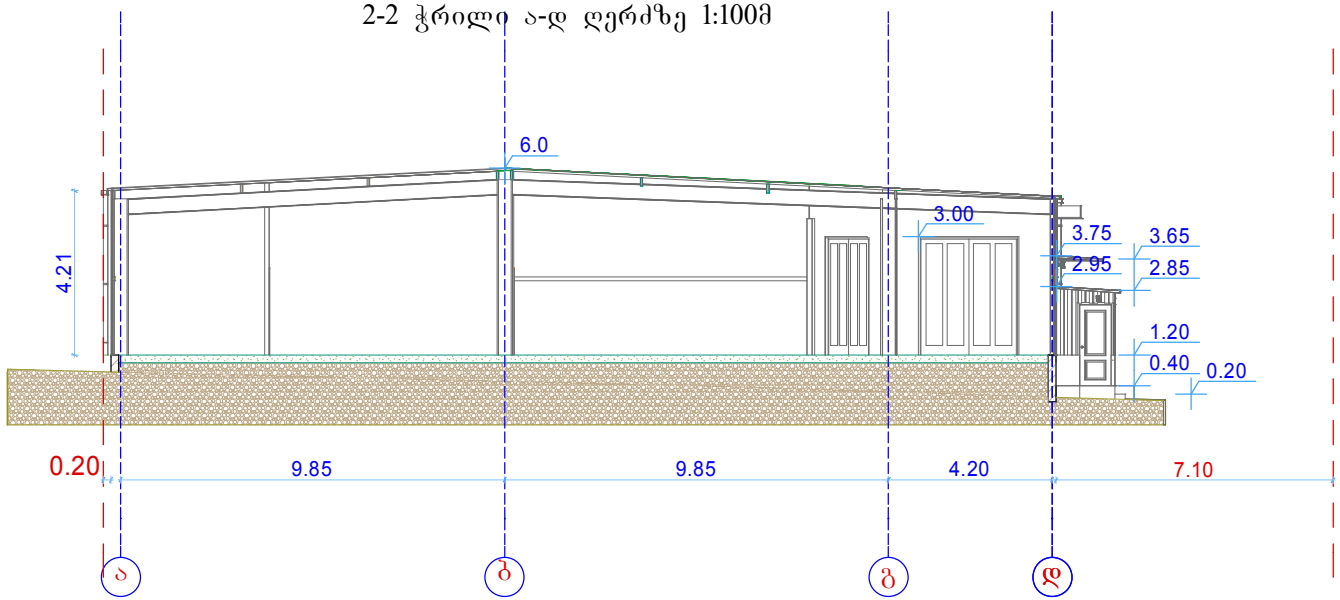

ფორმატი A-3	დაკვეთა №	
შენიშვნები:		
1. ნახაზზე ზომები მოცემულია მეტრებში		
2. ნახაზის ყველა ცვლილება მშენებლობისას შეთანხმებული უნდა იყოს პროექტის ავტორთან		
ტექნიკურ-ეკონომიკური მაჩვენებლები:		
შენობის განაშენიანების ფართი 550.49 მ² 1 სართული ფართი 542.14 მ²		
დამკვეთი:		
სახელობე ფართი		
დამკვეთი: შპს "შვიდი მთით"		
მისამართი: ქ.თბილისი, სოფ. დიღომი		
პროექტის სახელწოდება:		
სახელობო ფართი		
თანამდებობა:	გვარი	ხელმოწერა
დირექტორი:		
მთ. არქიტექტორი:	დ.ფერულავა	
შემსრულ.:	დ.ფერულავა	
UNITED GEORGIA		
უძრავი ქონების სარეგისტრაციო კომპანია		
მისამართი: გამოქვაბულის (ფოფ.კუტუზოვის) ქ.№20		
მასშტაბი: 1:100	ნახაზი: ჭრილი	
თარიღი:		
სტადია	ფურცელი	ფურცლები
პროექტი	ა-1	ა-11