სახურავის გეგმა

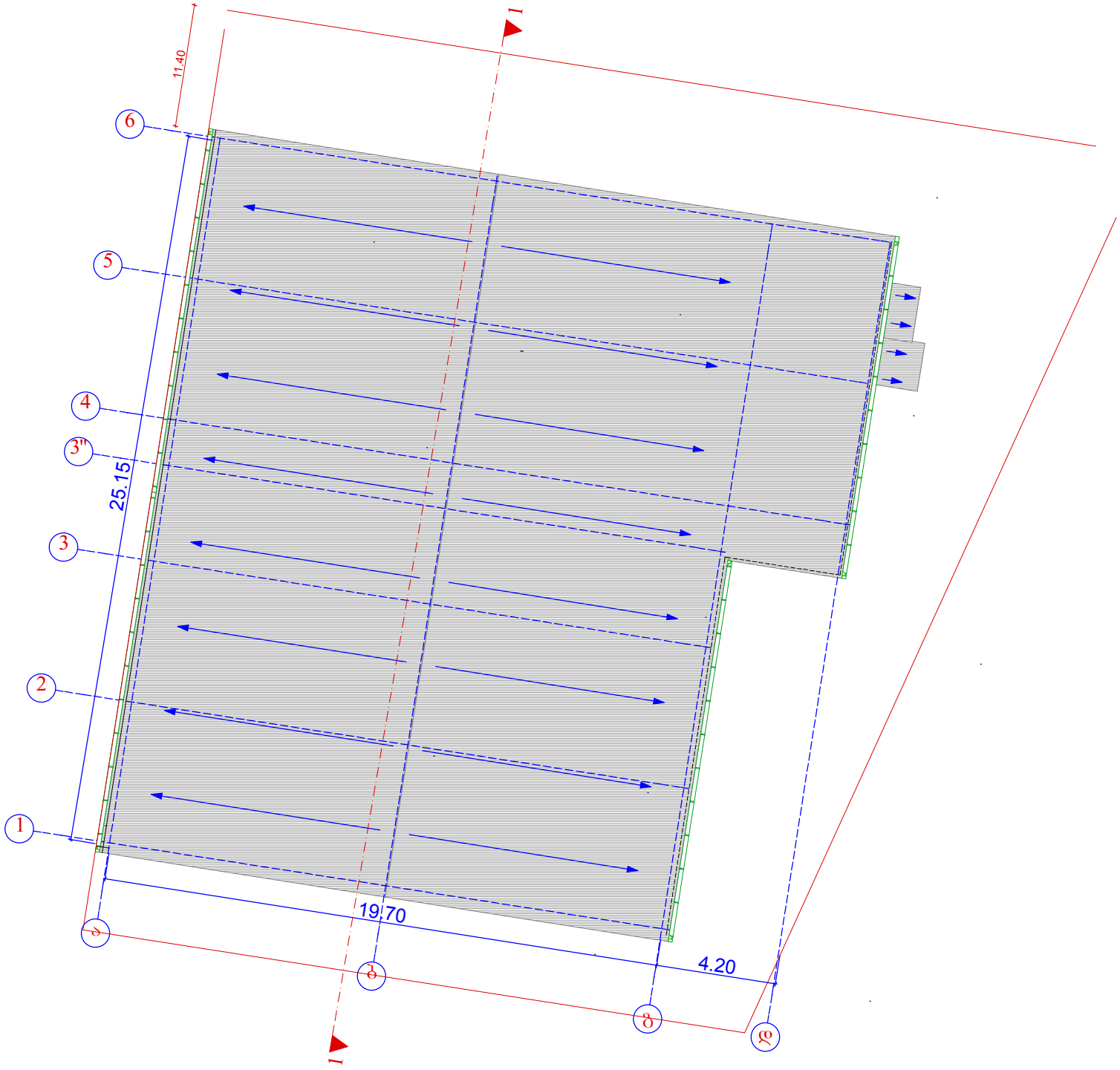

ფორმატი A-3	დაკვეთა №	

შენიშვნები:

1. ნახაზზე ზომები მოცემულია მეტრებში

2. ნახაზის ყველა ცვლილება მშენებლობისას შეთანხმებული უნდა იყოს პროექტის ავტორთან

ტექნიკურ-ეკონომიკური მაჩვენებლები:

შენობის განაშენიანების ფართი 530.49 მ²
I სართული ფართი 542.14 მ²

ექსპლიკაცია:

სასწყობე ფართი

დამკვეთი:
შპს "შვიდი მთით"

მისამართი:
ქობულეთი, სოფ. დიღომი

პროექტის სახელწოდება:

სასაწყობო ფართი

თანამდებობა:	გვარი	ხელმოწერა
დირექტორი:		
მთ. არქიტექტორი:	დ.ფერულავა	
შემსრულებელი:	დ.ფერულავა	

UNITED GEORGIA

უპრავი ჭონების სარეგისტრაციო კომპანია

მისამართი:
გამრეკელის (ყოფ.კუტუზოვის) ქ.№20

მასშტაბი:	1:100	ნახაზი:
თარიღი:		სახურავის გეგმა

სტადია	ფურცელი	ფურცლები
პროექტი	ა-1	ა-11

სიმაღლის სქემა

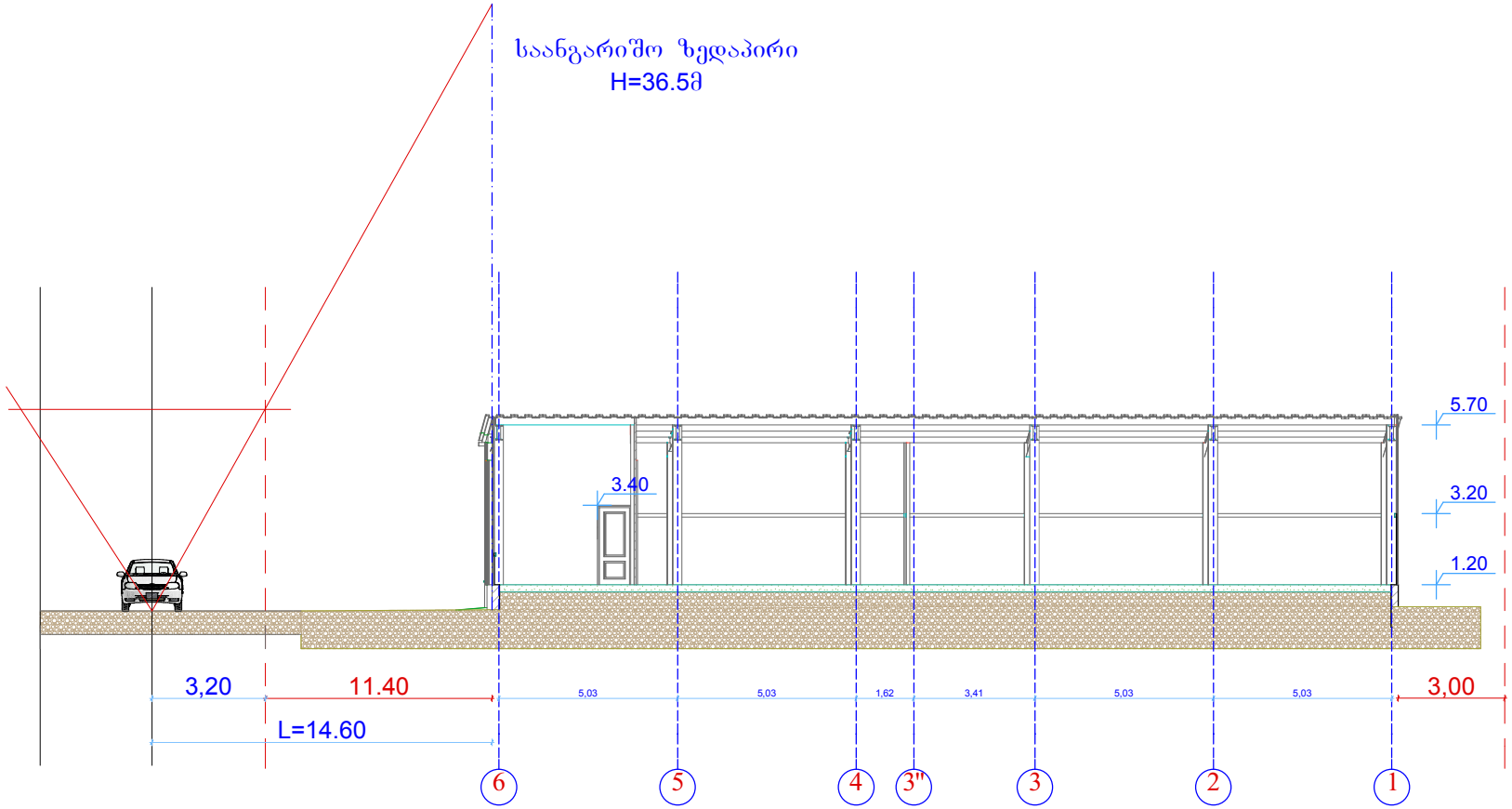

შენობის მაქს.სიმაღლის დასადგენად გამოყენებულია ფორმულა H=L/0.4

ფორმატი A-3	დაკვეთა №

შენიშვნები:

1. ნახაზზე ზომები მოცემულია მეტრებში

2. ნახაზის ყველა ცვლილება მშენებლობისას შეთანხმებული უნდა იყოს პროექტის ავტორთან

ტექნიკურ-ეკონომიკური მაჩვენებლები:

შენობის განაშენიანების ფართი 550.49 მ²
I სართული ფართი 542.14 მ²

ექსპლიკაცია:

სასწყობე ფართი

დამკვეთი:
შპს "შეიდი მითი"
მისამართი:
ქობულეთი, სოფ. დიღომი
პროექტის სახელწოდება:
სასაწყობო ფართი

თანამდებობა:	გვარი	ხელმოწერა
დირექტორი:		
მთ. არქიტექტორი:	დ.ფეშურელავა	
შემსრულე:	დ.ფეშურელავა	

UNITED GEORGIA

უპრავი ქონების სარეგისტრაციო კომპანია

მისამართი:
გამოქვაბულის (ყოფ.კუტუზოვის) ქ№20

მასშტაბი:	1:100	ნახაზი: სიმაღლის სქემა
თარიღი:		

სტადია	ფურცელი	ფურცლები
პროექტი	ა-1	ა-11