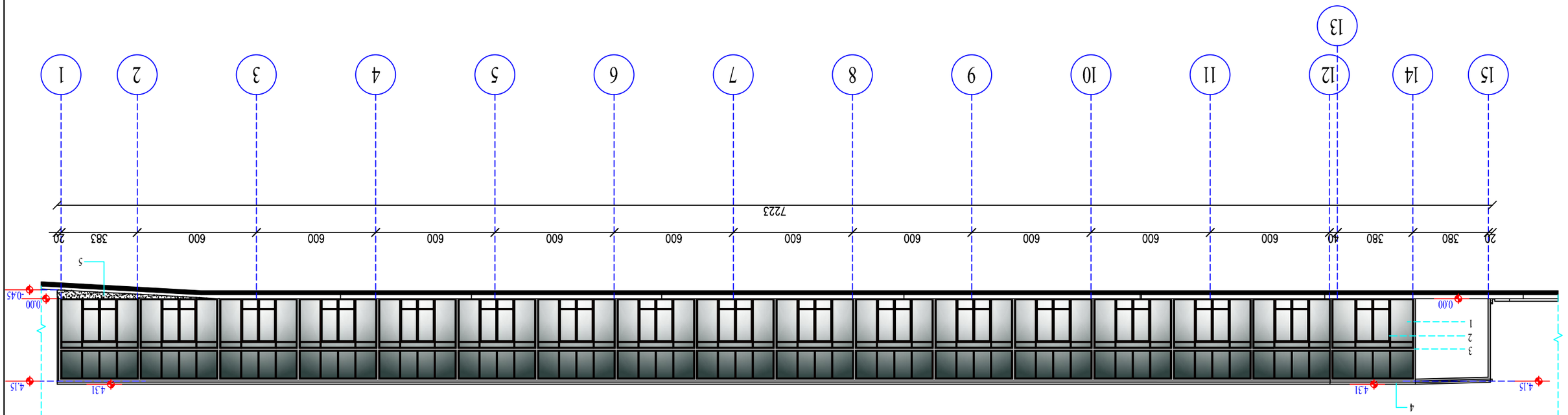
20
380
600
600
600

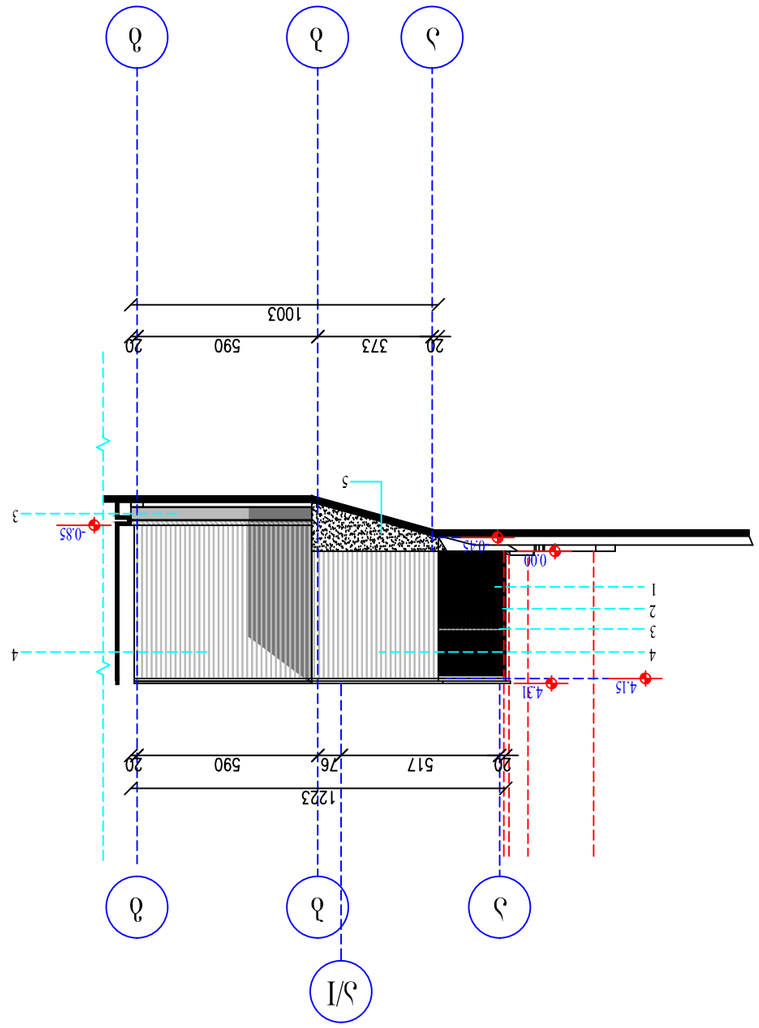

ფასადი (ა-გ) მ 1:200

შენიშვნა: 1. ბიბ

2. პროექტის ჩარჩო

3. ლითონი, ტახტა ლაფსუნით

4. ცენტრის პანელი

5. ცხენისთვის ბეტონი ფასადის ფერი

შპს.„ ზენიტსაინჟინირინგი "			არქიტექტურული ნაწილი				
			ფასადების ტიპიური ფრაგმენტი. ბრ ხარისხის სახლი "ვარდისუბნის ბულვარი"				
შეთანხმებულია.		ნ. პეტრიაშვილი					
პროექტის ხელმძღვანელი.		ნ. ჭანტურია					
პროექტირების ხელმძღვანელი.		ნ. ჭანტურია					

ფასადი (1-15) მ 1:200

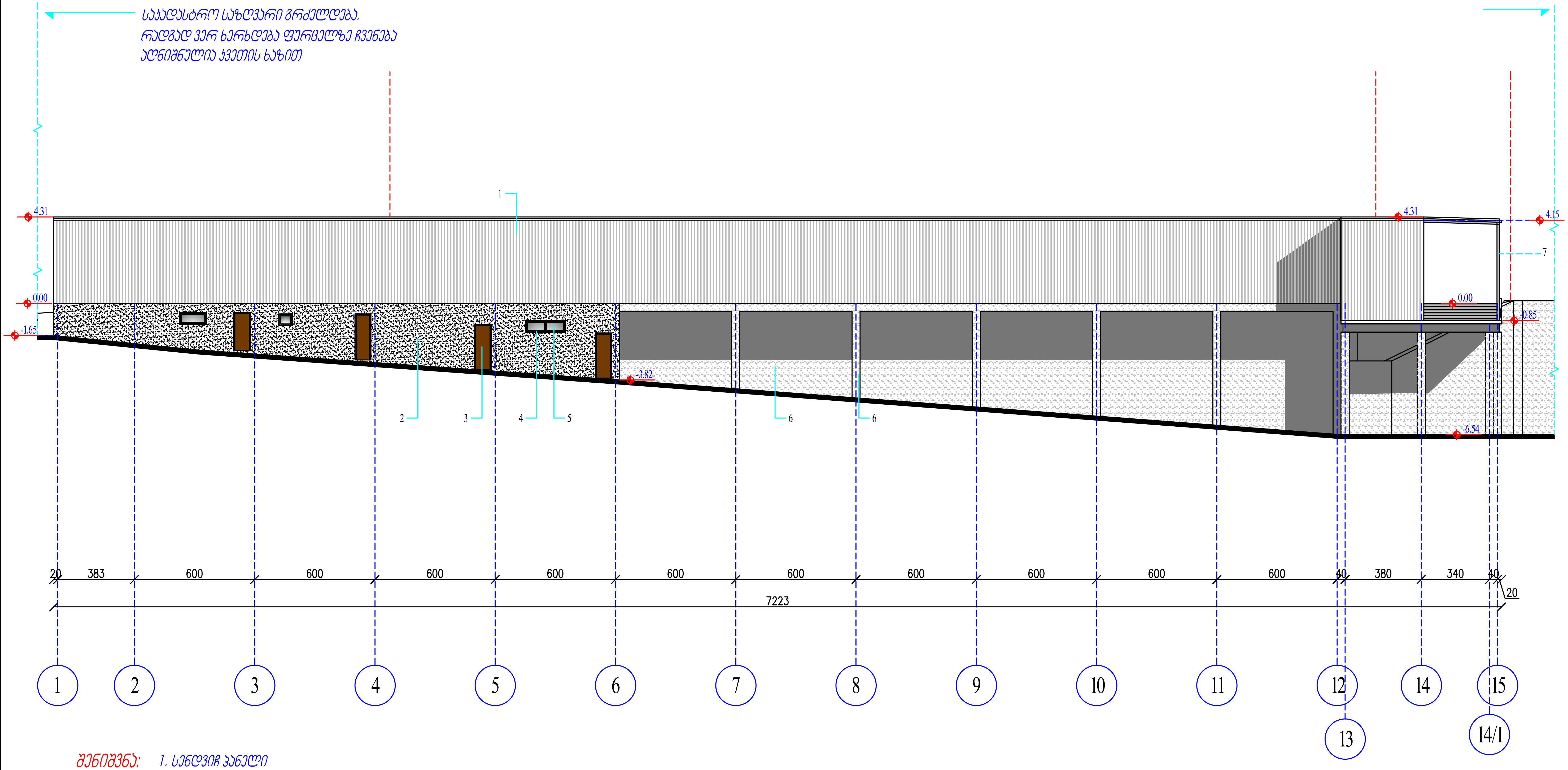

შენიშვნა:
1. სენდვიჩ პანელი
2. ცემენტით შელესილი თავის ფაქტურით
3. ლითონის კარი, თავის დაფერვით
4. მეტალოპლასმასის ჩარჩო
5. მინა
6. ბეტონი
7. ლითონი, თავის დაფერვით

შ.პ.ს. " უნივერსალ პლიუსი "			მისამართი: ქ. თბილისი, თევდორე მღვდლის ქ. №7 დამკვეთი: ს/ს სავაჭრო სახლი "ბავშვთა სამყარო".				
დირექტორი.		ნ. გიორგობიანი	არქიტექტურული ნაწილი	12.12.2014წ.			
პრ.მთ.არქიტ.		ზ. შარაშენიძე	ფასადი (1-15)	სტადია	ფურცელი	ფურცლ.რაოდ.	მასშტაბი
პრ.მთ.კონ.				პრ.	11	12	1:200

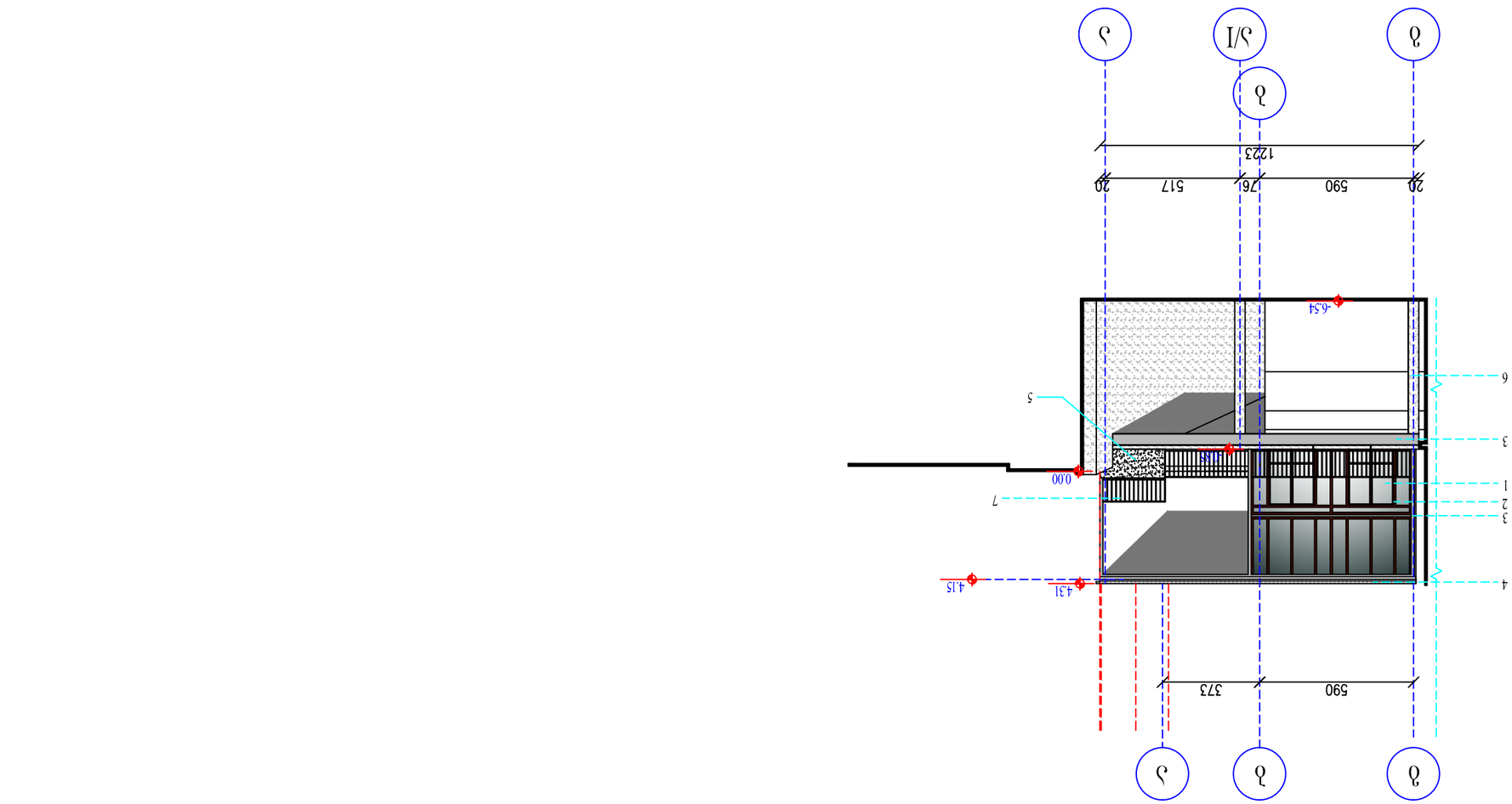

ფასადი (ბ-ა) ∂ 1:200

შენიშვნა:
1. ბინა
2. სველი წერტილი ჩაშენებული კონსტრუქციით
3. ლიფტის შახტი
4. სავენტილაციო არხები
5. ცენტრალიზებული ავტომატური სახანძრო სისტემა
6. ბეტონი
7. ლითონის არხები, ტიხრები დაფარული
