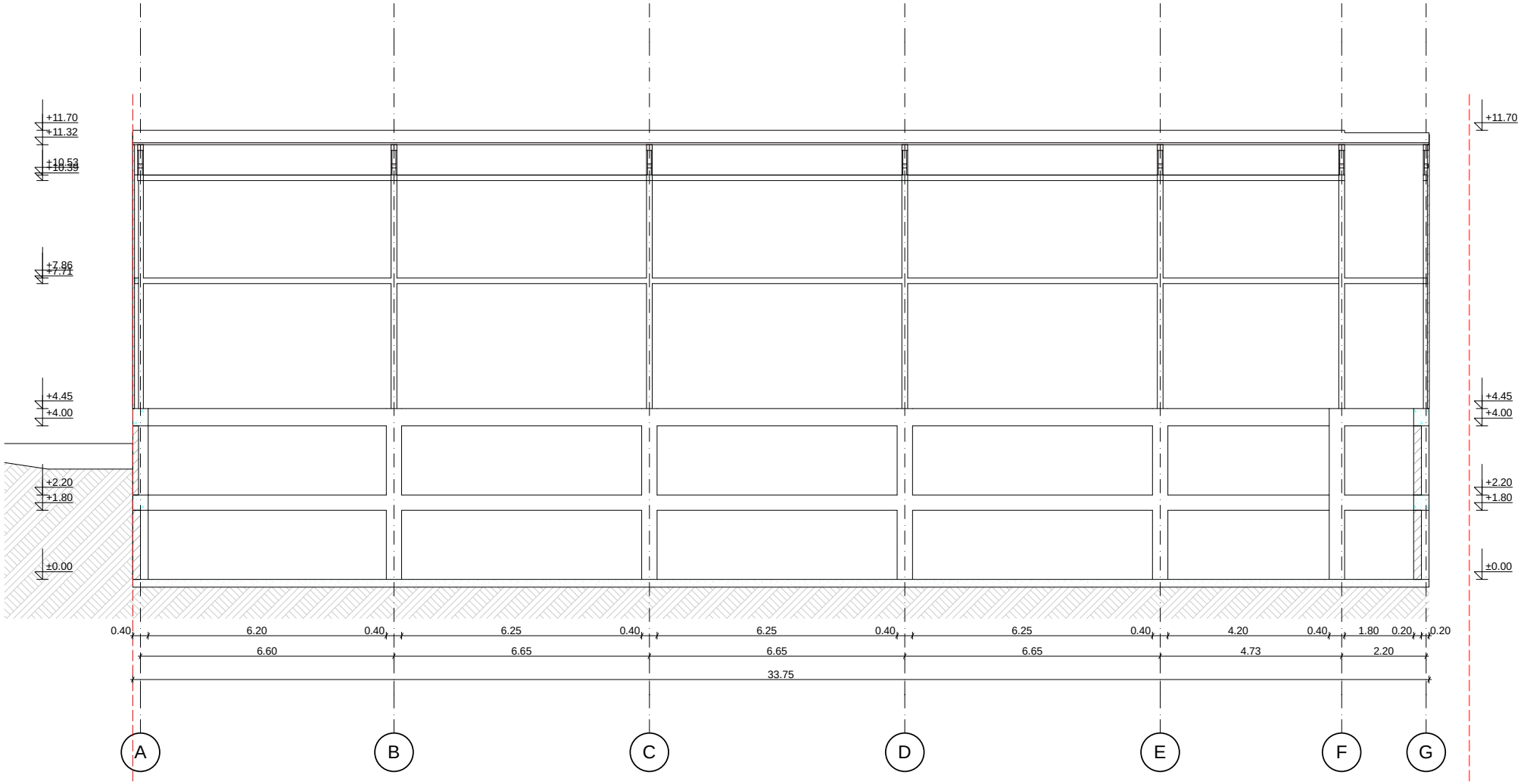

ქ. თბილისი, ჭ. ზარტაპის ქ. №14 557 54 40 80 (0790) 299 288 ი/მ ხოფიო ჯელიძე SOFTLINE Architecture	საპროექტო ჭრილი 1/1	სასაწყობე შენობის არქიტექტურული პროექტი
	ქ. თბილისი, საბურთალოს ჩიხი №3ა (ნაკვეთი №3/59)	დირექტორი ხ. ჯელიძე მთ.არქიტექტორი ხ. ჯელიძე არქიტექტორი ხ. ხოშტარია
	.....2013წ. შკალა გვ. ფ. 1:100	დამკვეთი ბიორგი პეტრიაშვილი

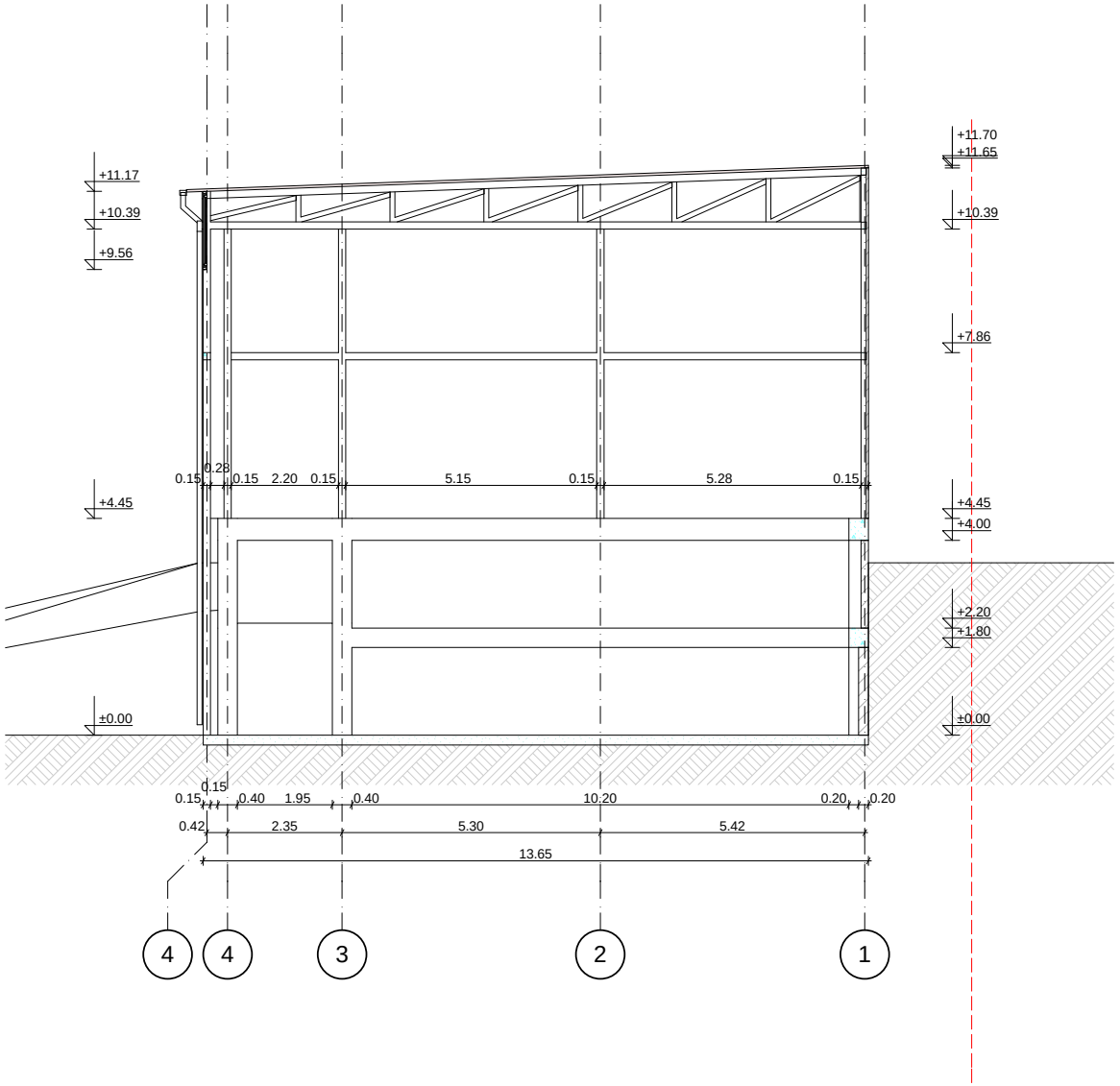

ქ. თბილისი, ქ. შარტავას ქ. №14 557 54 40 80 (0790) 299 288
ი/მ ხოფთი გელენიძე
SOFTLINE Architecture

საპროექტო ჩრილი 2/2	სასაწყობე შენობის არქიტექტურული პროექტი	
ქ. თბილისი, საბჭოროს ჩიხი №3ა (ნაკვეთი №3/59)	დირექტორი	ს. გელენიძე
	მთ.არქიტექტორი	ს. გელენიძე
	არქიტექტორი	ს. ხოფთასურიძე
2013წ ფურც.	მასშტაბი	1:100
	დამკვეთი	გიორგი პეტრიაშვილი