ფასადის ელემენტი	6. ბმა-ხელი ნაჭ	1. ლითონის ნაკეთობა, ლასტმასის ელემენტით (ბაზა)		
ფანჯარა	5. ლითონის ნაჭ	2. ბაზა ლითონის ნაკეთობა ელემენტით (ბაზა)		
ფანჯრის ფასადის ელემენტი	4. ლითონის ნაჭ	3. ბაზა ლითონის ნაკეთობა ელემენტით (ბაზა)		
ფასადის ელემენტი	3. ლითონის ნაჭ	4. ლითონის ელემენტი ფანჯრის ელემენტით (ბაზა)		
ფასადის ელემენტი	2. ბმა-ხელი ნაჭ	5. ლითონის ელემენტი ფანჯრის ელემენტით (ბაზა)		
ფასადის ელემენტი	1. ლითონის ნაჭ	6. ლითონის ელემენტი ფანჯრის ელემენტით (ბაზა)		
ნივთიერების დასახელება	რაოდენობა	ნივთიერების დასახელება		

შპს "ბაქარ ჯანდიერი"		ბაზის ელემენტი ფანჯრის ელემენტით (ბაზა)		
ფასადის ელემენტი	ფასადის ელემენტი	ბაზის ელემენტი ფანჯრის ელემენტით (ბაზა)		
		ბაზის ელემენტი ფანჯრის ელემენტით (ბაზა)		
		ბაზის ელემენტი 1:200		

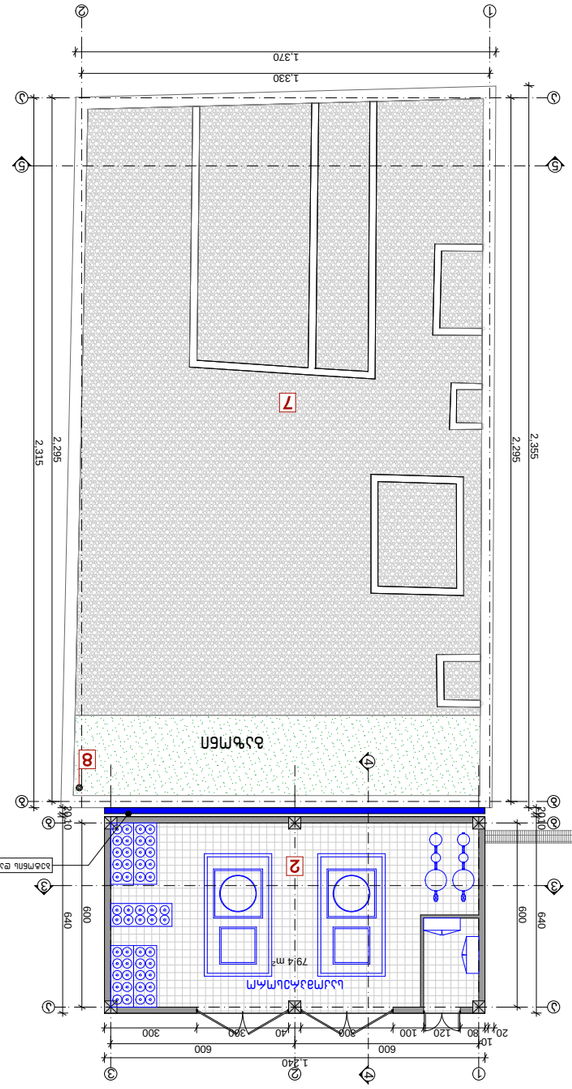

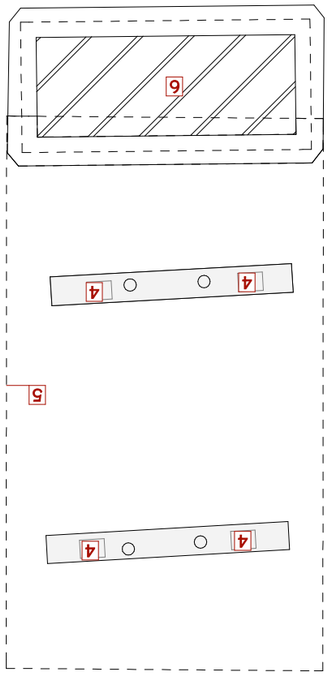

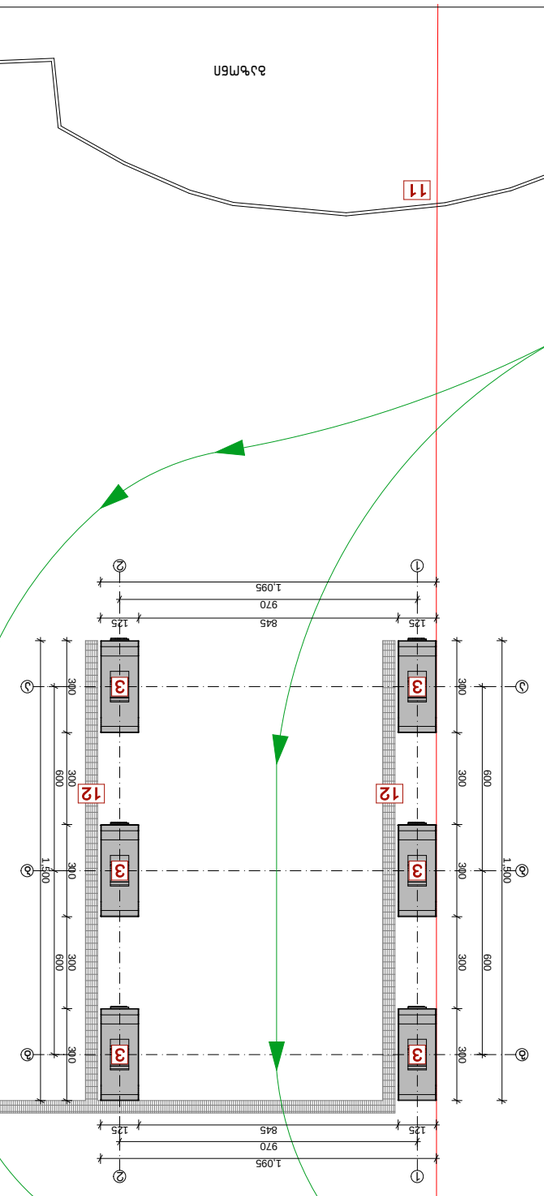

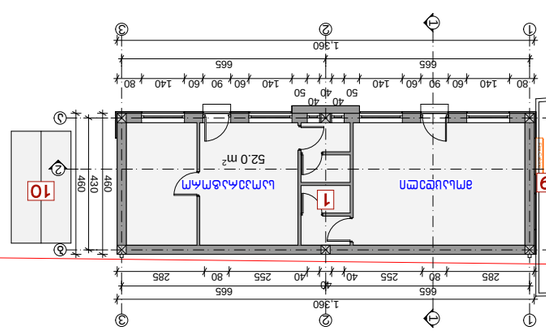

აღნიშვნები

1. საკონტროლო და ოთახის ელემენტი (ბაღი)
2. ბაღის ელემენტი და ფიტინგის ელემენტი ბაზა
3. ბაღის ელემენტი ფანჯრის ელემენტი
4. ნაგებობის ელემენტი ფანჯრის ელემენტი (ასანთის ელემენტი)
5. ასანთის ელემენტი ფანჯრის ელემენტი (ნაგებობის ელემენტი)
6. ასანთის ელემენტი საკონტროლო (ნაგებობის ელემენტი)
7. ნაგებობის ელემენტი ფანჯრის ელემენტი ასანთის საკონტროლო
8. ბაზის ელემენტი
9. საკონტროლო ოთახი
10. ელ. ტექნიკის ოთახის ელემენტი
11. ბინის ელემენტი საკონტროლო ოთახი
12. ბაღის ელემენტი ფანჯრის ელემენტი

קנה מדידה	6. מבוא לסביבה			
מבוא	5. סביבה בנויה			
מבוא לארכיטקטורה	5. סביבה בנויה			
קבוצת מחקר	6. מבוא לסביבה			
מבוא	5. סביבה בנויה			
מבוא לארכיטקטורה	5. סביבה בנויה			
קנה מדידה	6. מבוא לסביבה			

מבוא	5. סביבה בנויה			
קבוצת מחקר	6. מבוא לסביבה			
מבוא	5. סביבה בנויה			
מבוא לארכיטקטורה	5. סביבה בנויה			
קנה מדידה	6. מבוא לסביבה			

קנה מדידה	6. מבוא לסביבה			
מבוא	5. סביבה בנויה			
מבוא לארכיטקטורה

٩٥٨٥٥٥٣٨٥	٥. ٥٥٨٥٨٣٣٥٨	٨٥٣٣٥٨٥٣٥٨٥ ٨٥٨٥٥٨٥٨٥٨