ჭრილი 1-1

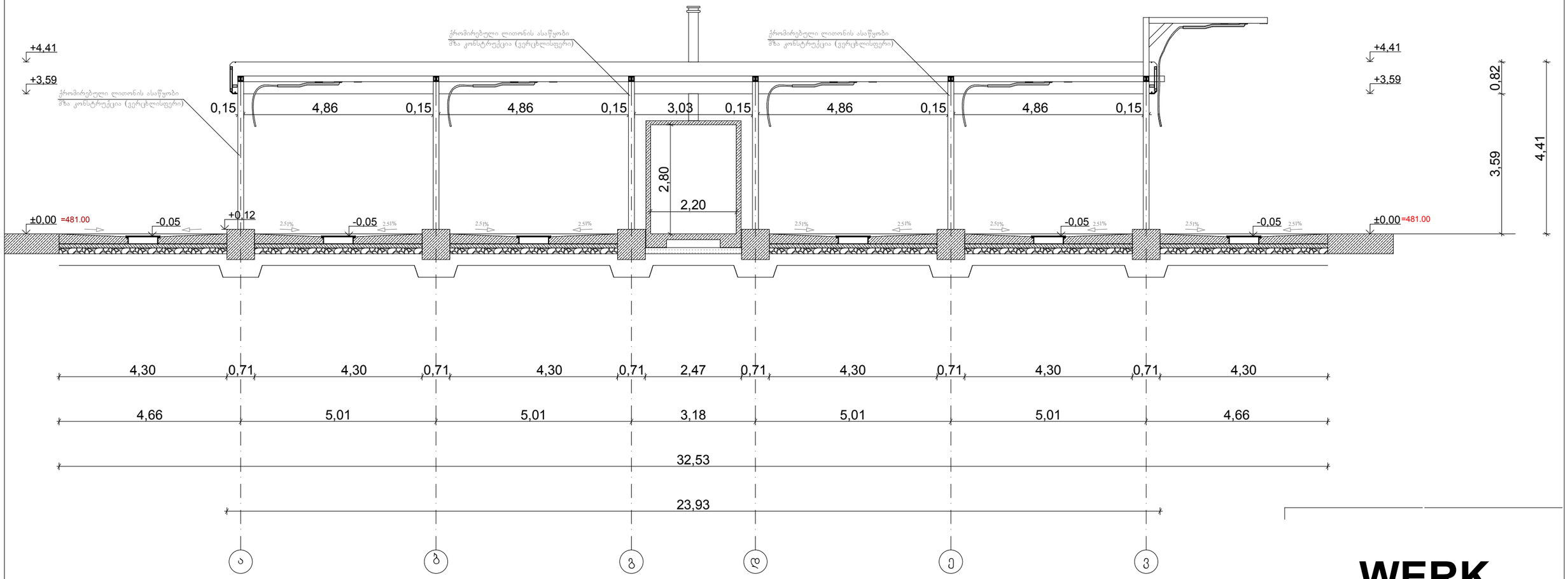

WERK

ავტორსამრეცხაო	ქ.თბილისი შანდორ პეტეფის N15, წულუკიძის N20, თბოსადგურის მიმდებარედ (ნაკვეთი N005-033)
ნახაზი	
ჭრილი 1-1;	
არქიტექტურული ნაწილი	
სტადია პროექტი	
მასშტაბი	
1:100	
პრ.მთ.არქ.	მ.სუპატაშვილი
პრ.მთ.არქ.	გ.შუკაკიძე
პრ.მთ.კონსტ.	ე.წოწერია
შეასრულა	მ.სუპატაშვილი
შეამოწმა	კ.კახიშვილი
ფურცელი	ფურცლები

შ.პ.ს. "WERK" - 405001082
ცაგარელის ქ. 49
0194 თბილისი
საქართველო

T +995 551 202 200
info@werk.ge

www.werk.ge

ჭრილი 2-2

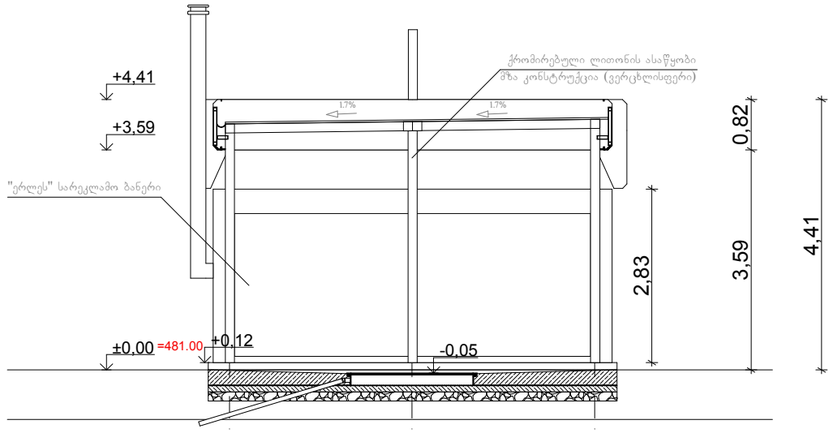

ჭრილი 3-3

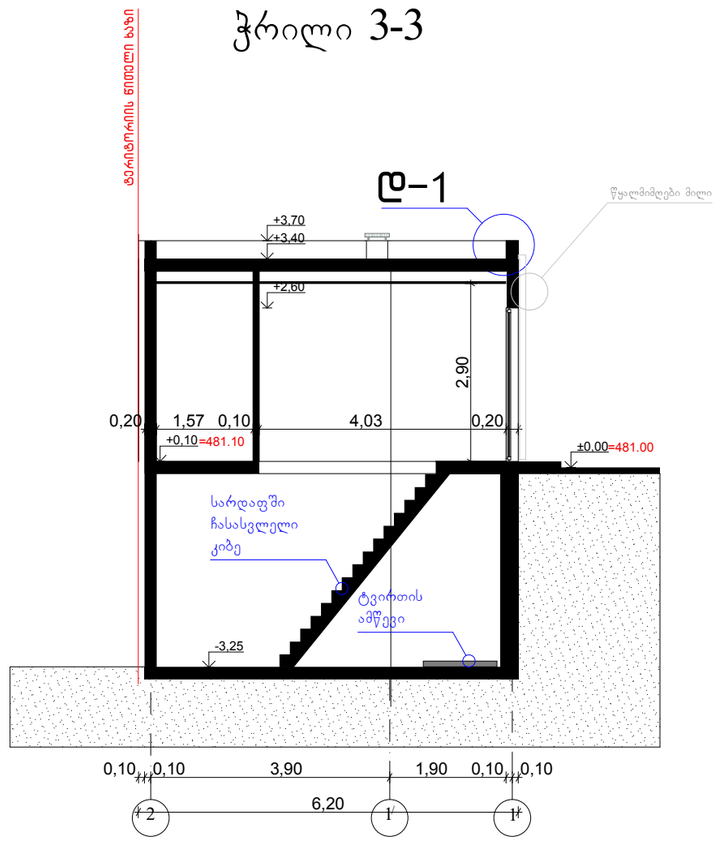

დ–1

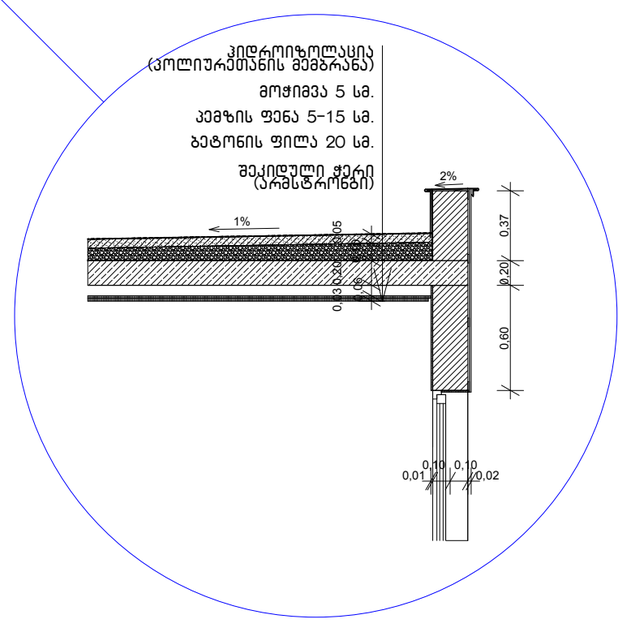

WERK

ავტორსამრეცხაო	ქ.თბილისი შანდორ პეტეფის N15, წულუკიძის N20, თბოსადგურის მიმდებარედ (ნაკვეთი N005-033)

ნახაზი

ჭრილი 2-2; ჭრილი 3-3; დეტალი 1

არქიტექტურული ნაწილი

სტადია პროექტი

მასშტაბი

1:100

პრ.მთ.არქ.	მ.სუპატაშვილი
პრ.მთ.არქ.	გ.შუკაკიძე
პრ.მთ.კონსტ.	ე.წოწურია
შეასრულა	მ.სუპატაშვილი
შეამოწმა	კ.კახიშვილი

ფურცელი ფურცლები

შ.პ.ს. "WERK" - 405001082
ცაგარელის ქ. 49
0194 თბილისი
საქართველო

T +995 551 202 200
info@werk.ge

www.werk.ge