
მშენებარე "აუდი"-ს სერვისცენტრის შენობა
საპროექტო ავტოსადგომი
"აუდი"-ს ავტომაღაზიის ტერიტორია

არსებული სიტუაცია

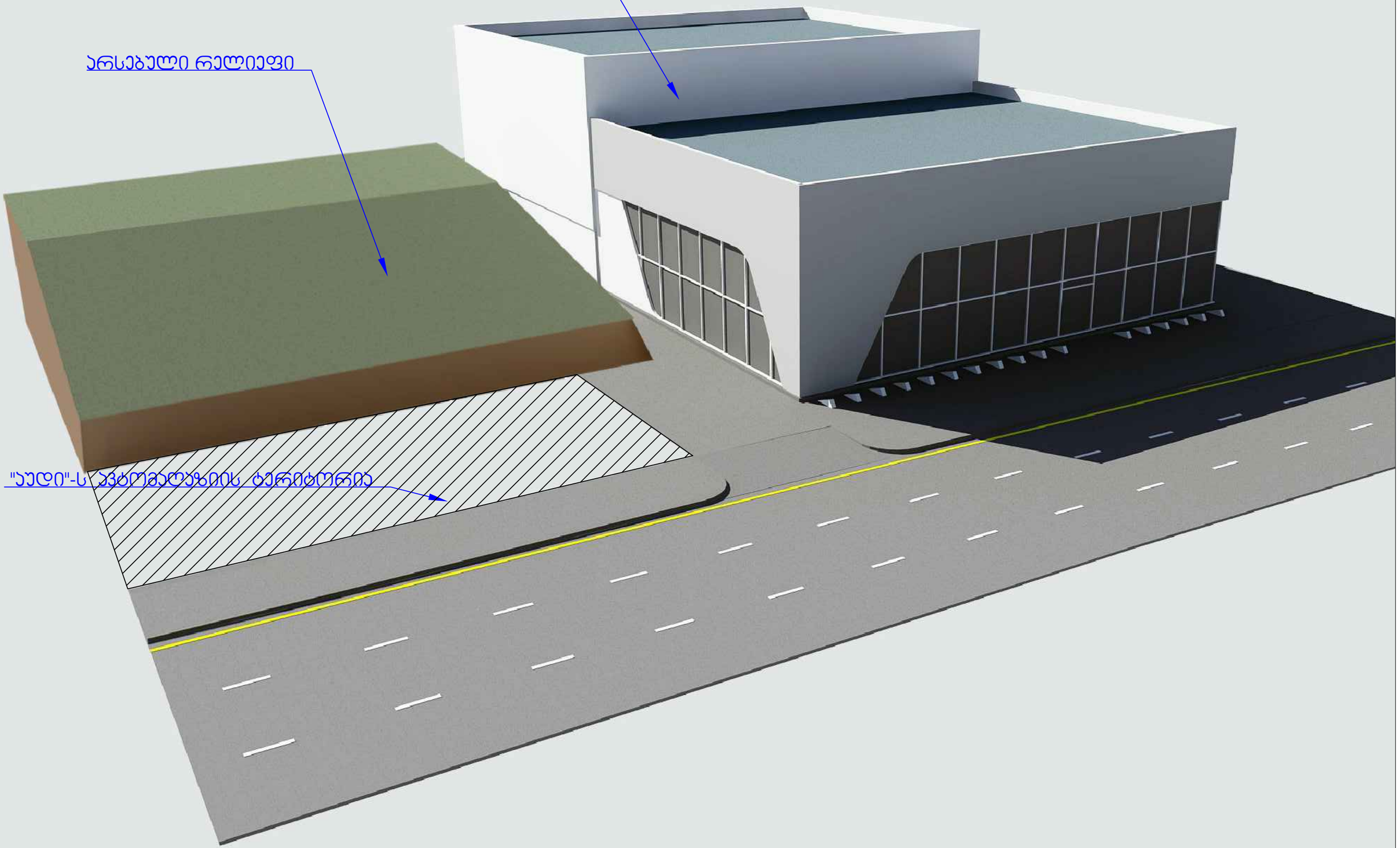

საპროექტო წინადადება

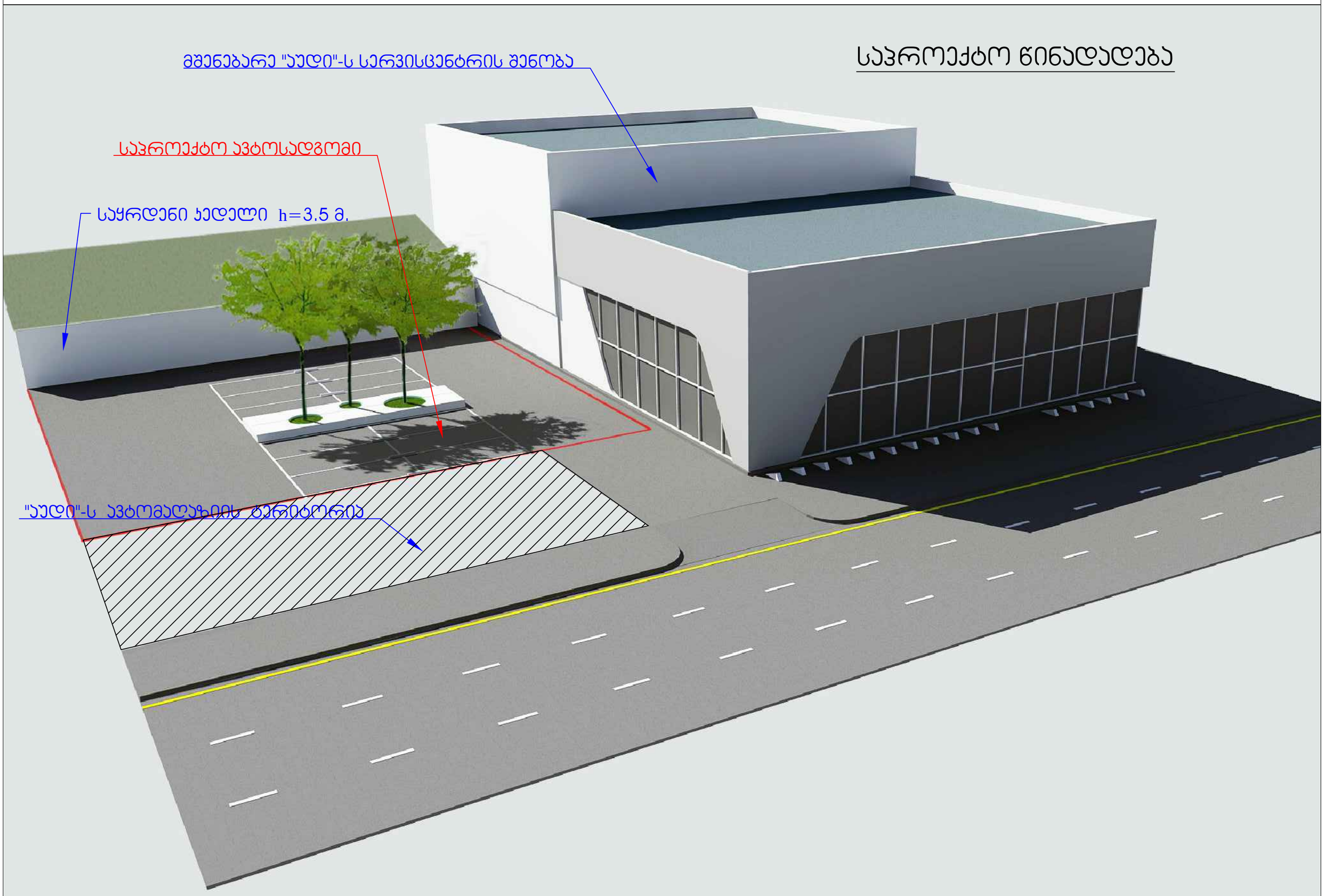

არსებული გენგეგმა მ. 1:200

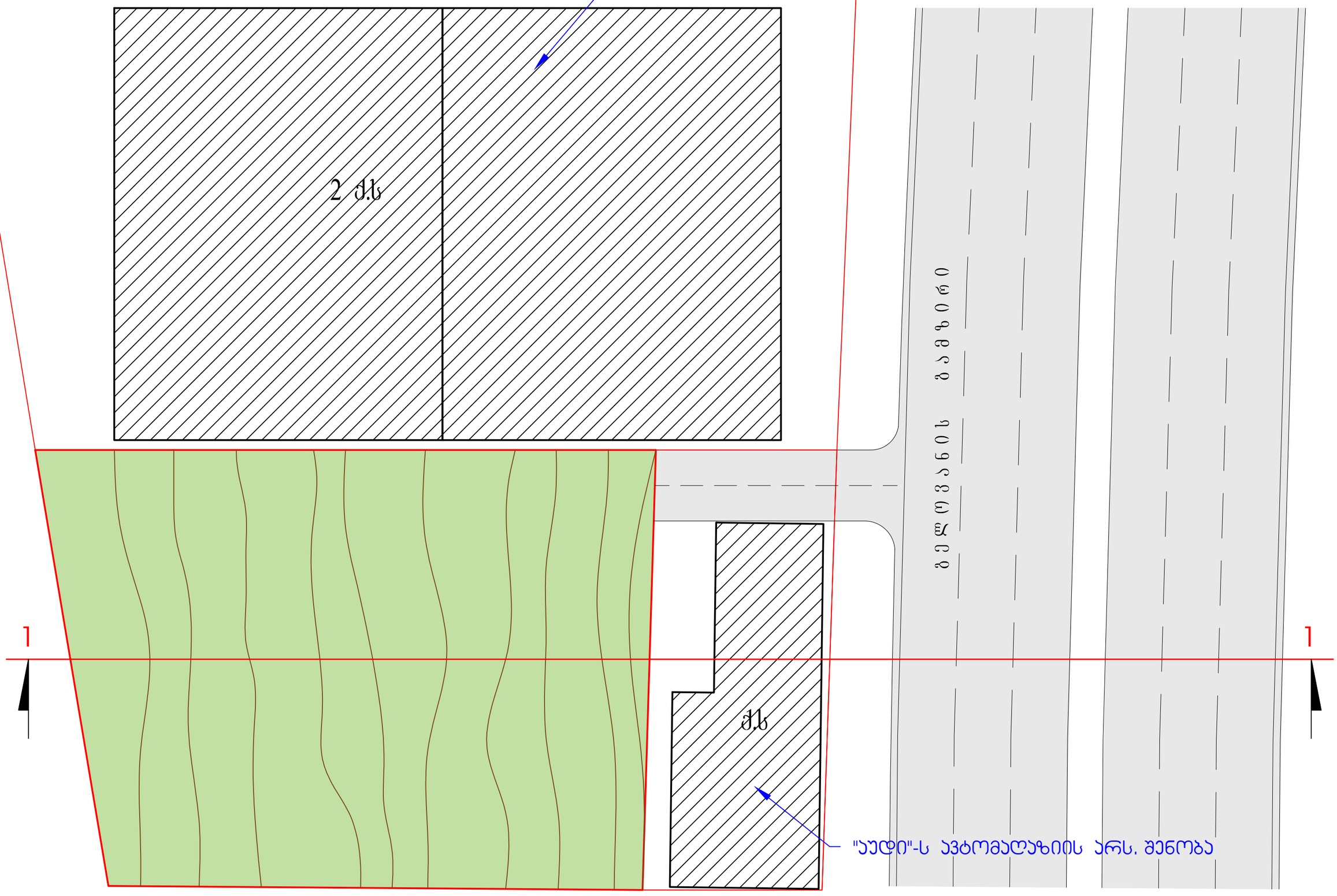

საპროექტო გენგეგმა მ. 1:200

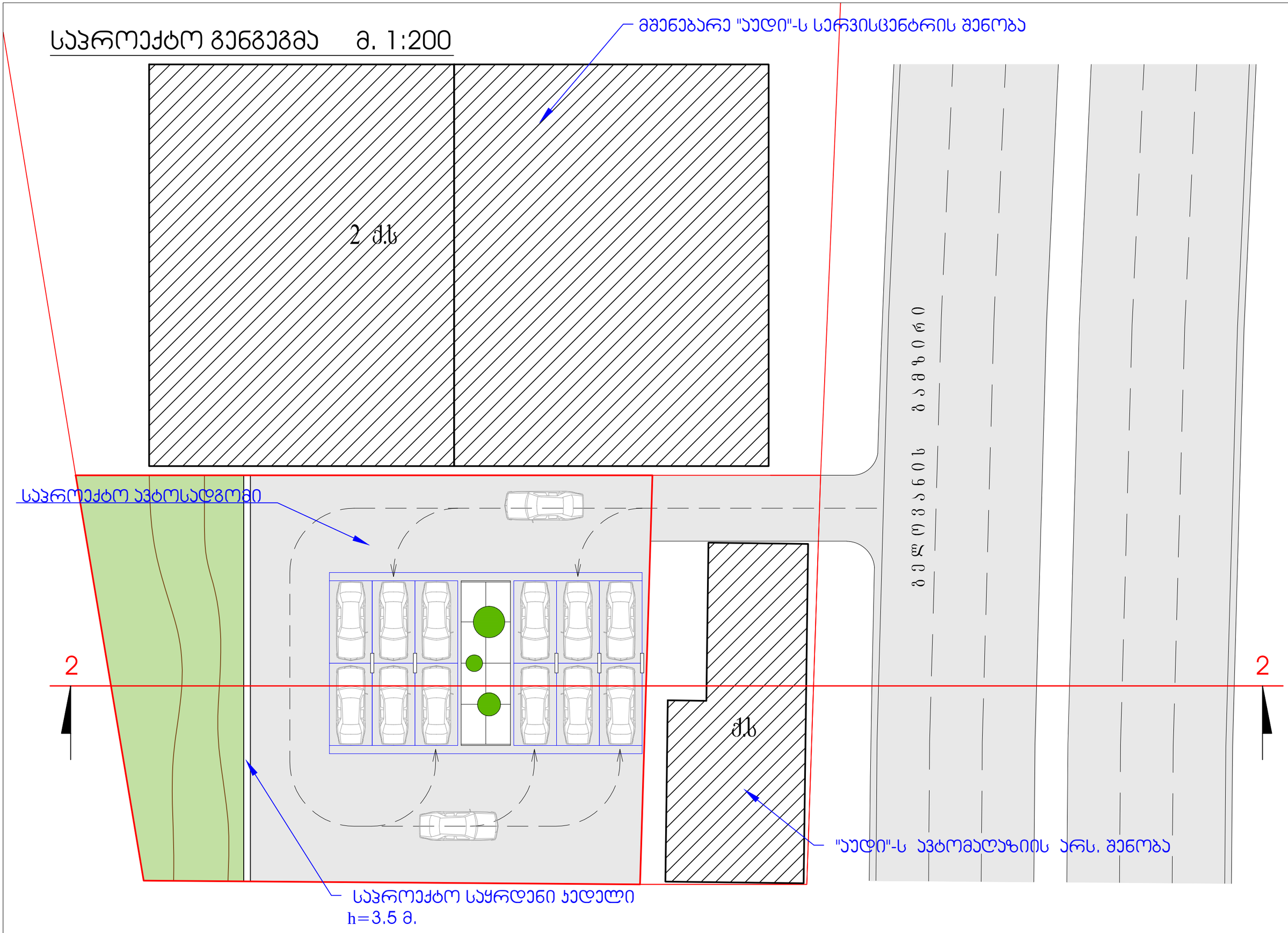

არსებული ჭრილი 1-1

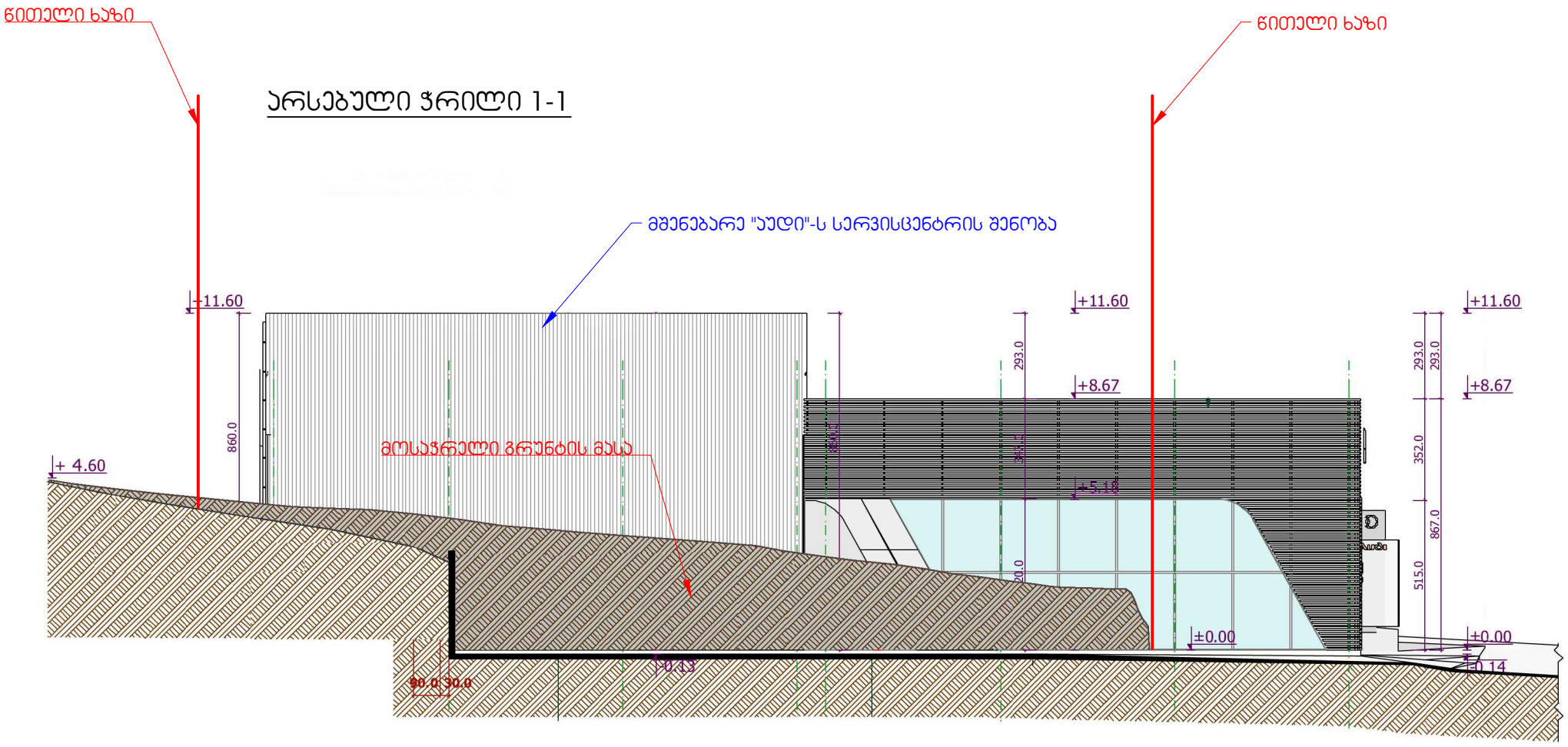

საპროექტო ჭრილი 2-2

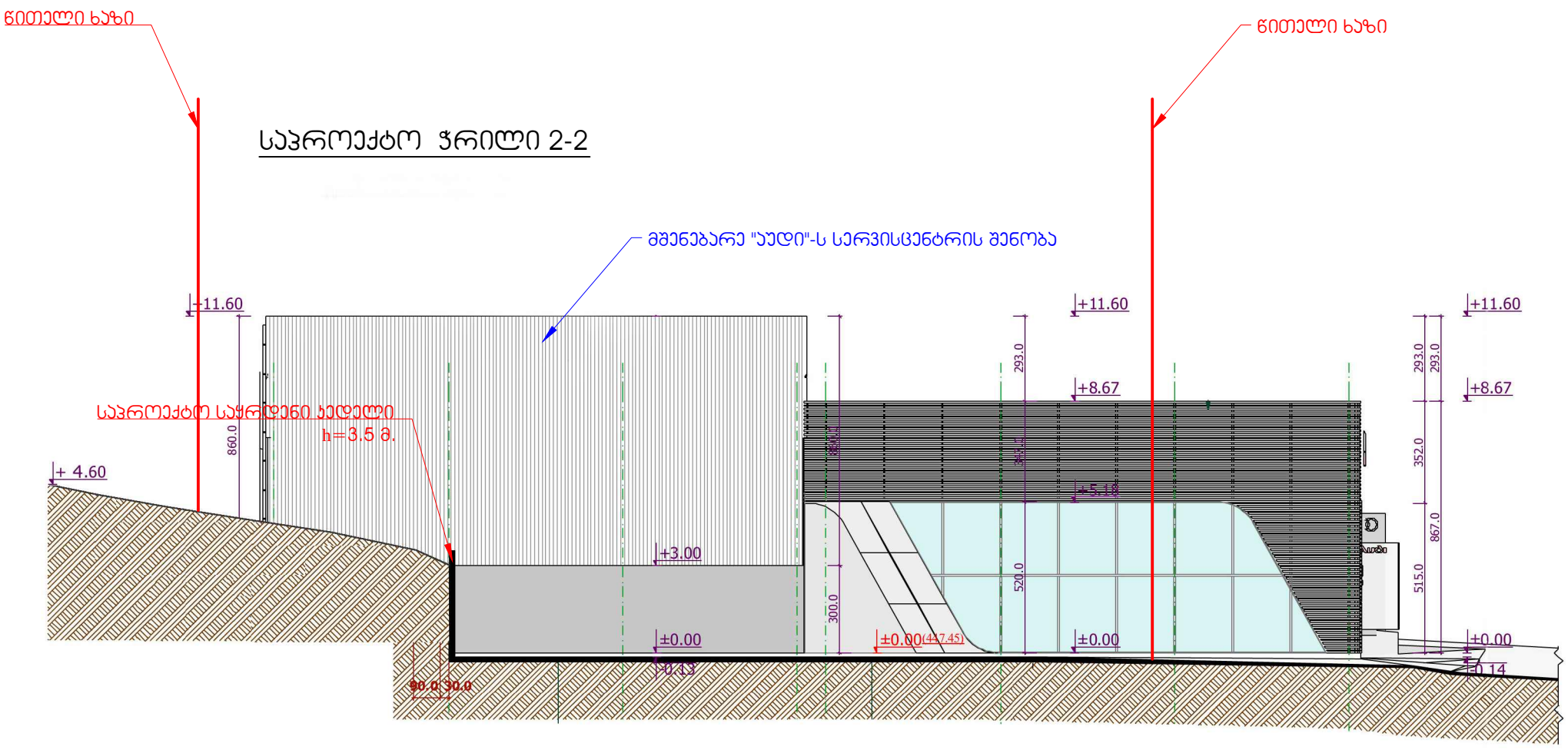

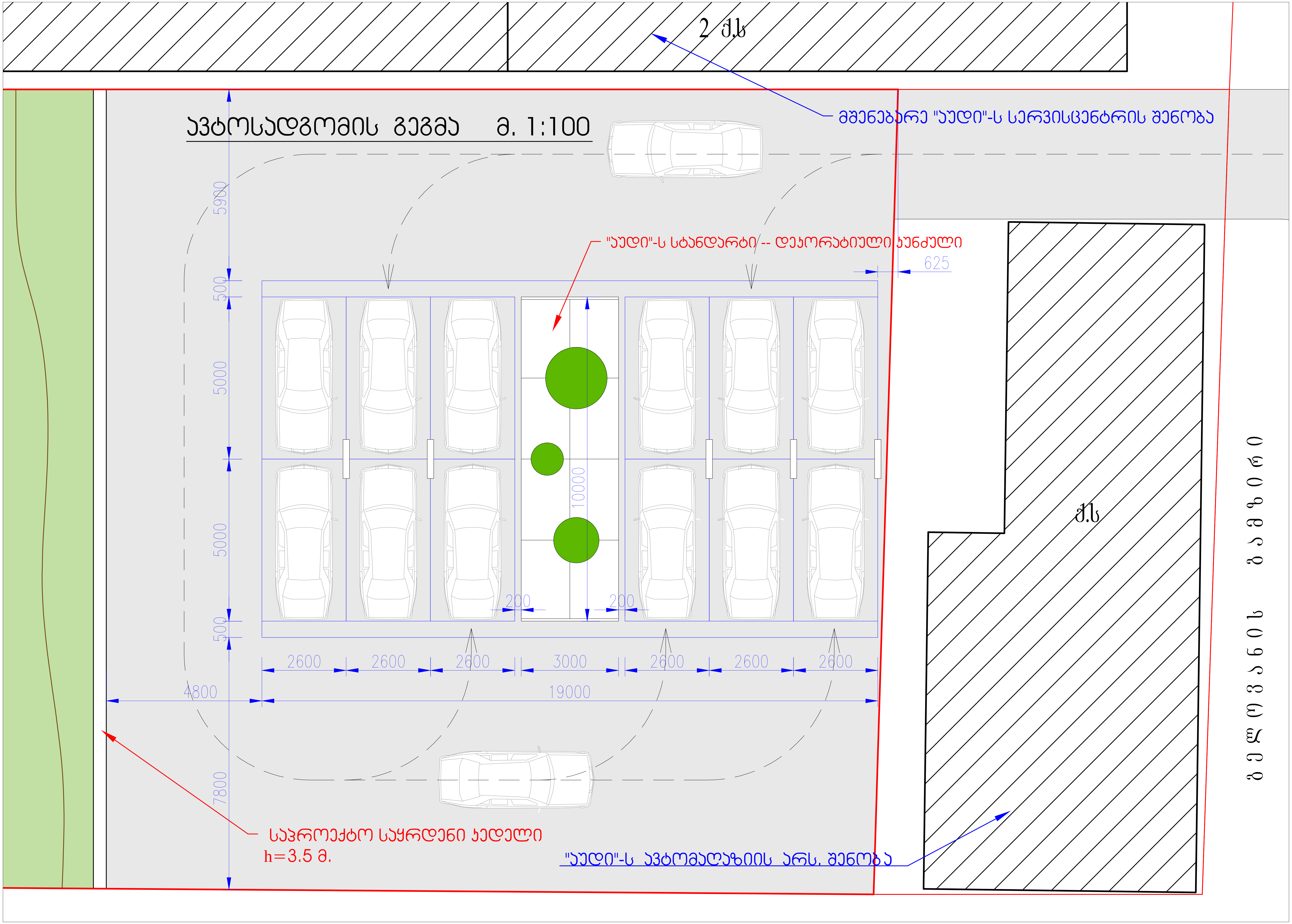
2 ქს
ავტოსადგომის გეგმა მ. 1:100
მშენებარე "აუდი"-ს სერვისცენტრის შენობა
"აუდი"-ს სტანდარტი -- დეკორატიული კუნძული
625
5900
500
5000
5000
500
7800
10000
200
200
2600
2600
2600
3000
2600
2600
2600
4800
19000
ქს
გელოვანის გამზირი
საპროექტო საყრდენი კედელი
h=3.5 მ.
"აუდი"-ს ავტომაღაზიის არს. შენობა

აუდი-ს სტანდარტი - დეკორატიული ჯუნძულის გეგმა მ. 1:50

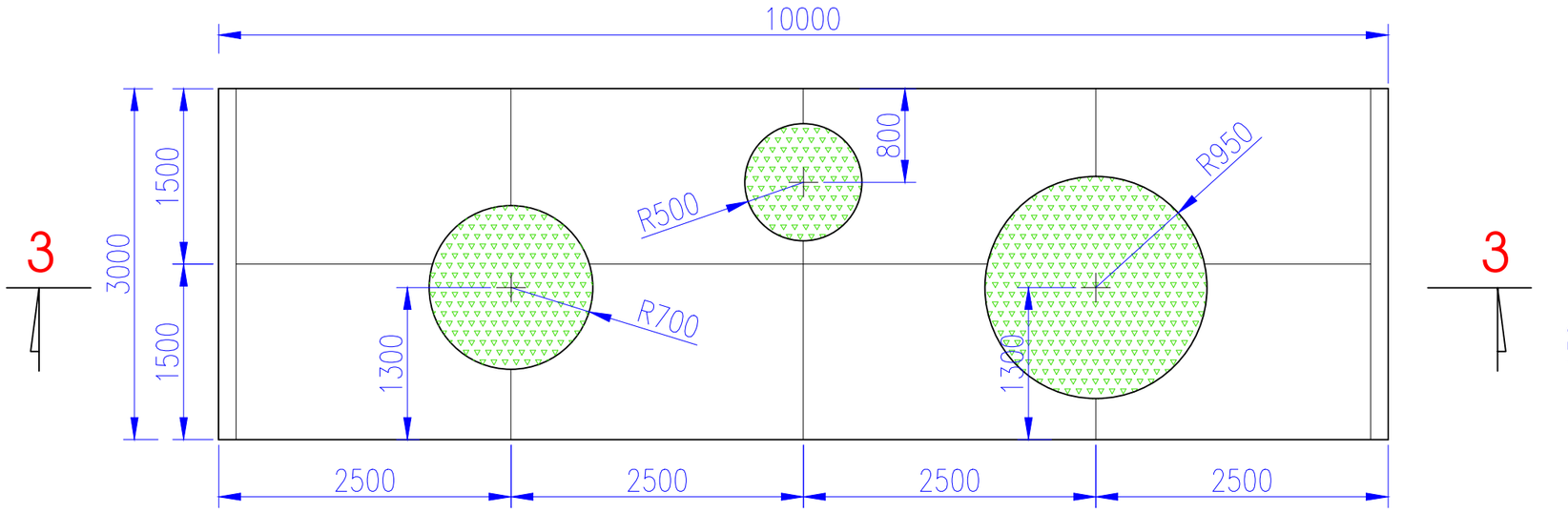

ჯვანძი-1 მ. 1:25

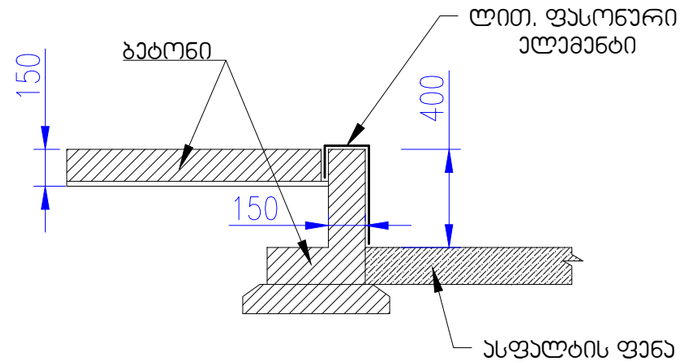

ჭრილი 3-3 მ. 1:50

