საგადახდო დავალება № 10587

15 აგვისტო 2014 წელი

რეფერენსი

JBKLE0815L00ZG

გადამხდელი შპს საქართველოს ფოსტა 203836233

გადამხდელის ანგარიში GE88TP0034080020000642

გადამხდელის ბანკი სს "პრივატბანკი" ბანკის კოდი CAVOGE22

საბიუჯეტო გადახდა - ინფორმაცია გადასახადის გადამხდელზე

დასახელება შპს საქართველოს ფოსტა

საიდენტიფიკაციო კოდი 203836233

მიმღები არასაგადასახადო შემოსულობები თვითმმართველი ქალაქი თბილისი

მიმღების ანგარიში/სახაზინო კოდი 300773090

მიმღების ანგარიში/სახაზინო საქ. ფინანსთა სამინისტროს სახაზინო ბანკის კოდი TRESGE22

გადახდის დანიშნულება

მოსაკრებელი მშენებლობის (გარდა განსაკუთრებული მნიშვნელობის, რადიაციული ან ბი

დამატებითი ინფორმაცია

მშენებლობის ნებართვის მოსაკრებელი (თბილისი) #AR1241770BP მოხ.#8475

ხელმოწერები:

ბ.ა.

თანხა

923.70

თანხა სიტყვიერად

ცხრაას ოცდასამი ლარი 70 თეთრი

ბანკის აღნიშვნები

შესრულების თარიღი

18. 08. 2014

ბანკში შემოსვლის თარიღი

15. 08. 2014

ხელმოწერა

სს "პრივატბანკი" სერვისცენტრი ვაზისუბანი-2 კოდი CAVOGE22 4

შტამპის ადგილი

ლიბერთი ბანკი

საგადახდო დავალება # 25061 | 1

თარიღი 2014 წლის 9 ივლისი

GEL	8000.00
თანხა სიტყვიერად	რვაათასი ლარი

გადამხდელის დასახელება: შპს "საქართველოს ფოსტა"

გადამხდელის ანგარიში: GE88LB0113194522215000

გადამხდელის ბანკი: სს ლიბერთი ბანკი | ბანკის კოდი: LBRTGE22

საბიუჯეტო გადახდა - ინფორმაცია გადასახადის გადამხდელზე

დასახელება: შპს "საქართველოს ფოსტა"

საიდენტიფიკაციო კოდი: 203836233

მიმღები დასახელება: ერთიანი ანგარიში არასაგადასახადო

მიმღების ანგარიში/სახაზინო კოდი: 300773263

მიმღების ბანკი/ხაზინა: ფინანსთა სამინისტროს სახაზინო სამსახური | ბანკის კოდი: TRESGE22

საიდენტიფიკაციო კოდი:

გადახდის დანიშნულება: დადგენილება სამშენებლო სამართალდარღვევის საქმეზე #000434; (მოხ.#7171)

დამატებითი ინფორმაცია:

ხელმოწერა:

ბ.ა.

ბანკის აღნიშვნები

შესრულების თარიღი: 9.07.2014

ბანკში შემოსვლის თარიღი: 9.07.2014

ლიბერთი ბანკი LB თბილისი 25 ხელმოწერა № 101 LBRTGE22

შტამპის ადგილი

შ.პ.ს. "კირკიტაძე და კომპანია"
საქართველო, თბილისი, პეკინის ქ. №27; საფოსტო კოდი:0160; ტელ: +995 32 374649 ფაქსი +995 32 372300
L.T.D. "kirkitadze & company"
27 pekini street, Tbilisi, Georgia, postal code:0160; tel: +995 32 374649 fax: +995 32 372300

კონსტრუქციული პროექტი

მუშა დოკუმენტაცია

ობიექტის მისამართი: ქ. თბილისი, აეროპორტის დასახლება,
საკ.კოდი 01.19.30.001.009
შენობა ნაგებობა 6/1

დამკვეთი: შ.პ.ს. საქართველოს ფოსტა

2014 წ.

პეკინის ქ. №27/10 ტ: 37 46 49 მობ: 5 99 56 22 76
27/10 Pekini str. tel: 37 46 49 mob: 5 99 56 22 76

AcroPDF - A Quality PDF Writer and PDF Converter to create PDF. To remove the line, buy a license.

ბახჩარტყების ბარაში

ქ.თბილისის აეროპორტის დასახლებაში არსებული საწყობის შენობის კონსტრუქციული პროექტი დამუშავებულია შესაბამისი არქიტექტურული პროექტის მიხედვით.

საწობის შენობა შედგება ორი ბლოკისგან, იგი იზოლირებულია არსებული შენობისაგან და ერთმანეთისაგან იყოფა სეისმური და ჭდომის ნაკერით

სამშენებლო მოედანი რომელზედაც უნდა აშენდეს მოცემული შენობა მიეკუთვნება 8 - ბალიან ზონას.

კლიმატური დარაიონების მიხედვით ამ ადგილზე ნორმატიული დატვირთვები არის შემდეგი:

I. - თოვლის საფარი ---- 50 კგ/მ²

II. - ქარის დაწნევა ---- 100 კგ/მ²

III. - ბრუნტის სეზონური ჩაყინვა --- 45 სმ.

გეოლოგიური დასკვნის საფუძველზე, საძირკვლის ძირზე ბრუნტის საანგარიშო წინაღობა R=2,0 კგ/სმ².

შენობა ერთსართულიანია, 12-იანი მალით და 4.0 და 2.5 მეტრ კონსოლის გადასვლით.

- საძირკვლები: ლენტურ-წერტილოვანი რკინა-ბეტონის
- სვეტები: ლითონის პროფილოვანი, ეყრდნობა და ედუღაბება საძირკველზე არსებული ჩასატანებელ
- კოჭები: ლითონის პროფილის, ეყრდნობა და ედუღაბება სვეტების ტავზე დაყრდნობით.
- გრძივები: ლითონის პროფილის, განლაგებულია და ედუღაბება კოჭებზე.
- სახურავი: ერთქანობიანია, სენდვიჩის პანელებით გადახურული.
- კედლები: წვრილი ბეტონის ღრუტანიანი ბლოკებით, არმირებული და შეკრული გულარებით და სარტყელით.

შენობის პროექტში გამოყენებულია „B20" და „B30" კლასის ბეტონი, არმატურად კი მიღებულია AIII და AI კლასის. ბლოკები ეწყობა არა ნაკლები M50 მარკის ქვიშა-ცემენტის ხსნარით. წყობის ყოველი მესამე რიგში ეწყობა 2φ 8 AI კლასის არმატურა.

ლითონის ყველა ელემენტი უნდა გაიწმინდოს ჟანგისაგან შესაბამისი ხსნარით და დაიბრუნტოს ორი

ფენა ზეთოვანი საღებავით.

სახურავის სენდვიჩი შენობის პერიმეტრზე უნდა დაილუსმოს არა ნაკლები 3 (სამი) ცალისა.

კონსტრუქციული პროექტი			
ქ. თბილისი, აეროპორტის დასახლება, საკ.კოდი 01.19.30.001.009 შენობა ნაგებობა 6/1			
შ.პ.ს. „კირკიტაძე და კომპანია"			
დირექტორი		რ. კირკიტაძე	2014წ.
კონსტრუქტორი		თ. ბუსკიტაძე	
შემსრულა		თ. ბუსკიტაძე	
სტადია		ფურცლების	ფურცელი
მ.პ.		8	1

AcroPDF - A Quality PDF Writer and PDF Converter to create PDF. To remove the line, buy a license.

საძირხვრეჭის საამონტაჟო სქემა

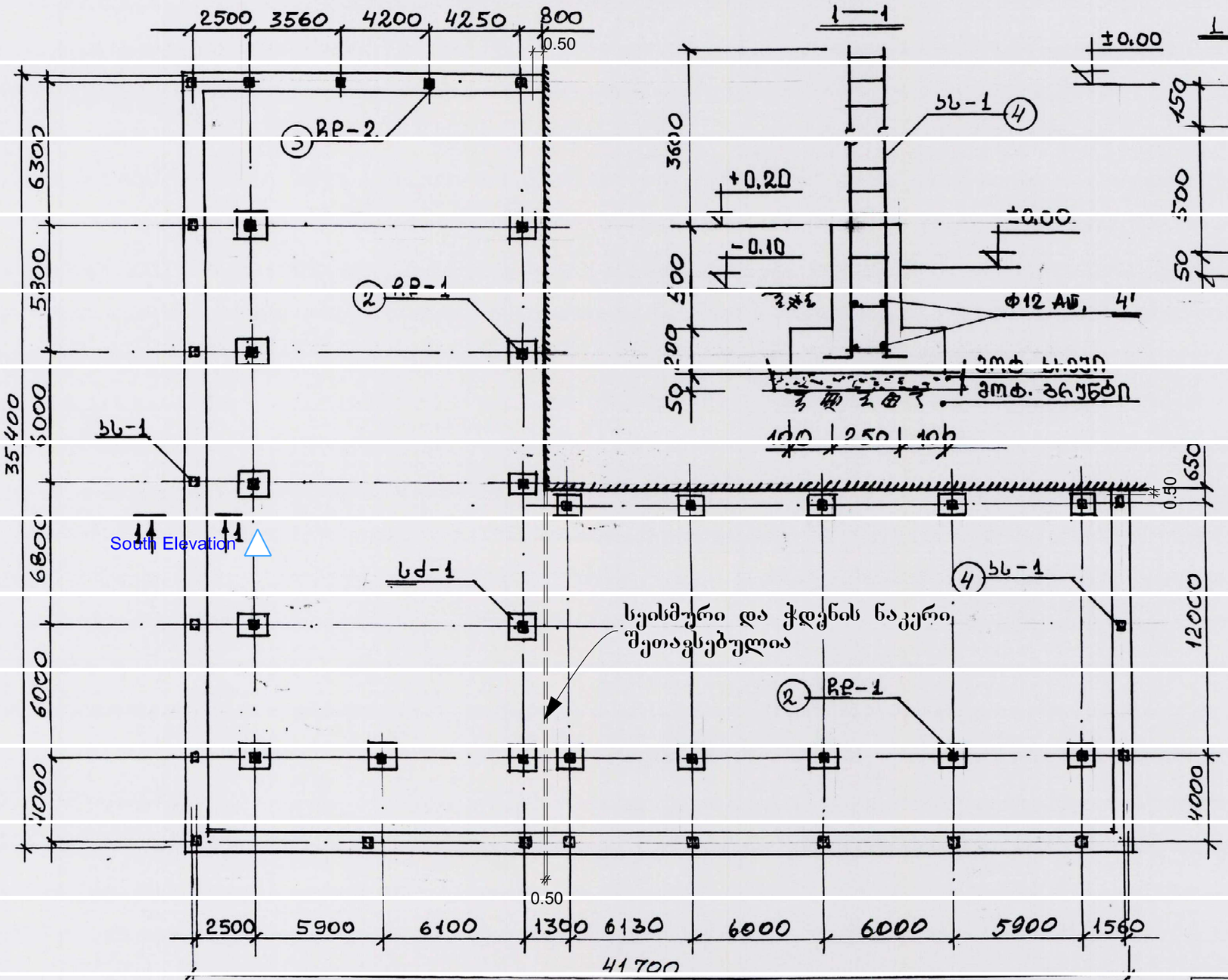

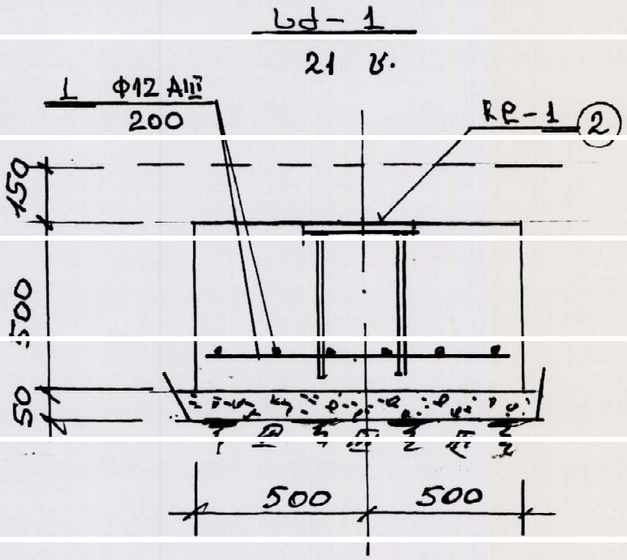

1. ბურჯები სბ-1, ჩასაბუნებელი ღეროები RP-1; RP-2 და სპეციფიკაცია იხ. ფ-3

კონსტრუქციული პროექტი			
ქ. თბილისი, აეროპორტის დასახლება, საკვარტალო 01.9.30.001.009 შენობა ნაგებობა 6/1			
დირექტორი		რ.კიკიტაშვილი	2014წ.
კონსტრუქტორი		თ. ბუსკიძიშვილი	
სტადია		შეკვრები	შეკვრილი
მ.პ.		8	2

AcroPDF - A Quality PDF Writer and PDF Converter to create PDF. To remove the line, buy a license.

სვეტების, ხოჯების და გრძივების საშრობაქო სქემა

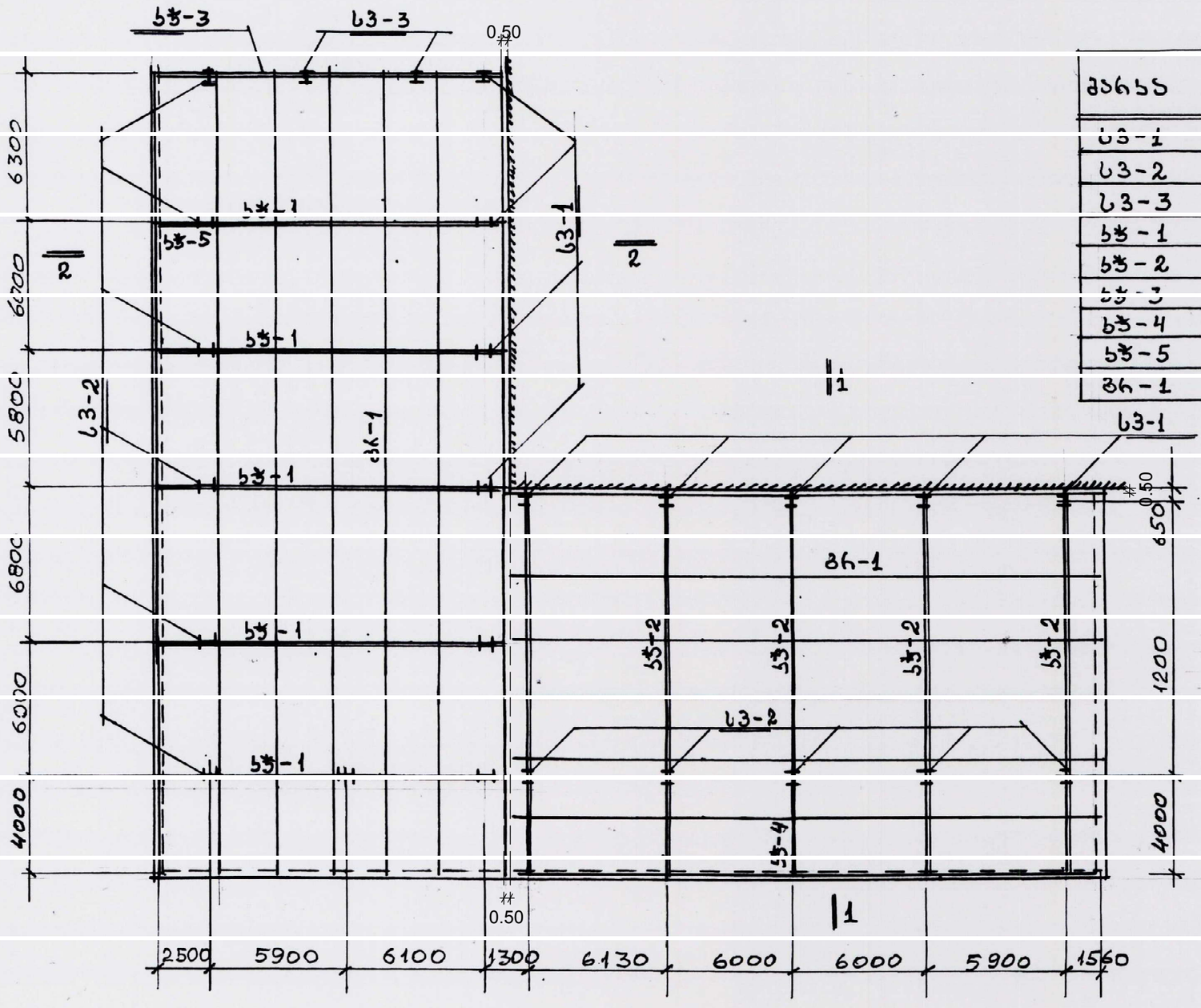

მარკა	დასახელება	რაო.	მასა ხვ.	
			ერთე.	სულ
ხ3-1	I30, L=4450	11	1780.0	18 400.0
ხ3-2	I30, L=3560	12	1575.0	
ხ3-3	I20, L=3700	2	169.0	
ხჯ-1	I30, L=12900	5	2290.0	
ხჯ-2	I30, L=12700	5	2230.0	
ხჯ-3	I20, L=10400	1	360.0	
ხჯ-4	I20, L=4100	5	450.0	
ხჯ-5	I20, L=2500	5	275.0	
ბჰ-1	[20, L=12000	35	9240.0	

სვეტი 1-1 და 2-2 იხ. ფ-5

კონსტრუქციული პროექტი			
ქ. თბილისი, აეროპორტის დასახლება, ხაკადრო 01.19.30.001.009 შენობა ნაგებობა 6/1			
შ.პ.ს. „პირაპიტაძე და კომპანია"			
დირექტორი		რ.პირაპიტაძე	2014წ.
კონსტრუქტორი		თ. ბუსკივაძე	
შესრულა		თ. ბუსკივაძე	
სტადია		ფურცლები	ფურცელი
მ.ა.		8	4

AcroPDF - A Quality PDF Writer and PDF Converter to create PDF. To remove the line, buy a license.

სვეტების, ხოჯების და გრძივების საშონაყო სქემა

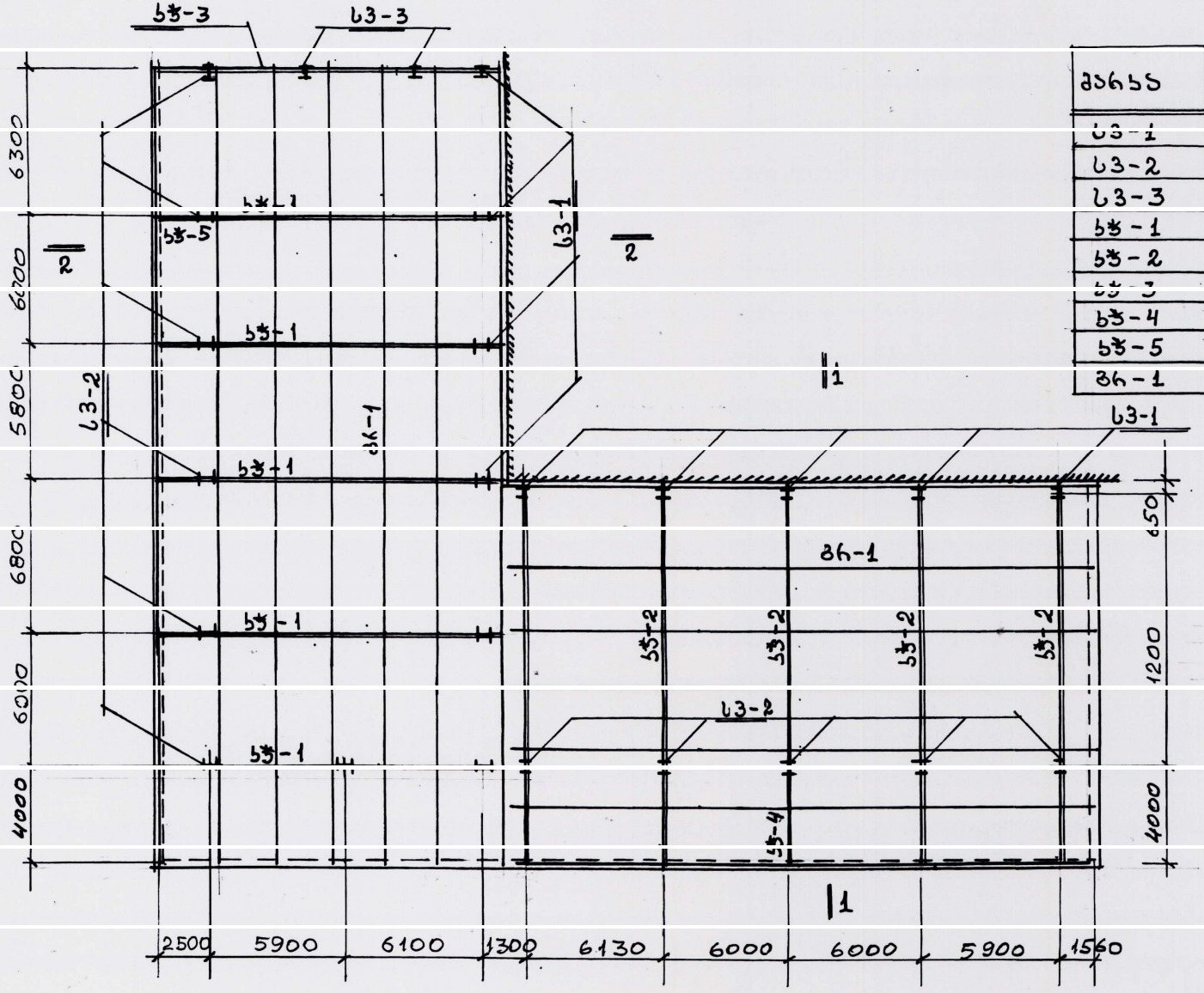

მარკა	დასახელება	რაო.	მასა ხვ. ერთე.	მასა ხვ. სულ
ხ3-1	I30, L=4450	11	1780.0	
ხ3-2	I30, L=3560	12	1575.0	
ხ3-3	I20, L=3700	2	169.0	
ხჯ-1	I30, L=12900	5	2290.0	
ხჯ-2	I30, L=12700	5	2230.0	18400.0
ხჯ-3	I20, L=16400	1	367.0	
ხჯ-4	I20, L=4100	5	450.0	
ხჯ-5	I20, L=2500	5	275.0	
ვრ-1	[20, L=12000	35	9240.0	

სვეთი 1-1 და 2-2 იხ. ფ-5

კონსტრუქციული პროექტი			
ქ. თბილისი, აეროპორტის დასახლება, საკვარტალო 01.19.30.001.009 შენობა ნაგებობა 6/1			
შ.პ.ს. „კირკიტაძე და კომპანია"			
დირექტორი		კ.კირკიტაძე	2014წ.
კონსტრუქტორი		თ. ბუსკიძაძე	
შესრულა		თ. ბუსკიძაძე	
სტადია		ფურცლები	ფურცელი
მ.პ.		8	4

AcroPDF - A Quality PDF Writer and PDF Converter to create PDF. To remove the line, buy a license.

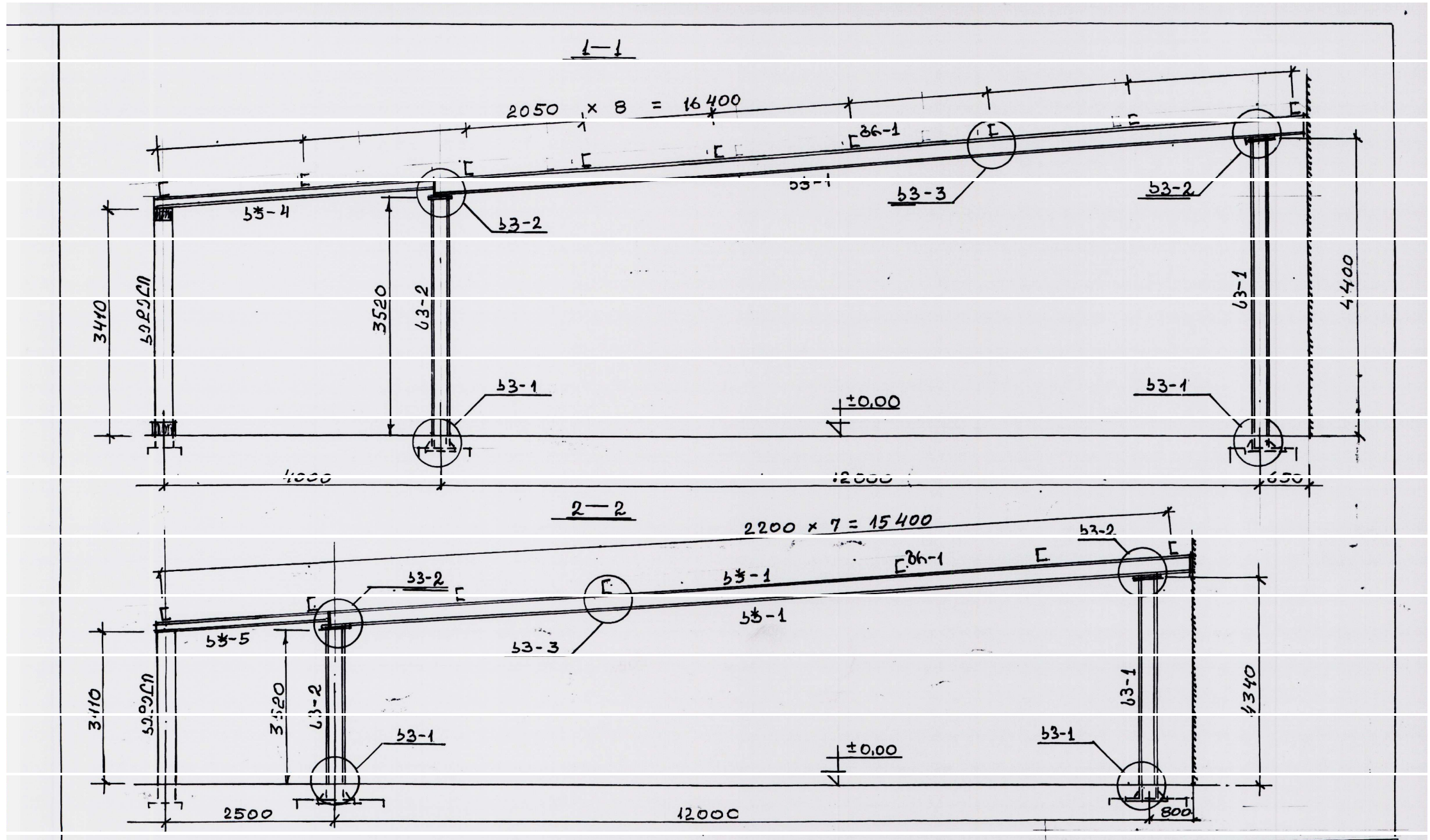

ActroPDF - A Quality PDF Writer and PDF Converter to create PDF. To remove the line, buy a license.

კონსტრუქციული პროექტი			
ქ. თბილისი, აეროპორტის დასახლება, საკადასტრო 01.19.30.001.009 ნაკვეთი ნაკვეთი 6/1			
შ.პ.ს. „კირკიტაძე და კომპანია"			
დირექტორი		რ.კირკიტაძე	2014წ.
კონსტრუქტორი		თ. ბუსკიძაძე	
შესრულა		თ. ბუსკიძაძე	
სტადია		ფურცლები	ფურცელი
მ.პ.		8	5

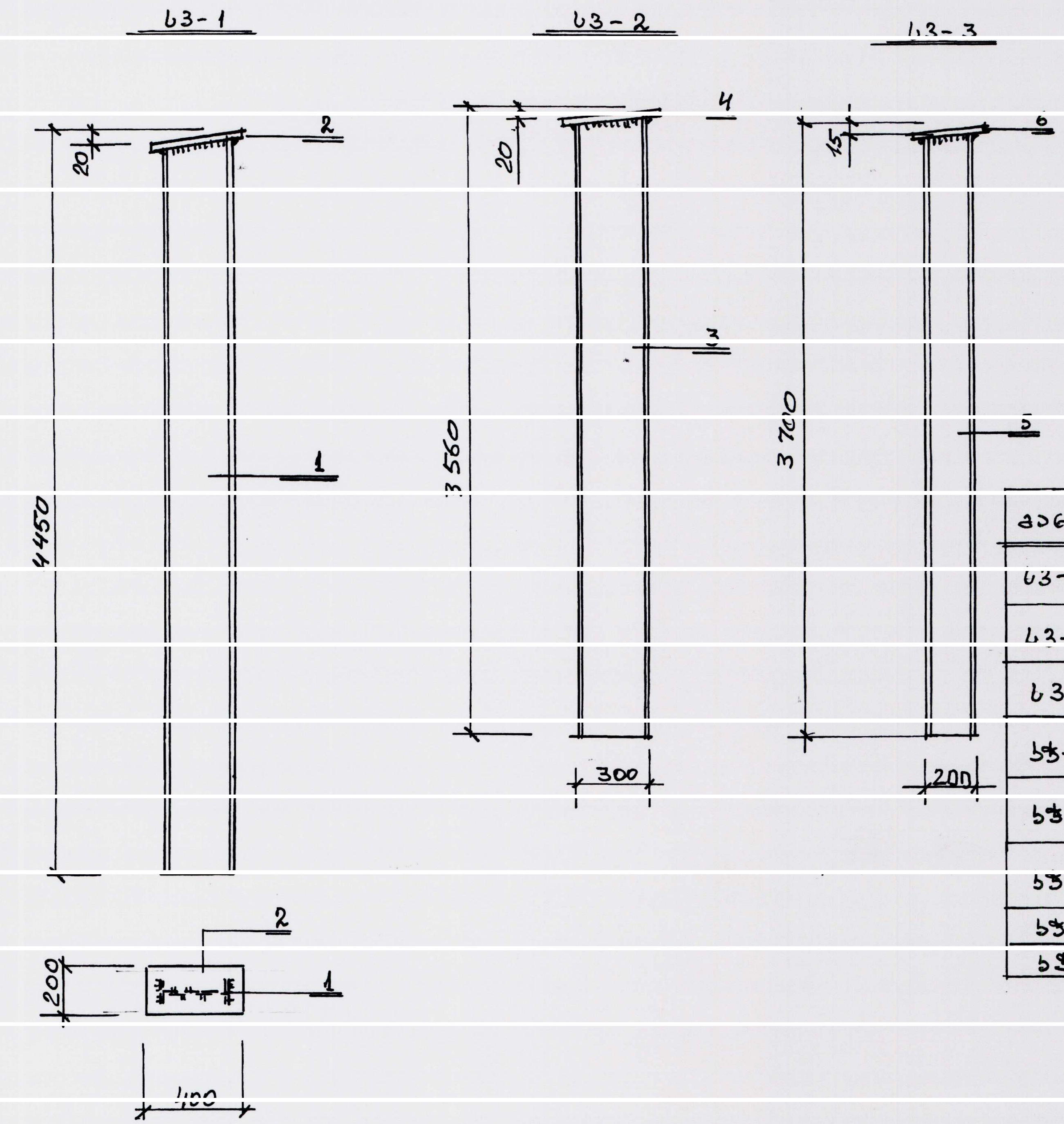

ბჯ-1 ÷ ბჯ-5

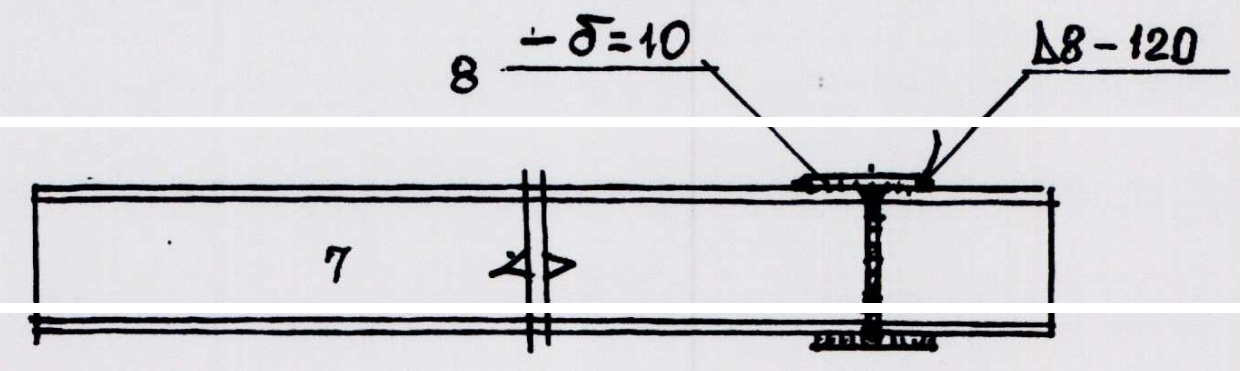

ბჯ-1	12000	900
ბჯ-2	12000	700
ბჯ-3	12000	4400
ბჯ-4	4100	0
ბჯ-5	2500	0

მარკა	პოზ	დასახელება	რაო	წონა კგ	
				პოზ	სულ
სვ-1	1	I 30, 4450; 156.0 კგ	11	1713.0	1780.0
	2	-400×200×10, 6.3 "	11	69.0	
სვ-2	3	I 30, 3560, 125.0 "	12	1500.0	1575.0
	4	-400×200×10, 6.3 "	12	75.0	
სვ-3	5	I 20, 3700, 81.0 "	2	162.0	169.0
	6	-300×150×10, 3.2	2	7.0	
ბჯ-1	7	I 30, 12900, 451.0	5	2260.0	2290.0
	8	-300×100×10, 3.0 "	10	30	
ბჯ-2	7	I 30, 12700, 440.0 "	5	2200.0	2230.0
	8	-300×100×10, 3.0	10	30.0	
ბჯ-3	7	I 20, 16400, 36.0	1	360.0	367.0
	8	-300×150×10, 3.2	2	7.0	
ბჯ-4	-	I 20, 4100, 90.0	5	450.0	450.0
ბჯ-5	-	I 20, 2500, 55.0	5	275.0	275.0

კონსტრუქციული პროექტი			
ქ. თბილისი, აეროპორტის დასახლება, საკ.კოდი 01.19.30.001.009 შენობა ნაგებობა 6/1			
შ.პ.ს. „კირკიტაძე და კომპანია"			
დირექტორი		რ.კირკიტაძე	2014წ.
კონსტრუქტორი		თ. ბუსკივაძე	
შეასრულა		თ. ბუსკივაძე	
სტადია		ფურცლები	ფურცელი
მ.პ.		8	6

AcroPDF - A Quality PDF Writer and PDF Converter to create PDF. To remove the line, buy a license.

კარკასის სამონტაჟო კვანძები

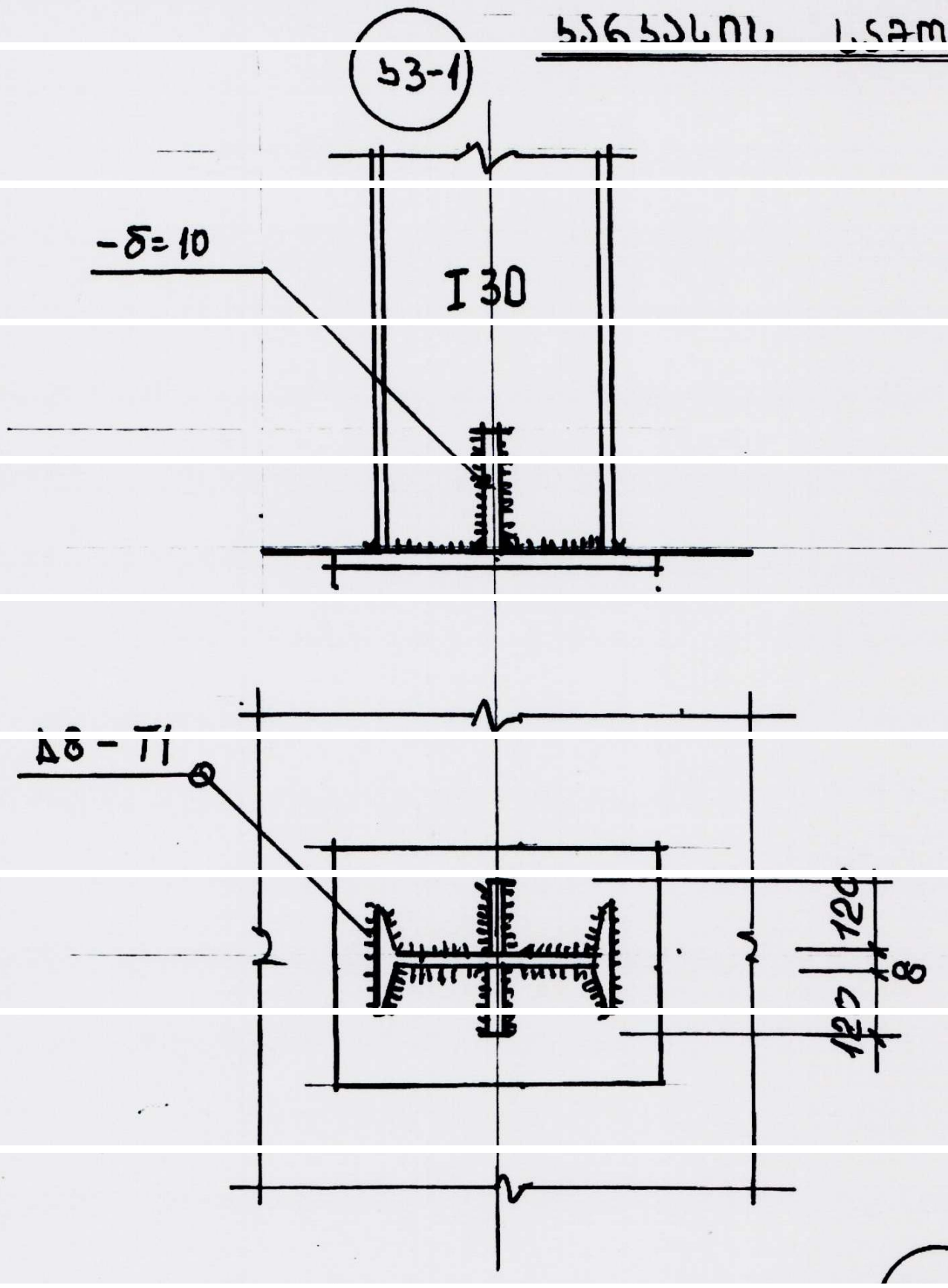

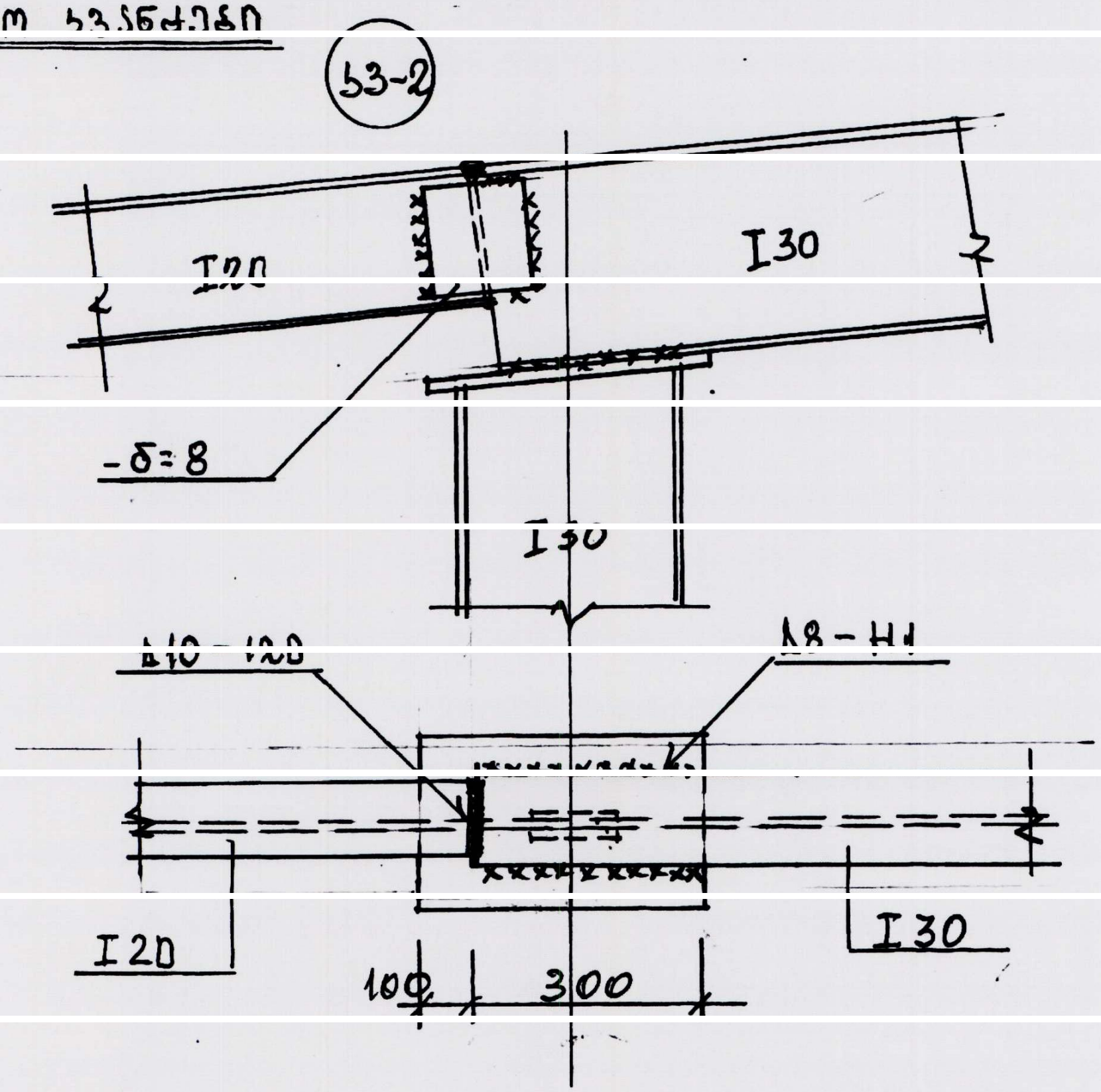

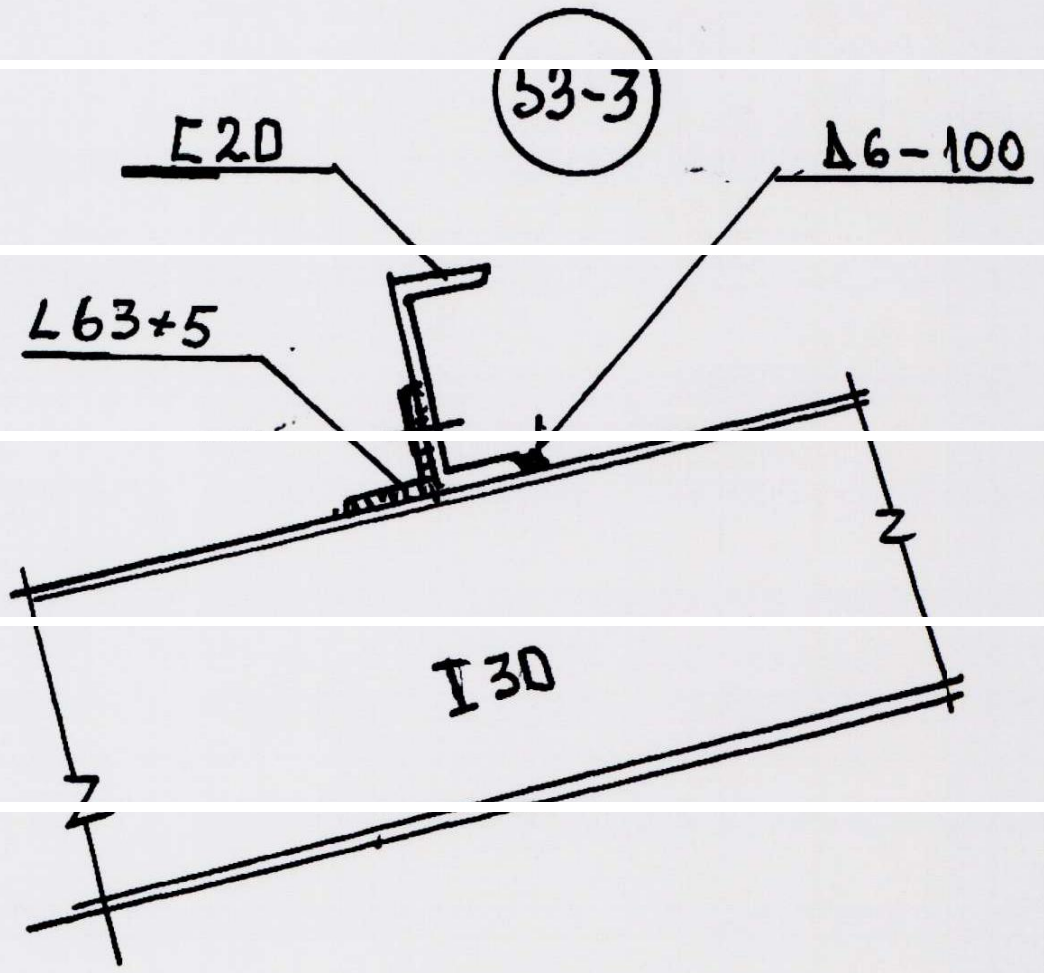

კონსტრუქციული პროექტი			
ქ. თბილისი, ... საკადასტრო 01.19.30.001.009 ... 6/1			
შ.პ.ს. „...“			
დირექტორი		რ.კირკიტაძე	2014წ.
კონსტრუქტორი		თ. ბუსკივაძე	
სტადია		ფურცლები	ფურცელი
მ.პ.		8	7

AcroPDF - A Quality PDF Writer and PDF Converter to create PDF. To remove the line, buy a license.

ბლოკის კედელის არმირება

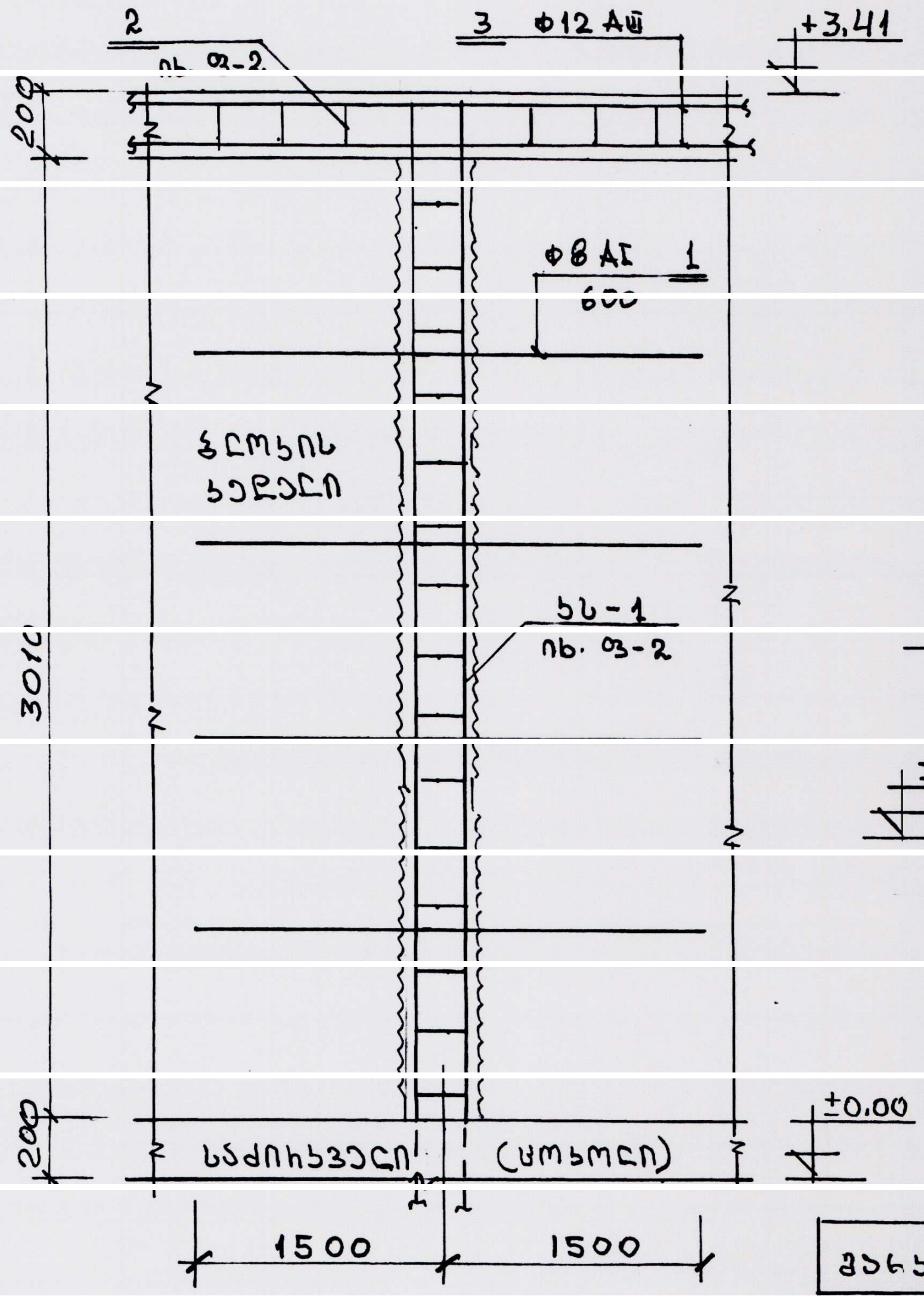

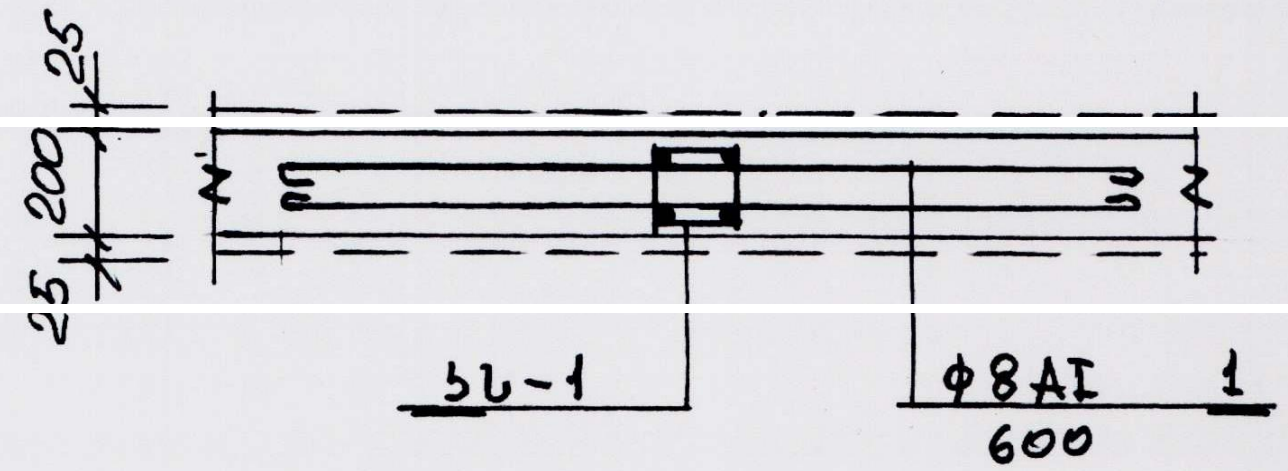

ჭრილი სარკმელზე და იატაკის მოწყობის კვანძი

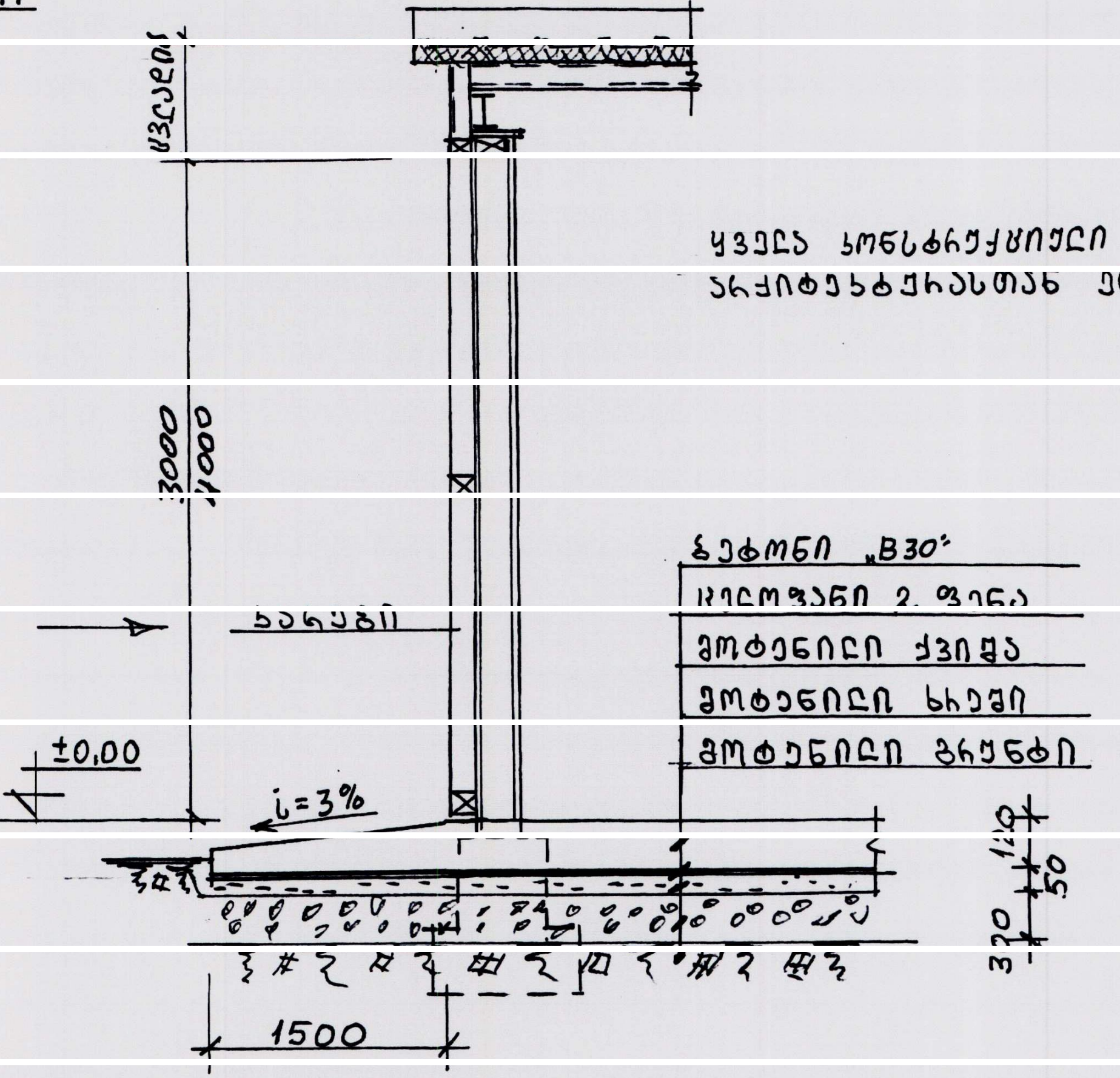

ყველა კონსტრუქციული ნახაზი წავიკითხოთ არქიტექტურასთან ერთად.

მარკა	პოზ	დასახელება	რაო	მასა კგ ერთ.	მასა კგ სულ
კედელი სარტყელი	1	Φ12 AIII, 12000; 10,7 კგ	32	342,0	491,0
	2	Φ6 AI, 800, 0,2 "	270	54,0	
	3	Φ8 AI, 5000, 0,7 "	136	95,0	
	-	ბეტონი „B20"; $V_ბ = 4,0$ მ^3 + 2,0			
	-	ბლოკი 400×200×200 --- 3400 ცალი			

ხრეში (ქვიშარი) --- 300. მ3

ქვიშა ----- 70. მ3

ცელოფანი 1900. მ2

იატაკის ბეტონი „B30"; $V_ბ = 112,0$ მ3

კონსტრუქციული პროექტი			
ქ. თბილისი, აეროპორტის დასახლება, საკ.კოდი 01.19.30.101.009 შენობა ნაგებობა 6/1			
შ.პ.ს. „კირკიტაძე და კომპანია"			
დირექტორი		რ.კირკიტაძე	2014წ.
კონსტრუქტორი		თ. ბუსკივაძე	
შემსრულებელი		თ. ბუსკივაძე	
სტადია		ფურცლები	ფურცელი
მ.პ.		8	8

AcroPDF - A Quality PDF Writer and PDF Converter to create PDF. To remove the line, buy a license.

ქალაქ თბილისის მერიის ზედამხედველობის საქალაქო სამსახური

თბილისი 0160, შარტავას ქ. 7 ტელ.: 378501, 378396

№ 4-1/ე 3199-14 04 07 2014 წ.

დადგენილება №000434
სამშენებლო სამართალდარღვევის
საქმეზე

ქ.თბილისი, შარტავას 7

04.07.2014წ.

მე, სამსახურის უფროსის მოადგილემ უჩა ზაქაშვილმა განვიხილე 2014 წლის 04 ივლისის №000434 შემოწმების აქტი "სამშენებლო სამართალდარღვევის საქმის წარმოების დაწყების შესახებ", შედგენილი შ.პ.ს. "საქართველოს ფოსტა"-ს (მის: ქ. თბილისი, ვაგზლის მოედანი, №2) მიმართ საქართველოს "პროდუქტის უსაფრთხოებისა და თავისუფალი მიმოქცევის კოდექსი"-ს 44-ე მუხლის 1-ლი ნაწილის „ბ" პუნქტით გათვალისწინებული დარღვევისათვის

გამოვარკვიე:

ქ. თბილისში, აეროპორტის დასახლება, ნაკვეთ №01/009-ში შ.პ.ს. "საქართველოს ფოსტა"-ს მიერ განხორციელდა არსებულ შენობაზე მიშენება შესაბამისი სანებართვო დოკუმენტაციის გარეშე.

2014 წლის 04 ივლისს საქართველოს "პროდუქტის უსაფრთხოებისა და თავისუფალი მიმოქცევის კოდექსი"-ს 25-ე მუხლის 23-ე ნაწილის "ზ" პუნქტის საფუძველზე, სამსახურის სპეციალისტის მიერ შედგა შემოწმების აქტი №000434 "სამშენებლო სამართალდარღვევის საქმის წარმოების დაწყების შესახებ". საქმეშია, მხარის №12/14181147-16 30.06.2014წ. განცხადება; ამონაწერი საჯარო რეესტრიდან №01.19.30.001.009; ობიექტის ამსახველი ფოტომასალა.

ზემოაღნიშნულიდან გამომდინარე, ვინაიდან, შ.პ.ს. "საქართველოს ფოსტა"-ს მიერ ჩადენილია საქართველოს "პროდუქტის უსაფრთხოებისა და თავისუფალი მიმოქცევის კოდექსი"-ს 44-ე მუხლის 1-ლი ნაწილის „ბ" პუნქტით გათვალისწინებული სამშენებლო სამართალდარღვევა, კერძოდ, ქ. თბილისში, აეროპორტის დასახლება, ნაკვეთ №01/009-ში განხორციელდა არსებულ შენობაზე მიშენება შესაბამისი სანებართვო დოკუმენტაციის გარეშე.

ვიხელმძღვანელე რა, საქართველოს ზოგადი ადმინისტრაციული კოდექსის IV თავით, 2009 წლის 24 მარტის საქართველოს მთავრობის №57 დადგენილებით "მშენებლობის ნებართვის გაცემის წესისა და სანებართვო პირობების შესახებ", საქართველოს "პროდუქტის უსაფრთხოებისა და თავისუფალი მიმოქცევის კოდექსი"-ს 25-ე მუხლის 1-ლი ნაწილით, 25-ე მუხლის

მე-9 ნაწილის "გ" პუნქტით, 25-ე მუხლის მე-18 ნაწილით, 25-ე მუხლის 21-ე ნაწილით, 25-ე მუხლის 22-ე ნაწილით, 26-ე მუხლის მე-3 ნაწილითა და 44-ე მუხლის 1-ლი ნაწილის „ბ" პუნქტით

დავადგინე:

1. შ.პ.ს. "საქართველოს ფოსტა" დაჯარიმდეს 8.000 (რვაათასი) ლარით ქ. თბილისში, აეროპორტის დასახლება, ნაკვეთ №01/009-ში არსებულ შენობაზე უნებართვოდ მიშენების განხორციელებისათვის;

2. შ.პ.ს. "საქართველოს ფოსტა"-ს დაევალოს ქ. თბილისში, აეროპორტის დასახლება, ნაკვეთ №01/009-ში არსებულ შენობაზე უნებართვოდ განხორციელებული მიშენების დემონტაჟი;

3. შ.პ.ს. "საქართველოს ფოსტა"-ს დაევალოს საქართველოს "პროდუქტის უსაფრთხოებისა და თავისუფალი მიმოქცევის კოდექსი"-ს 26-ე მუხლის 1-ლი ნაწილის შესაბამისად, ჯარიმა გადაიხადოს ბიუჯეტის სასარგებლოდ დაჯარიმების შესახებ დადგენილების ჩაბარებიდან 30 დღეში;

საჯარიმო თანხა ჩაირიცხოს შემდეგ ანგარიშზე - **მიმღების დასახელება:** ერთიანი ანგარიში არასაგადასახადო, **მიმღების ბანკი:** სახელმწიფო ხაზინა, **ბანკის კოდი: TRESGE22, საბიუჯეტო შემოსავლის სახაზინო კოდი: 300773263, გადახდის დანიშნულება:** დადგენილების ნომერი სამშენებლო სამართალდარღვევის საქმეზე.

4. საჯარიმო თანხის ნებაყოფლობით გადახდის შემთხვევაში, შ.პ.ს. "საქართველოს ფოსტა"-ს დაევალოს, შესაბამისი გადახდის ქვითრის წარმოდგენა.

5. სამართალდამრღვევს განემარტოს, რომ საქართველოს "პროდუქტის უსაფრთხოებისა და თავისუფალი მიმოქცევის კოდექსი"-ს 25-ე მუხლის მე-10 ნაწილის შესაბამისად, "დამრღვევის მიერ დაკისრებული ჯარიმის გადაუხდელობის შემთხვევაში სამშენებლო საქმიანობაზე სახელმწიფო ზედამხედველობის ორგანო იღებს დადგენილებას საურავის დაკისრების შესახებ", ხოლო საქართველოს "პროდუქტის უსაფრთხოებისა და თავისუფალი მიმოქცევის კოდექსი"-ს 26-ე მუხლის მე-2 ნაწილით, დაკისრებული ჯარიმის გადაუხდელობის შემთხვევაში, დადგენილების ჩაბარებიდან 30 დღეში დადგენილებით განსაზღვრული საჯარიმო თანხის ოდენობით.

6. სამართალდამრღვევს განემარტოს, რომ საქართველოს "პროდუქტის უსაფრთხოებისა და თავისუფალი მიმოქცევის კოდექსი"-ს 26-ე მუხლის მე-4 ნაწილის შესაბამისად, ჯარიმის დაკისრების სამართლებრივი საფუძვლების აღმოუფხვრელობის შემთხვევაში, ჯარიმის დაკისრებიდან ყოველი სამი თვის შემდეგ, დამრღვევი დაჯარიმდება წინა ჯარიმით გათვალისწინებული საჯარიმო თანხის სამმაგი ოდენობით, რომელიც დამრღვევს შეიძლება დაეკისროს არა უმეტეს სამჯერ.

7. დადგენილება შეიძლება გასაჩივრდეს, მისი გაცნობიდან (ჩაბარებიდან /განთავსებიდან) 15 დღის ვადაში ქ. თბილისის მერიაში (ქ. თბილისში, შარტავას ქ. №7).

სამსახურის უფროსის
მოადგილე ჟ. ზაქაშვილი