

განმარტებითი ბარათი

წარმოდგენილი კორექტირებული პროექტი ეხება მრავალსართულიან შენობას, რომელიც მდებარეობს შარტავას ქუჩა №40-ში. შენობის სარდაფის ნაწილი, I სართულის ნახევარი და II სართული ეკუთვნის სს "ხალიკბანკი საქართველო"-ს, რომელიც წარმოადგენს დამკვეთის მხარეს.

პროექტის კორექტირება განპირობებულია, დამკვეთის კუთვნილ ფართში, კიბის მოწყობის აუცილებლობით.

კიბის მოსაწყობად, დასაკორექტირებელია პროექტის კონსტრუქციული ნაწილი, კერძოდ:

1. _ -3.50 ნიშნულზე, დიაფრაგმაში (ღეძებში "3-4" და "ე") ეწყობა ღიობი ზომით 1.2 მ. X 2.32 მ.

2. _ 0.00 ნიშნულზე, იატაკის რკ/ბეტონის ფილაში ეწყობა ღიობი რიგელებს შორის, ღერძებში "3-4" და "ე-ზ".

3. _ 3.60 ნიშნულზე, იატაკის რკ/ბეტონის ფილაში ეწყობა ღიობი რიგელებს შორის, ღერძებში "3-4" და "ი-ზ". ხოლო იმავე იატაკის ფილაში ღერძებში "4" და "ი-ზ", ხდება არსებული ღიობის შევსება რკ/ბეტონით.

კონსტრუქციული ნაწილი შესრულებულია კონსტრუქტორ თ. მშვილიძის მიერ, და შეთანხმებულია შენობის მთ. კონსტრუქტორ ლ. აბაშიძესთან.

არქ. (ო. რუხაძე)

კორექტირებული პროექტის კონსტრუქციული ნაწილის გადაწყვეტა სავსებით მისაღებია. კიბის მოწყობით გამოწვეული ცვლილებები კონსტრუქციულ ნაწილში არ უქმნის შენობის მდგრადობას საშიშროებას.

შენობის მთ. კონსტრუქტორი (ლ. აბაშიძე)

ნახაზთა ნუსხა

№	დასახელება	ფურცლის №
1	ნახაზთა ნუსხა; განმარტებითი ბარათი	ა-1
2	გენ - გეგმა	ა-2
3	გეგმა -3.50 ნიშნულზე	ა-3
4	გეგმა 0.00 ნიშნულზე	ა-4
5	გეგმა 3.60 ნიშნულზე	ა-5
6	კიბის გეგმა	ა-6
7	კიბის ჭრილი	ა-7

	ი.ს. "ონისე რუხაძე" საიდენტიფიკაც. 01024002666		თბილისში, შარტავას ქ. 40 - ში, სს "ხალიკბანკი - საქართველო"-ს ოფისის კონსტრუქციის კორექტირება			დაკვეთა 04/12
არქიტექტ.	ო. რუხაძე		არქიტექტურული ნაწილი	სტად	ფურც.	რაოდ.
არქიტექტ.	ო. ხოფერია		ნახაზთა ნუსხა ; განმარტებითი ბარათი.	მპ.	ა-1	7
შეასრულა	ო. რუხაძე					
შეამოწმა	ო. ხოფერია			05- 2012		

გენ - გეგმა მ. 1:500



ი.ს. " ""ონისე ჩუხაძე " საიდენტიფიკაც. 01024002666			თბილისში, მარტყოფის ქ. 40 - ში, სს "ხალიკბანკი - საქართველო"-ს ოფისის კონსტრუქციის კორექტირება			დაკვეთა 04/12
არქიტექტ.	ო. რუხაძე		არქიტექტურული ნაწილი	სტად	ფურც.	რაოდ.
არქიტექტ.	ო. ხოფერია		გენ-გეგმა მ. 1:500	მპ.	ა-2	7
შესრულ.	ო. რუხაძე					
შეამოწმა	ო. ხოფერია			05- 2012		

არსებული ფართის აზომვითი ნახაზი

გეგმა - 3.50 ნიშნულზე მ. 1 :150

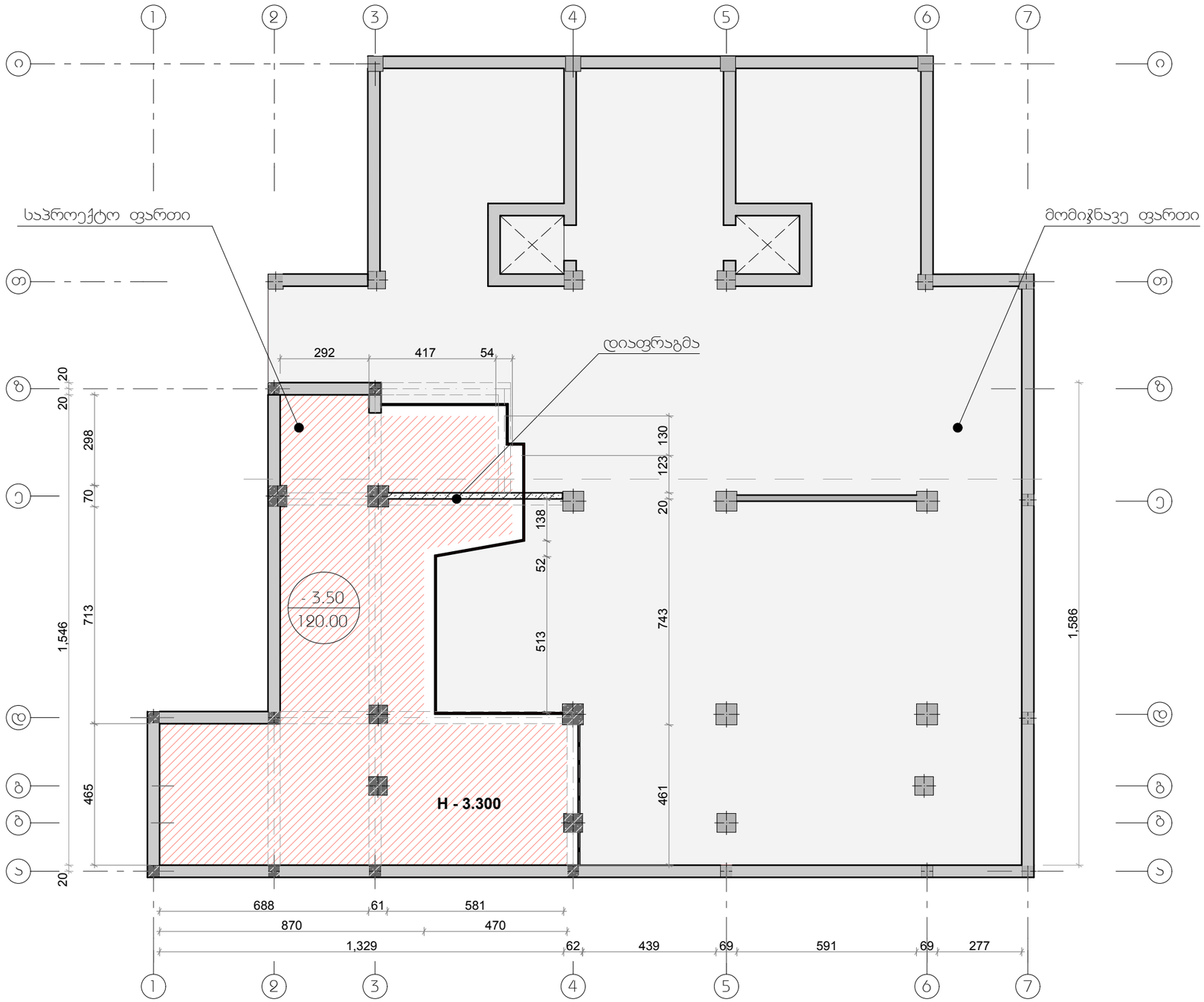

ღიობი დიაფრაგმაში - 3.50 ნიმ.-ზე

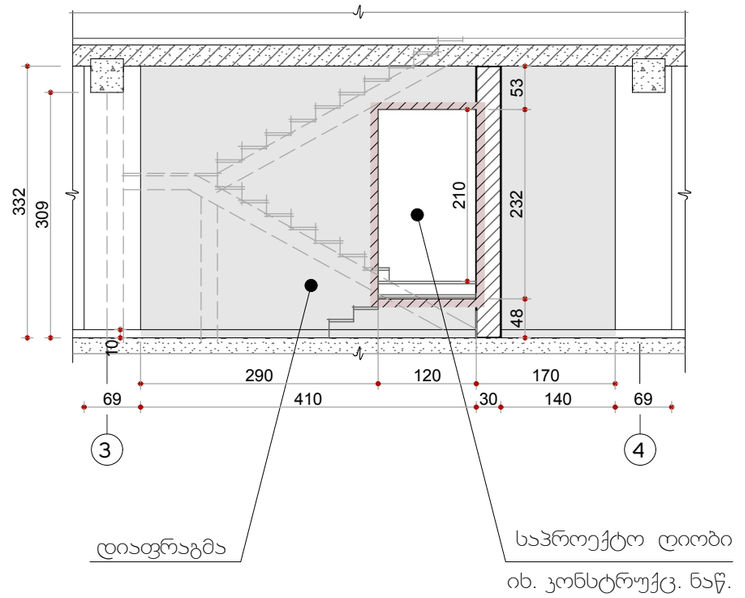

შ ე ნ ი შ ვ ნ ა :

1. ყველა ზომა მოცემულია სმ-ში.; ნიშნულები მეტრებში.
2. კიბე იხ. ფურცელი "ა-6"; "ა-7".

	ი.ს. " ონისე რუხაძე " საიდენტიფიკაციო 01024002666		თბილისში, შარტავას ქ. 40 - ში, სს "ხალიკ ბანკი - საქართველო"-ს ოფისის კონსტრუქციის კორექტირება	დაკვეთა 04/12		
არქიტექტ.	ო. რუხაძე		არქიტექტურული ნაწილი	სტადი	ფურც.	რაოდ.
არქიტექტ.	ო. ხოფერია		აზომვითი ნახაზი	მპ.	ა-3	7
შეასრულ.	ო. ხოფერია		გეგმა -3.50 ნიმ.-ზე			
შეამოწმა	ო. რუხაძე		მ. 1:150	05- 2012		

არსებული ფართის აზომვითი ნახაზი

გეგმა 0.00 ნიშნულზე მ. 1 :150

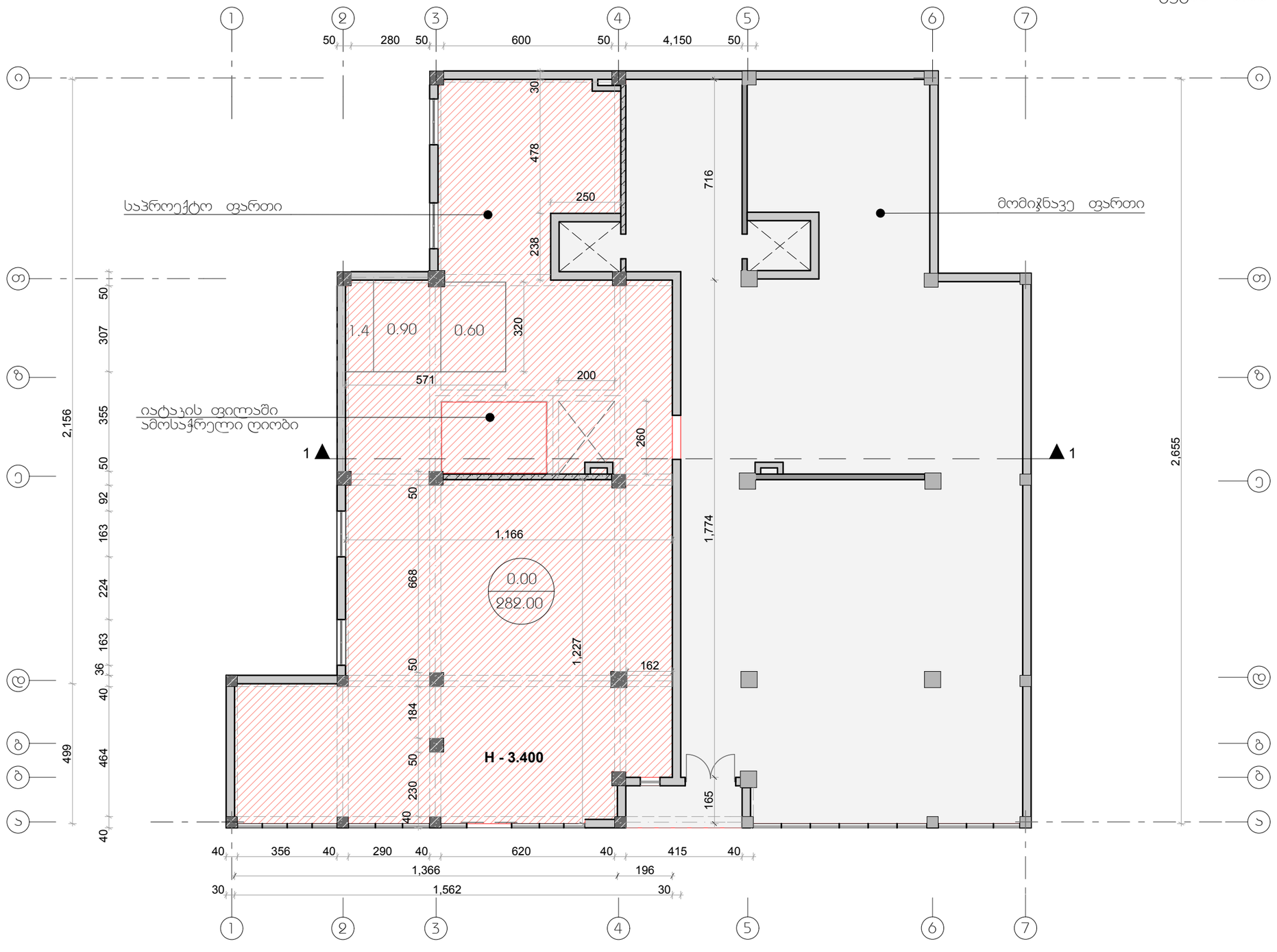

შ ე ნ ი შ ვ ნ ა :

1. ყველა ზომა მოცემულია სმ-ში.; ნიშნულები მეტრებში.
2. კიბე იხ. ფურცელი "ა-ბ"; "ა-7".

	ი.ს. " ონისე რუხაძე " **საიდენტიფიკაციო 01024002666**		თბილისში, შარტავას ქ. 40 - ში, სს "ხალიკ ბანკი - საქართველო"-ს ოფისის კონსტრუქციის კორექტირება	დაკვეთა 04/12		
არქიტექტ.	ო. რუხაძე		არქიტექტურული ნაწილი	სტად	ფურც.	რაოდ.
არქიტექტ.	ო. ხოფერია		აზომვითი ნახაზი	მპ.	ა-4	7
შეასრულ.	ო. ხოფერია		გეგმა 0.00 ნიმ.-ზე			
შეამოწმა	ო. რუხაძე		მ. 1:150	05- 2012		

არსებული ფართის აზომვითი ნახაზი

გეგმა 3.60 ნიშნულზე მ. 1 :150

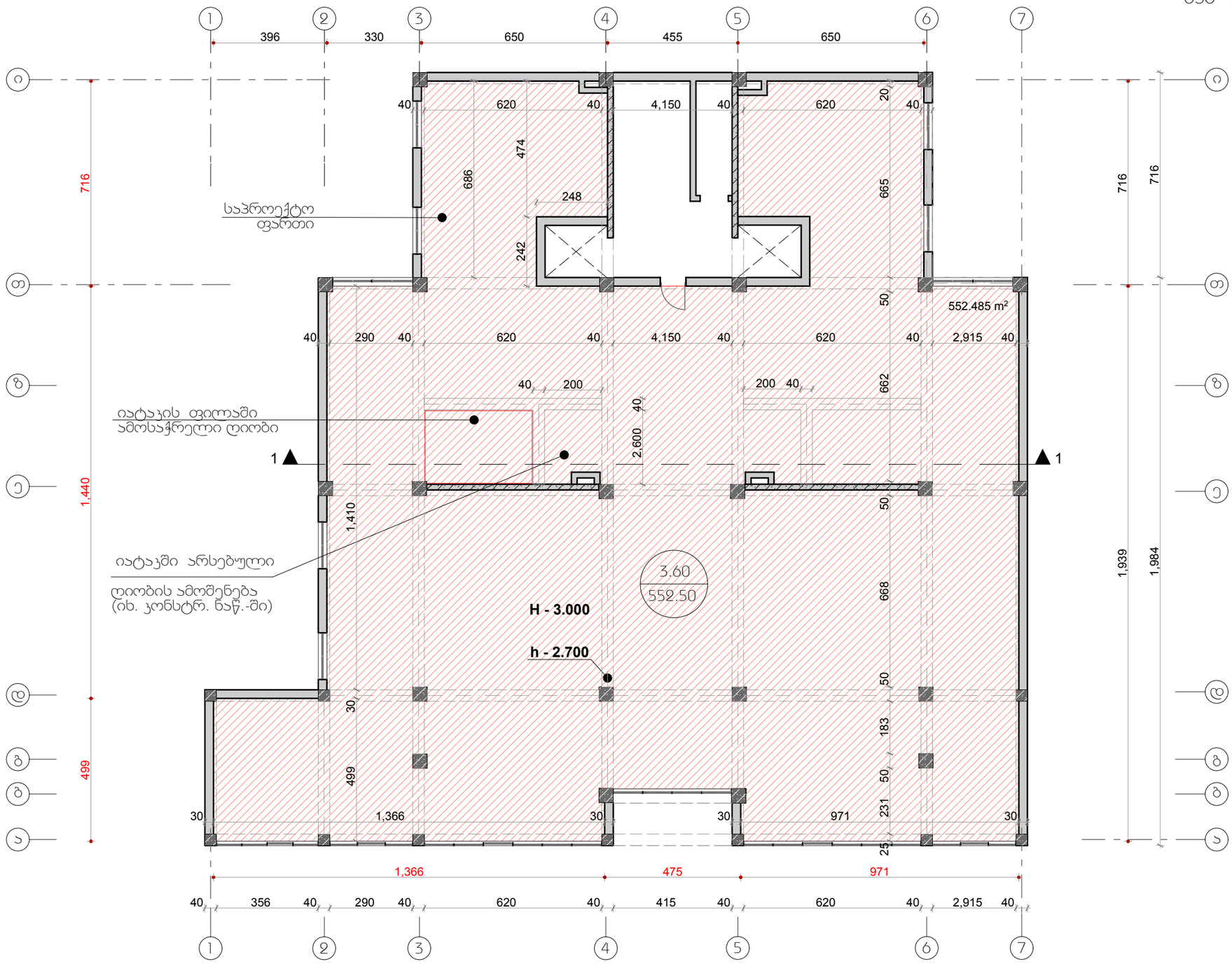

შ ე ნ ი შ ვ ნ ა :

1. ყველა ზომა მოცემულია სმ-ში.; ნიშნულები მეტრებში.
2. კიბე იხ. ფურცელი "ა-6"; "ა-7".

	ი.ს. " ონისე რუხაძე " **საიდენტიფიკაციო 01024002666**		თბილისში, შარტავას ქ. 40 - ში, სს "ხალიკ ბანკი - საქართველო"-ს ოფისის კონსტრუქციის კორექტირება	დაკვეთა 04/12		
არქიტექტ.	ო. რუხაძე		არქიტექტურული ნაწილი	სტადი	ფურც.	რაოდ.
არქიტექტ.	ო. ხოფერია		აზომვითი ნახაზი	მპ.	ა-5	7
შესრულ.	ო. ხოფერია		გეგმა 3.60 ნიშ.-ზე			
შეამოწმა	ო. რუხაძე		მ. 1:150	05- 2012		

კიბე ცენტრალურ დარბაზში

გეგმა -3.30 ნიშნულზე

მ. 1:50

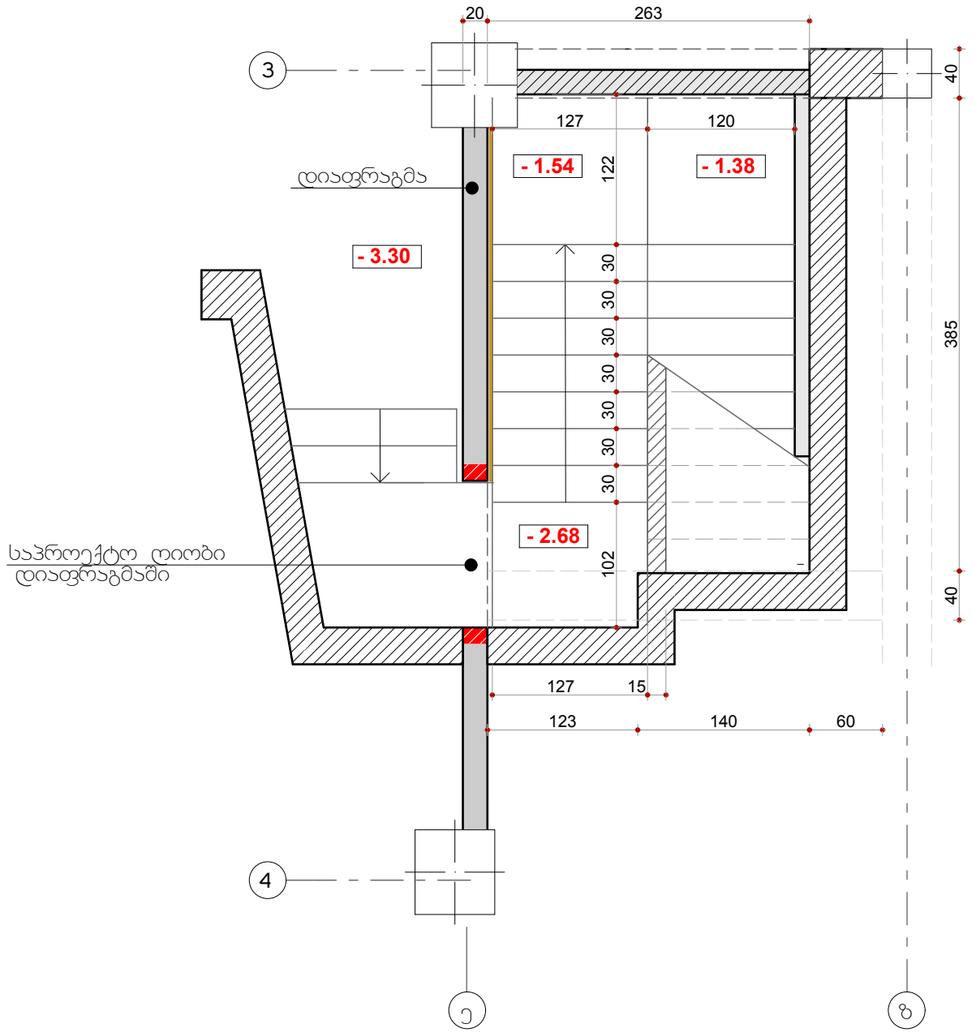

გეგმა 0.10 ნიშნულზე

მ. 1:50

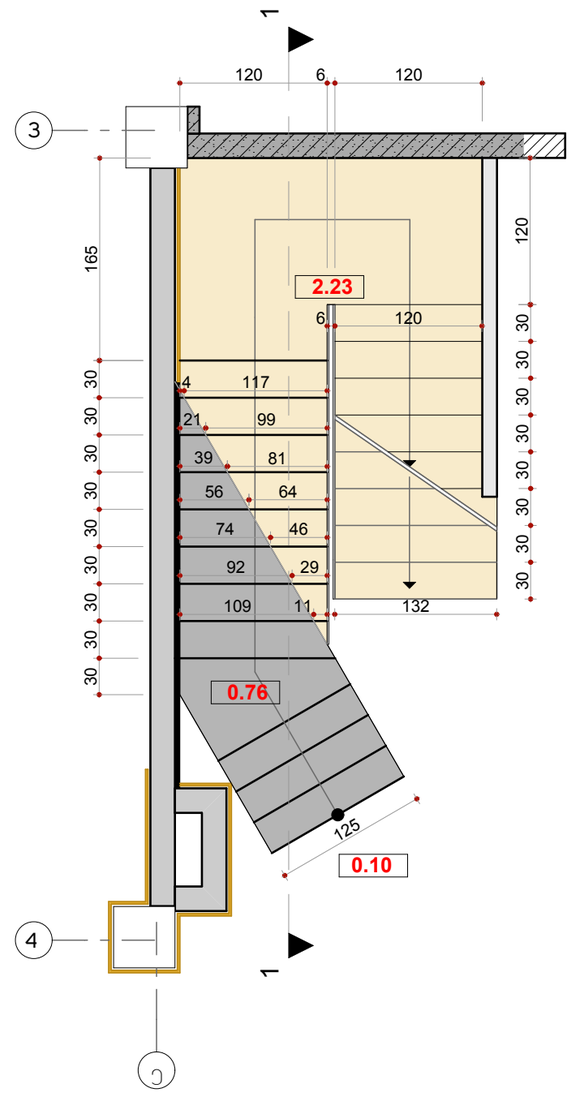

შ ე ნ ი შ ვ ნ ა :

1. ყველა ზომა მოცემულია სმ-ში; ნიშნულები მ-ში.

			თბილისში, შარტავას ქ. 40 - ში, სს "ხალიკბანკი - საქართველო"-ს ოფისის კონსტრუქციის კორექტირება		დაკვეთა №04/12	
მთ.არქიტ.	ო. რუხაძე		არქიტექტურული ნაწილი	სტად.	ფ. №	რაოდ.
არქიტექტ.	ო. ხოფერია		კიბე ცენტრალურ დარბაზში	მპ.	ა-6	7
შესრულა	ო. ხოფერია		გეგმა -3.30 -ზე; გეგმა 0.10-ზე			
შეამოწმა	ო. რუხაძე		მ. 1:50		05 - 2012	

კიბის ჭრილი 1-1

მ. 1 :50

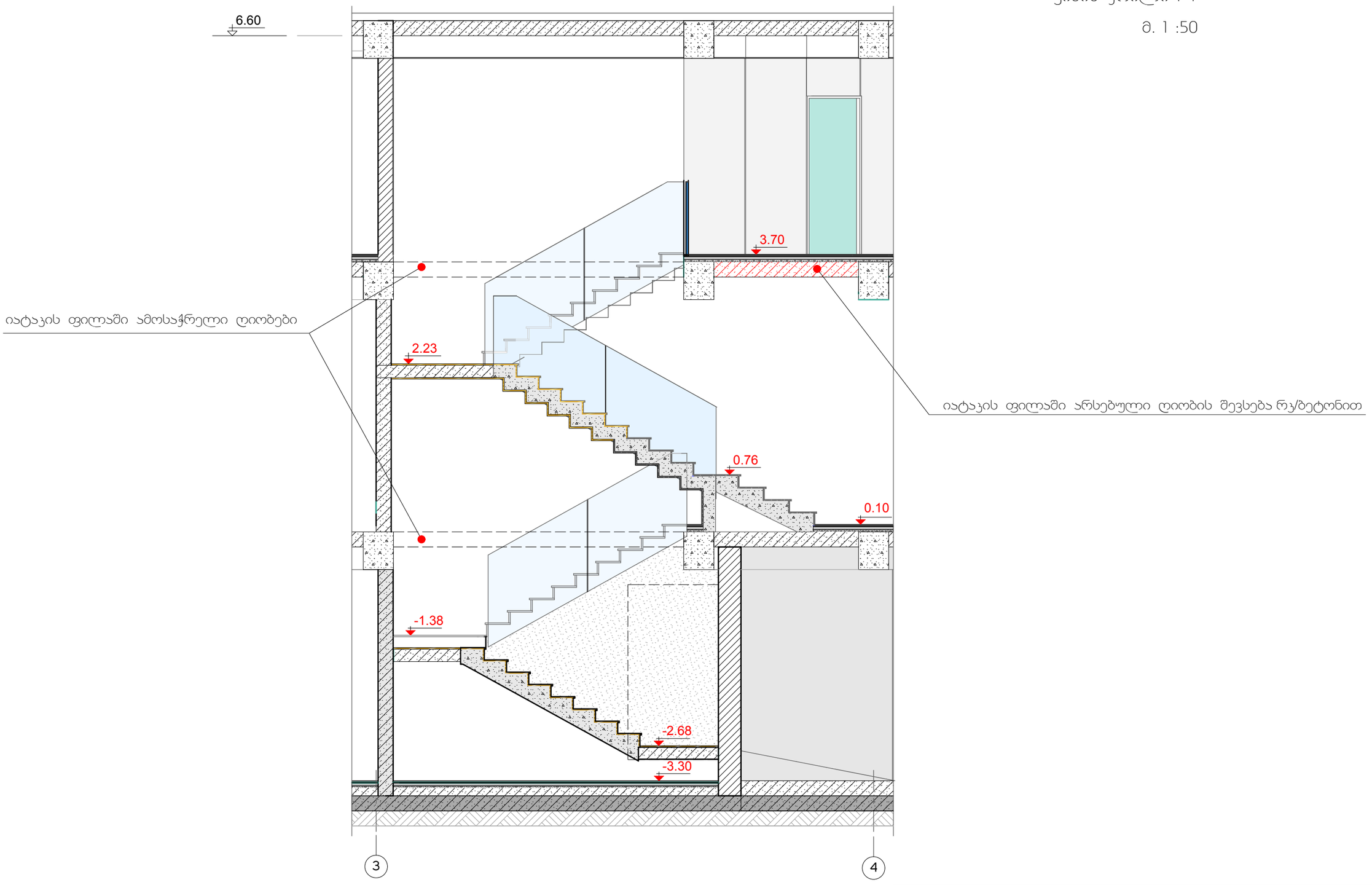

შ ე ნ ი შ ვ ნ ა :

1. ყველა ზომა მოცემულია სმ-ში; ნიშნულები მ-ში.

	"	"	თბილისში, შარტავას ქ. 40 - ში, ს\ს "ხალიკბანკი - საქართველო"-ს ოფისის კონსტრუქციის კორექტირება		დაკვეთა №04/12	
მთ.არქიტ.	ო. რუხაძე		არქიტექტურული ნაწილი	სტად.	ფ. №	რაოდ.
არქიტექტ.	ო. ხოფერია		კიბე	მპ.	ა-7	7
შესრულა	ო. ხოფერია		ჭრილი 1-1			
შეამოწმა	ო. რუხაძე		მ. 1:50	05 - 2012		

თბილისში,შარტავას ქ. №40-ში ს/ს "ხალიკბანკი - საქართველო"-ს
სათაო ოფისის, ინტერიერის პროექტი

(კონსტრუქციული ნაწილი)

№	ფურც	ნახაზების სია
1	კ0	ნახაზების სია. განმარტებითი ბარათი
2	კ1	კიბის გეგმები
3	კ2	კიბის ჭრილი; მასალის ხარჯი
4	კ3	კიბის დამჭერი არმირებული კედელი
5	კ4	ღიობის გახსნა კედელში
6	კ5	არმირებული კედლის მოწყობა -3.50
7	კ6	არმირებული კედლის და იატაკის მოწყობა 0.00
8	კ7	ლითონის ჩარჩო
9	კ8	ლიფთის ღიობის შევსება ფილით.

ზოგადი მითითებები მშენებლობის პროცესში.

1. რკინა ბეტონის ელემენტების დაბეტონებისას უნდა გაეწიოს კონტროლი მარკას. ვიბრირებას, დაბეტონების ხარისხს და შრობის პროცესებს თანახმად ГОСТ 10180-78, ГОСТ 18105.-80, ГОСТ 18105.1-80, ГОСТ 18105.2-80.
2. რკინაბეტონის კონსტრუქციებშიგამოყენებულია A-I და A-III კლასის არმატურა ГОСТ 5781-82-ის მიხედვით. შემოწმებულ იქნას არმატურის ხარისხი და შედგეს შესაბამისი აქტი.

ბეტონის დამზადებისას განსაკუთრებული ყურადღება მიექცეს ცემენტის ხარისხს.

განმარტებითი ბარათი.

პროექტი ითვალისწინებს ქ. თბილისში, შარტავას ქ.№42-ში ს/ს "ხალიკბანკი-საქართველო"-ს სათაო ოფისის ინტერიერის რეკონსტრუქციას.

1. სარდაფის სართულში არსებულ დიაფრაგმაში კარების ღიობის გახსნა.
2. დამატებითი, ახალი რკ. ბეტონის მონოლითური კიბის მოწყობა ნიშნულიდან -3.50 - 3.60-მდე.
3. ლიფტის ღიობის შევსება გადახურვის ფილით.
4. სეიფისათვის საჭირო არმირებული რკ. ბეტონის კედლის მოწყობა -3.50 ნიშნულზე.
5. სეიფისათვის საჭირო არმირებული კედლის და იატაკის დამატებითი ფილის მოწყობა ნიშნულზე 0.00

მშენებლობის პროცესში შესაძლებელია ზომების და ნიშნულების კორექტირება.

კონსტრუქციული ნაწილი განხილული იქნას არქიტექტურულ ნახაზებთან ერთად.

	ი.ს. "ონისე რუხაძე" საიდენტიფიკაც. №01024002666		თბილისში,შარტავას ქ40-ში ს/ს "ხალიკბანკი - საქართველო"-ს სათაო ოფისის, ინტერიერის პროექტი		დაკვეთა №04/12	
მთ. არქიტ.	ო. რუხაძე		კონსტრუქციული ნაწილი	სტად.	ფ. №	რაოდ.
მთ. კონსტ.	თ. მშველიძე		ნახაზების სია; განმარტებითი ბარათი	მ.პ.	კ-0	9
კონსტ.	მ. დუმბაძე			03-2012		

კიბის გეგმა -3.50-დან 0.00-მდე

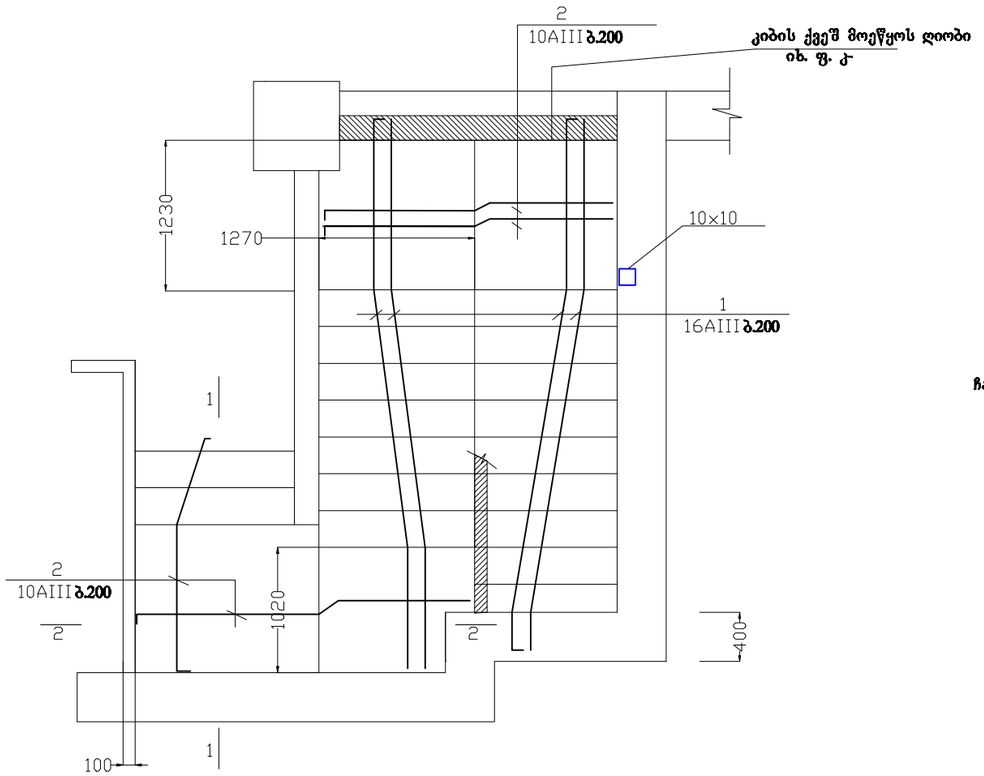

კიბის გეგმა 0.00-დან 3.60-მდე

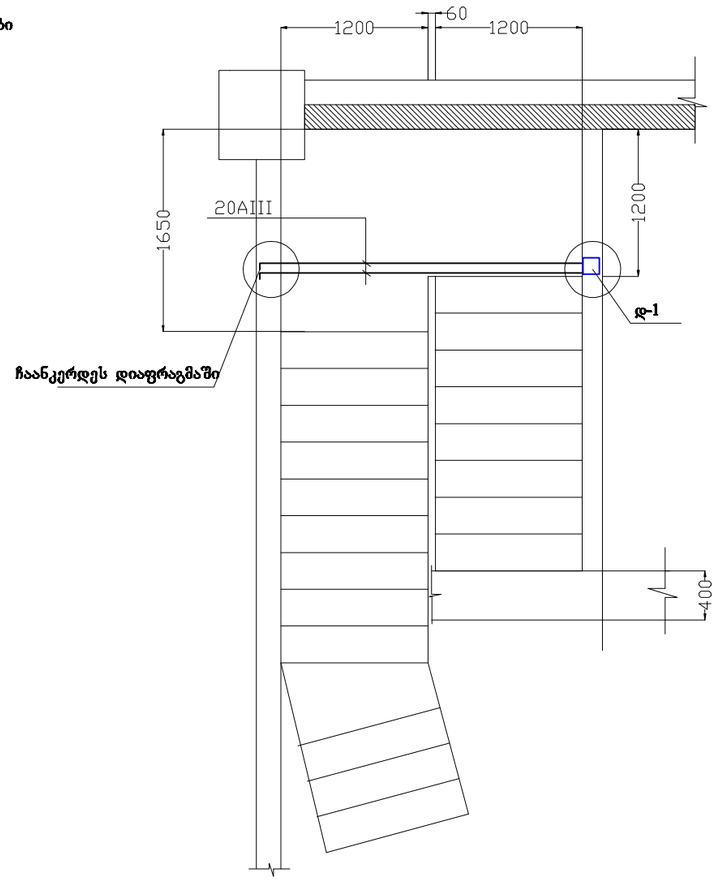

დ-1

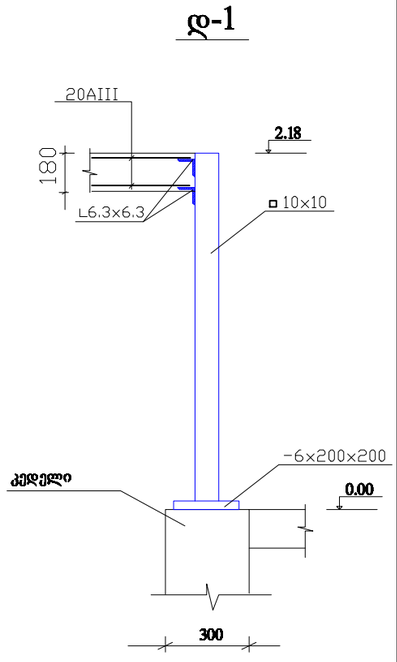

1-1

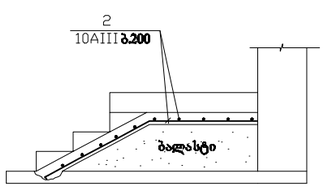

2-2

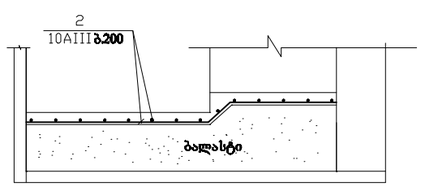

	ი.ს. "ონისე რუხაძე" საიდენტიფიკაც. №01024002666		თბილისში,შარტავას ქ40-ში ს/ს "ხალიკბანკი - საქართველო"-ს სათაო ოფისის, ინტერიერის პროექტი			დაკვეთა №04/12
მთ. არქიტ.	ო. რუხაძე		კონსტრუქციული ნაწილი	სტად.	ფ. №	რაოდ.
მთ. კონსტ.	თ. მშველიძე		კიბის გეგმები	მ.პ.	კ-1	9
კონსტ.	მ. დუმბაძე					
				03-2012		

კიბის ჭრილი

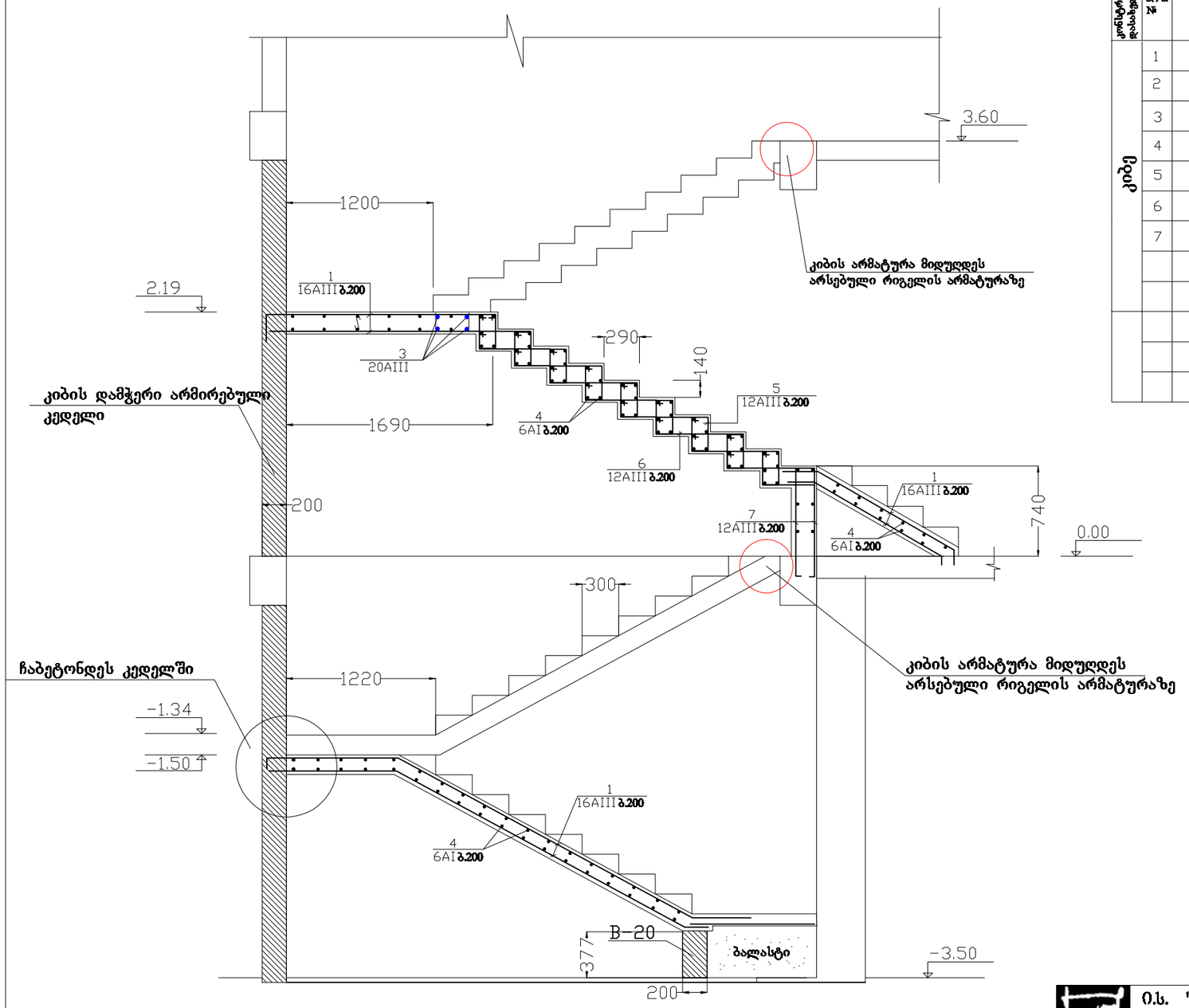

კონსტრუქციის დასახელება	არმატურის სპეციფიკაცია						არმატურის ამოკრება		
	პოზ. №	ესკიზი	∅ მმ.	l მმ.	n	nxl მ.	∅ მმ.	L მ.	Q კგ.
კიბე	1	საერთო სიგრძე	16AIII	—	—	300	16AIII	300	474
	2	საერთო სიგრძე	10AIII	—	—	50	10AIII	50	31
	3	საერთო სიგრძე	20AIII	—	—	12	20AIII	12	29.64
	4	საერთო სიგრძე	6AI	—	—	200	6AI	200	44.4
	5	240 380 280 140	12AIII	1040	266	276.7	12AIII	276.7	246.3
	6	240 530 430 140	12AIII	1340	266	356.5	12AIII	356.5	317.3
	7	940 940 140	12AIII	2020	14	28.3	12AIII	28.3	25.2
							AIII= 1196.2 კგ. AI= 25.2 კგ. V ბ= 5 მ.³ B-25		
		□ 10x10	ფ-3	2200	1	2.2	ფ-3	2.2	27.7
		-6x200x200	ფ-3	—	1	—	ფ-3	—	1.9

შენიშვნა;
1. კიბის ზომები დაზუსტდეს არქიტექტურის მიხედვით.

	ი.ს. "ონისე რუხაძე" საიდენტიფიკაც. №01024002666		თბილისში,შარტავას ქ.40-ში ს/ს "ხალიკბანკი - საქართველო"-ს სათაო ოფისის, ინტერიერის პროექტი		დაკვეთა №04/12	
მთ. არქიტ.	ო. რუხაძე		კონსტრუქციული ნაწილი	სტად.	ფ. №	რაოდ.
მთ. კონსტ.	თ. მშველიძე		კიბის ჭრილი; მასალის სარჯი	მ.პ.	კ-2	9
კონსტ.	მ. დუმბაძე				03-2012	

კიბის დამჭერი არმირებული კედელი

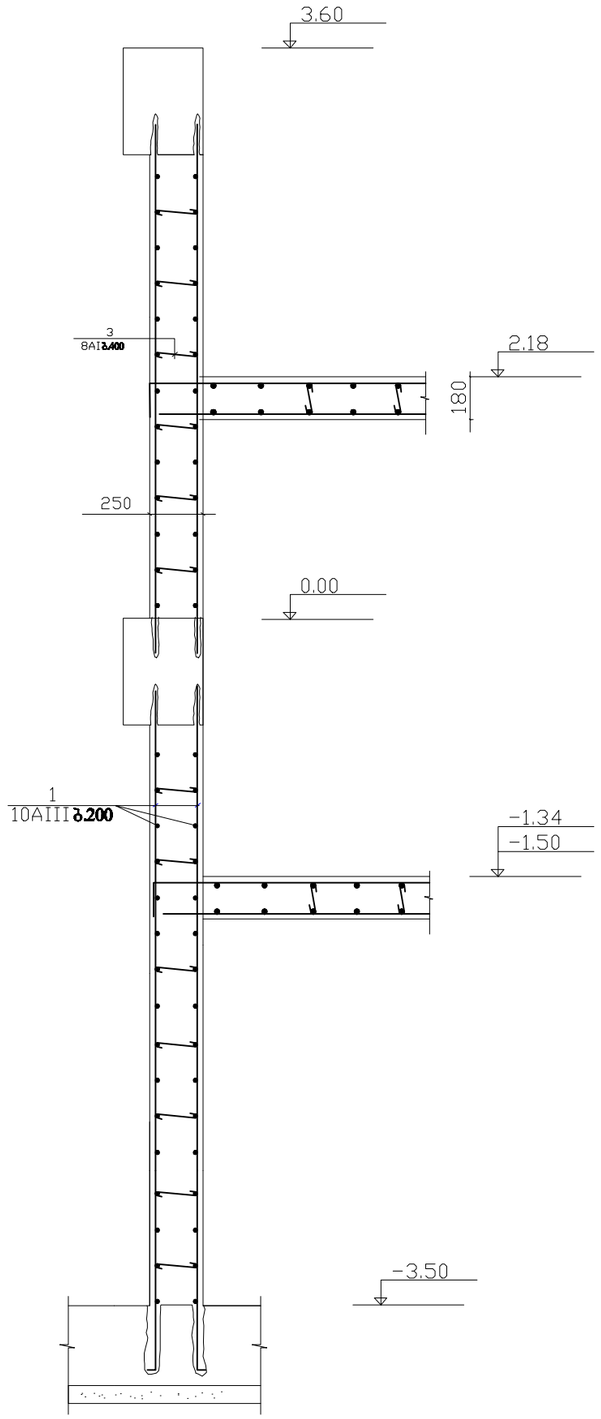

ღიობის მოწყობა კედელში

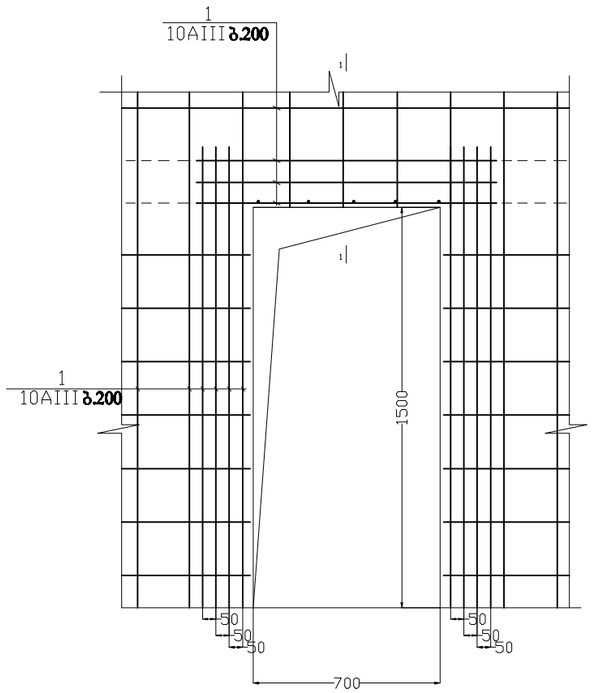

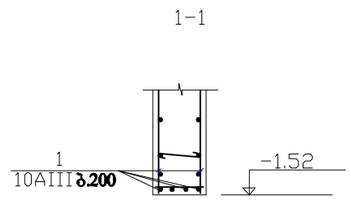

კონსტრუქციის დასახელება	არმატურის სპეციფიკაცია						არმატურის ამოკრება		
	პოზ. №	ესკიზი	∅ მმ.	l მმ.	n	nxl მ.	∅ მმ.	L მ.	Q კგ.
არმატ. კედელი კიბის	1	საერთო სიგრძე	10AIII	—	—	540	10AIII	540	334.8
	2	200	8AI	350	140	49	8AI	49	19.4
							AIII=334.8 კგ. AIII=19.4 კგ.		
							∨ბ=7 მ.³ B-25		

	ი.ს. "ონისე რუხაძე" საიდენტიფიკაც. №01024002666		თბილისში,ზარტაფას ქ40-ში ს/ს "სალიკბანკი - საქართველო"-ს სათაო ოფისის, ინტერიერის პროექტი			დაკვეთა №04/12
მთ. არქიტ.	ო. რუხაძე		კონსტრუქციული ნაწილი	სტად.	ფ. №	რაოდ.
მთ. კონსტ.	თ. მშველიძე		კიბის დამჭერი არმირებული კედელი	მ.პ.	კ-3	9
კონსტ.	მ. დუმბაძე			03-2012		

ღიობის გაძლიერება ლითონის ელემენტებით.

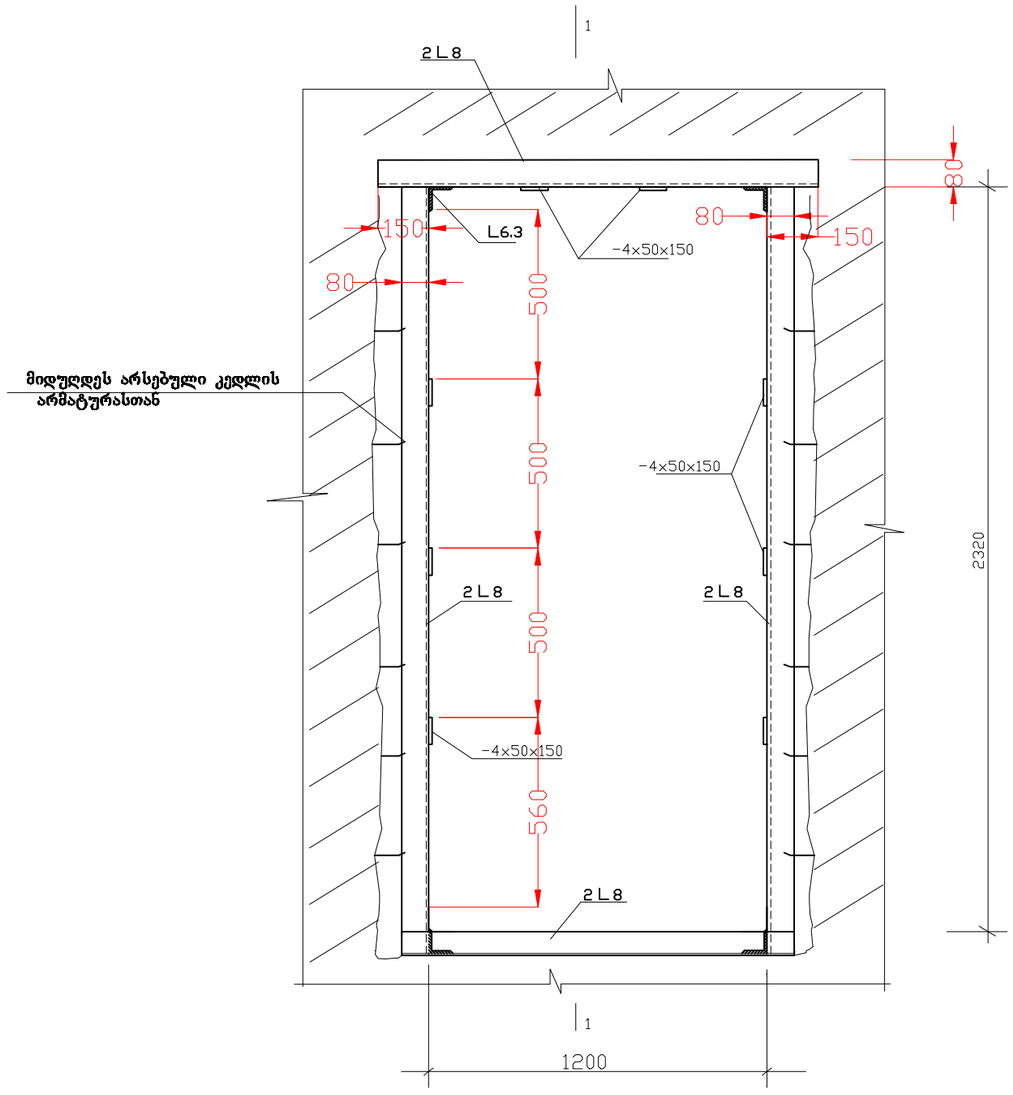

1-1

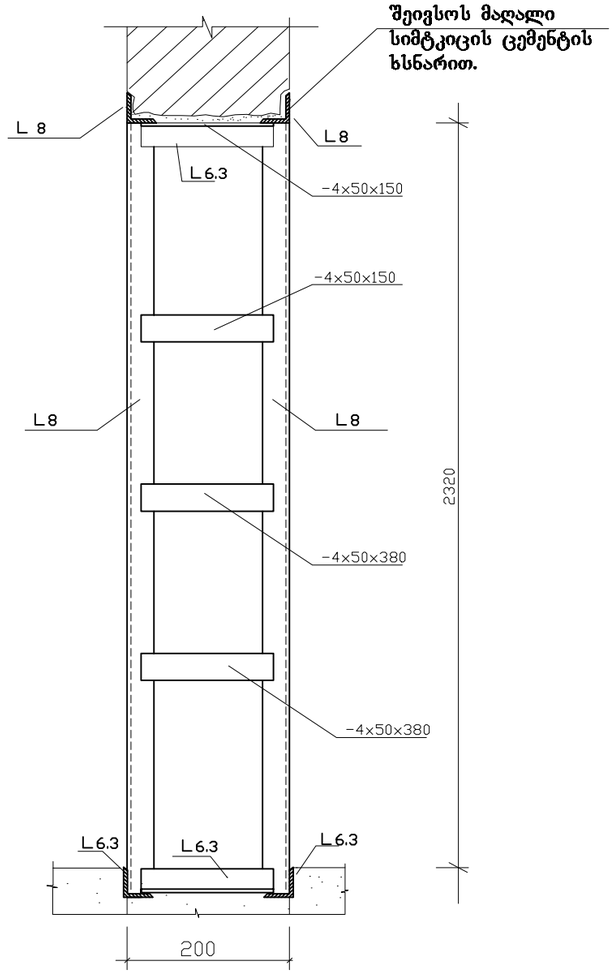

ლითონის ხარჯი;

L 8×8(d=6)	L=2.4მ.	n=4	Q=70.7კგ.	
L 8×8(d=6)	L=1.5მ.	n=4	Q=44.2კგ.	
L 6.3×6.3	L=0.2	მ. n=4	Q=3.2	კგ.
−4×50×150		n=8	Q=2.4 კგ.	

	ი.ს. "ონისე რუხაძე" საიდენტიფიკაც. №01024002666		თბილისში,შარტავას ქ40-ში ს/ს "ხალიკბანკი - საქართველო"-ს სათაო ოფისის, ინტერიერის პროექტი			დაკვეთა №04/12
მთ. არქიტ.	ო. რუხაძე		კონსტრუქციული ნაწილი	სტად.	ფ. №	რაოდ.
მთ. კონსტ.	თ. მშველიძე		ღიობის გაძლიერება ლითონის ელემენტებით	მ.პ.	კ-4	9
კონსტ.	მ. დუმბაძე				03-2012	

არმირებული კედლის გეგმა -3.50

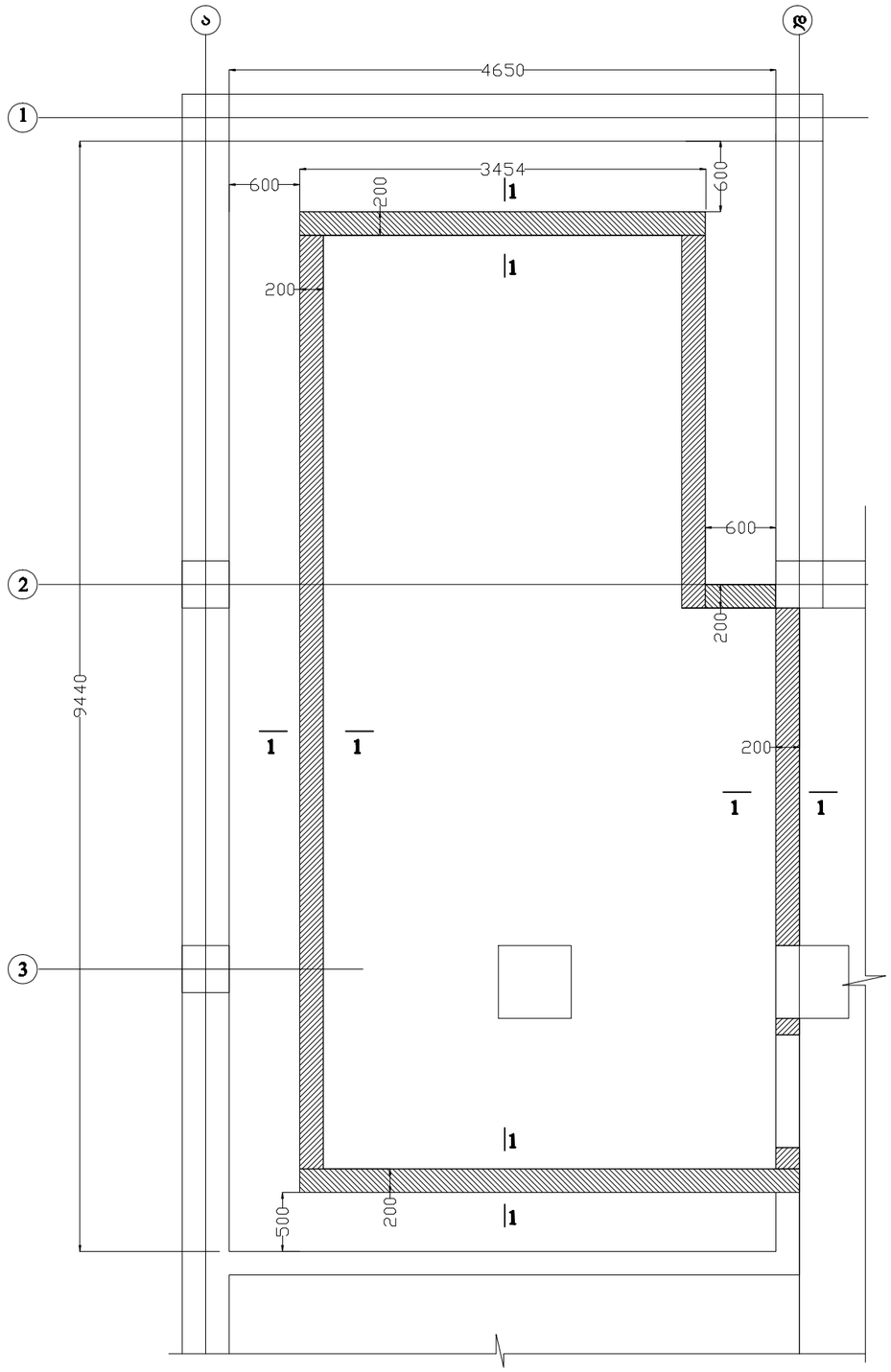

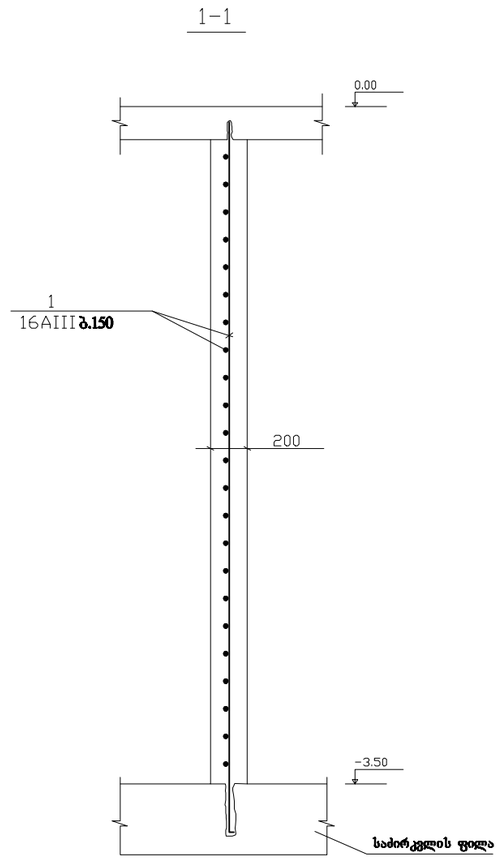

კონსტრუქციის დასახელება	არმატურის სპეციფიკაცია						არმატურის ამოკრება		
	პოზ. №	ესკიზი	∅ მმ.	l მმ.	n	nxl მ.	∅ მმ.	L მ.	Q კგ.
არმირებ. კედელი -3.50	1	საერთო სიგრძე	16AIII	—	—	1240	16AIII	1240	1959.2
							AIII=1959.2 კგ.		
							V ბ=18.6 მ.^{3} B-25		

	ი.ს. "ონისე რუხაძე" საიდენტიფიკაც. №01024002666		თბილისში,შარტავას ქ.40-ში ს/ს "ხალიკბანკი - საქართველო"-ს სათაო ოფისის, ინტერიერის პროექტი			დაკვეთა №04/12
მთ. არქიტ.	ო. რუხაძე		კონსტრუქციული ნაწილი	სტად.	ფ. №	რაოდ.
მთ. კონსტ.	თ. მშველიძე		არმირებული კედელი -3.50	მ.პ.	კ-5	9
კონსტ.	მ. დუმბაძე				03-2012	

არმირებული კედლის, ლითონის ჩარჩოს და იატაკის გეგმა 0.00

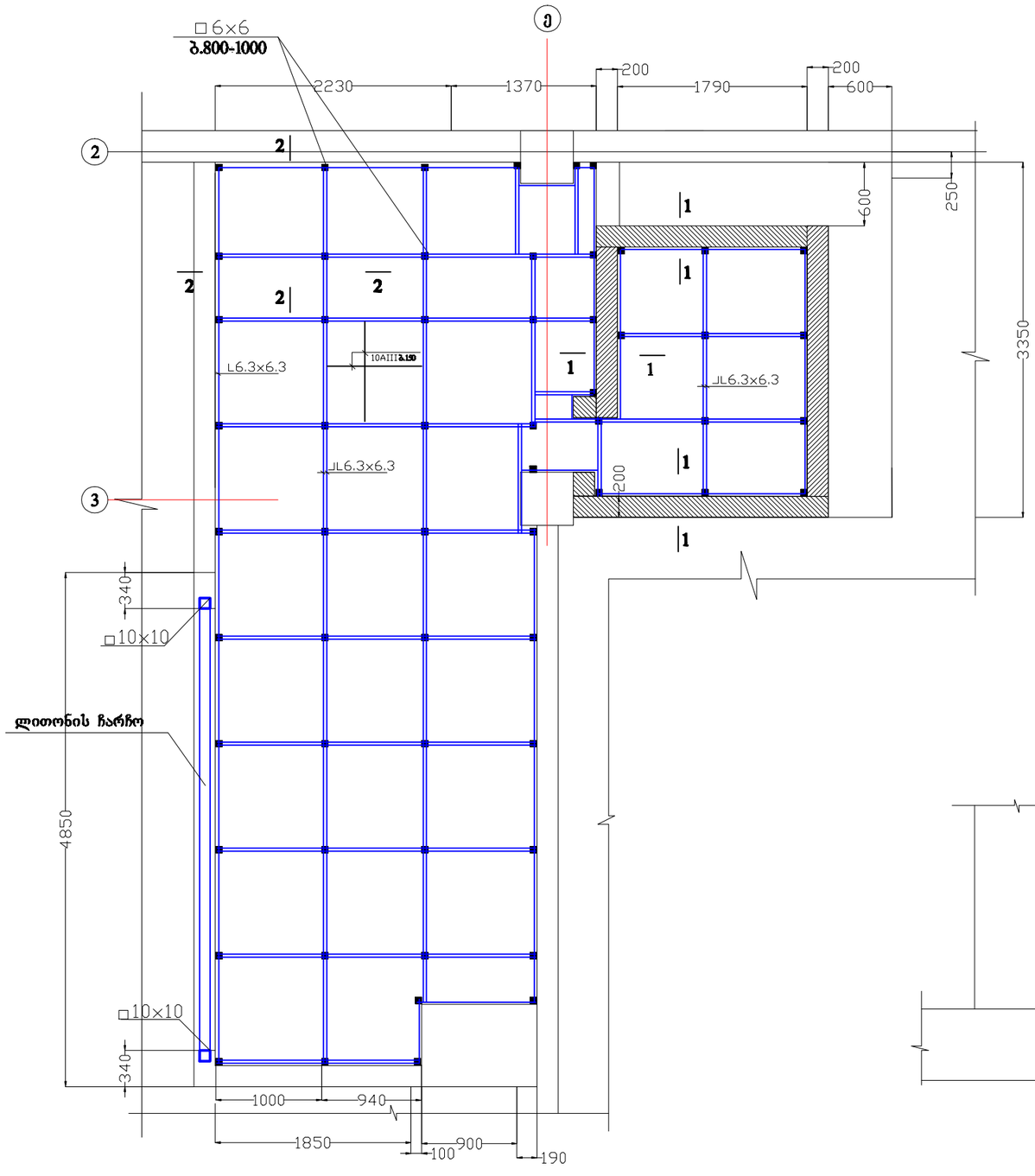

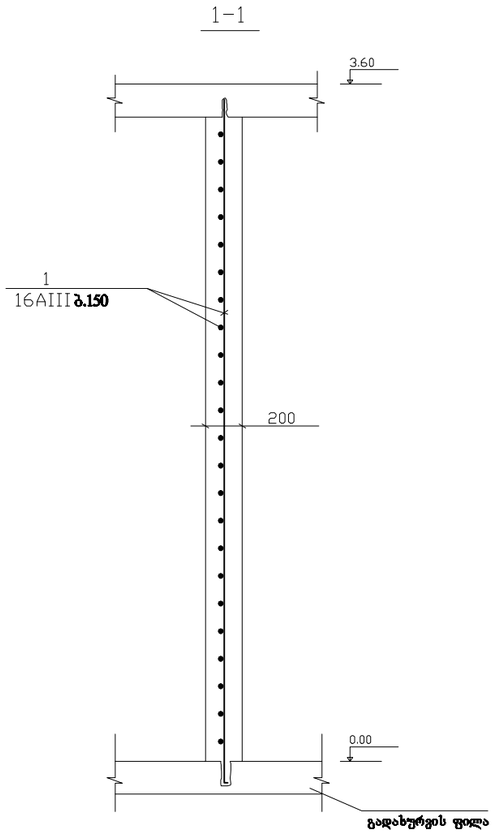

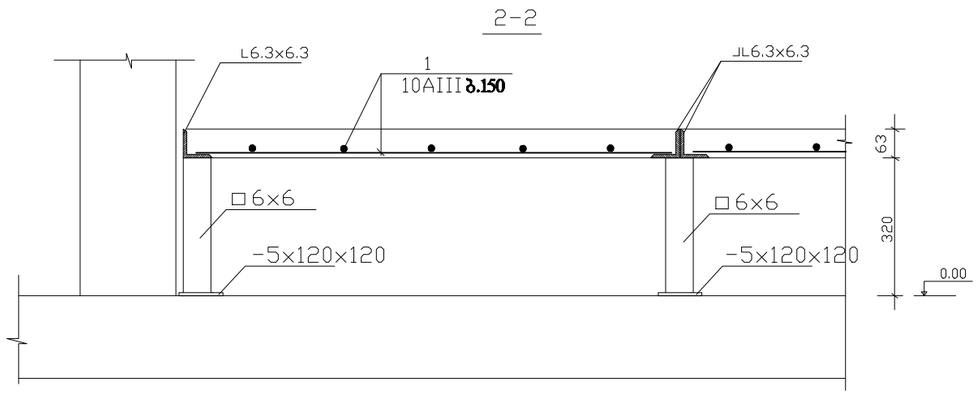

	ი.ს. "ონისე რუხაძე" საიდენტიფიკაც. №01024002666		თბილისში,შარტავას ქ.40-ში ს/ს "ხალიკბანკი - საქართველო"-ს სათაო ოფისის, ინტერიერის პროექტი			დაკვეთა №04/12
მთ. არქიტ.	ო. რუხაძე		კონსტრუქციული ნაწილი	სტად.	ფ. №	რაოდ.
მთ. კონსტ.	თ. მშველიძე		არმირებული კედლის, ლითონის ჩარჩოს და იატაკის გეგმა 0.00	მ.პ.	კ-6	9
კონსტ.	მ. დუმბაძე				03-2012	

ლითონის ჩარჩო

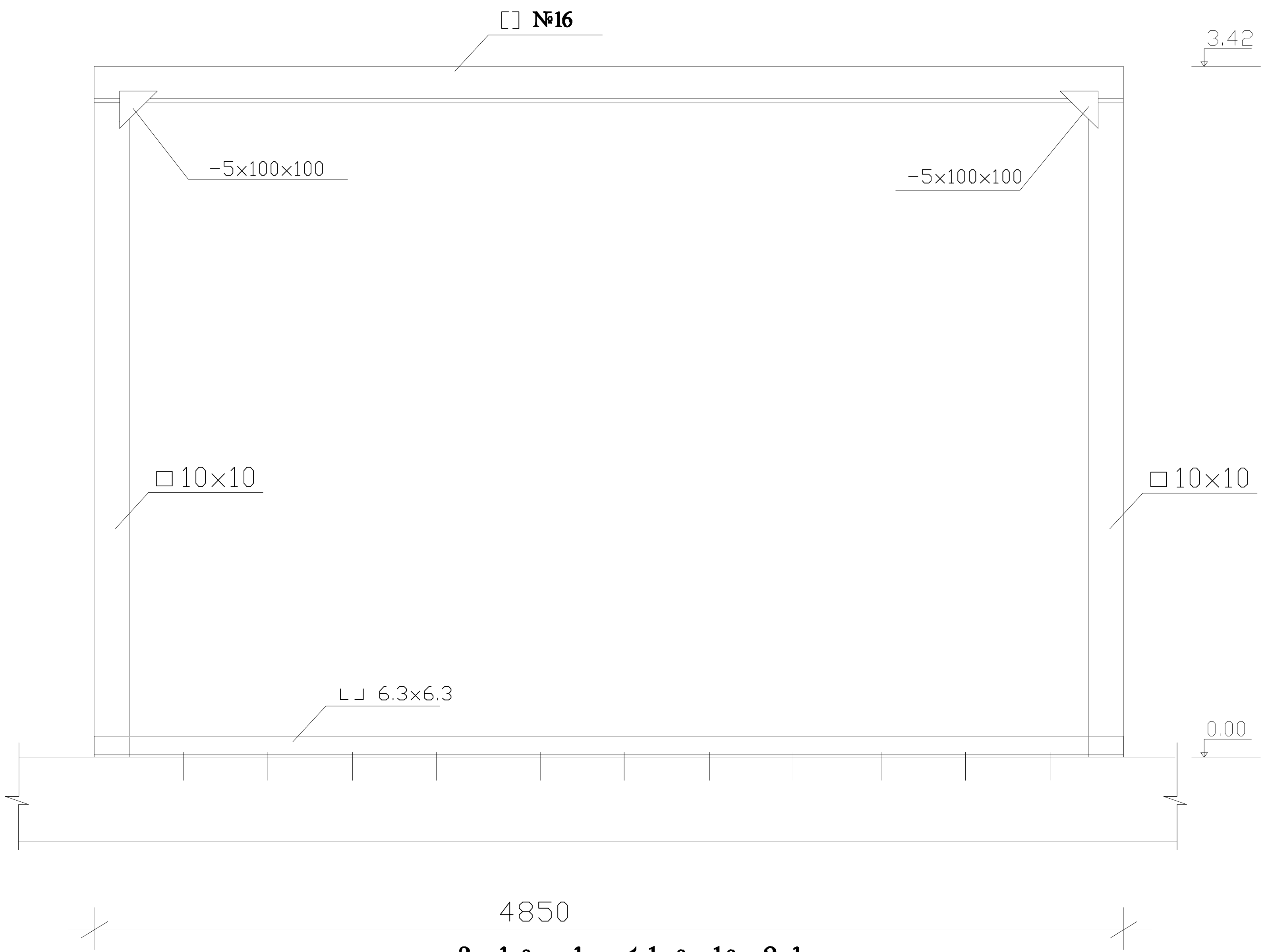

დაზუსტდეს არქიტექტ. მიხედვით

კონსტრუქ. დასახელება	არმატურის სპეციფიკაცია						არმატურის ამოკრება		
	პოზ. №	ესკიზი	Ø მმ.	l მმ.	n	nxl მ.	Ø მმ.	L მ.	Q კგ.
არმირებ. კედელი 0.00	1	საერთო სიგრძე	16AIII	—	—	480	16AIII	480	758.4
							AIII=758.4 კგ.		
							V ბ= 7.2 მ.^{3} B-25		
იატაკის მოწყობა	1	საერთო სიგრძე	10AIII	—	—	400	10AIII	400	248
							AIII=248 კგ.		
							V ბ= 2.3 მ.^{3} B-25		
		□ 6×6	ფ-3	320	60	19.2	ფ-3	19.2	154.4
		∟ 6.3×6.3(d=5)	ფ-3	—	—	160	ფ-3	160	769.6
		-5×120×120	ფ-3	—	60	—	ფ-3	—	34
ლითონის ჩარჩო		□ 10×10	ფ-3	3300	2	6.5	ფ-3	6.5	81.7
		∟ 6.3×6.3(d=5)	ფ-3	4850	2	9.7	ფ-3	9.7	46.7
		[№16	ფ-3	4850	2	9.7	ფ-3	9.7	137.8
		-5×100×100	ფ-3	—	2	—	ფ-3	—	0.8

ი.ს. "ონისე რუხაძე" საიდენტიფიკაც. №01024002666			თბილისში,შარტავას ქ.40-ში ს/ს "ხალიკბანკი - საქართველო"-ს სათაო ოფისის, ინტერიერის პროექტი			დაკვეთა №04/12
მთ. არქიტ.	ო. რუხაძე		კონსტრუქციული ნაწილი	სტად.	ფ. №	რაოდ.
მთ. კონსტ.	თ. მშველიძე		ლითონის ჩარჩო	მ.პ.	კ-7	9
კონსტ.	მ. დუმბაძე					
				03-2012		

ლიფტის ღიობის შევსება

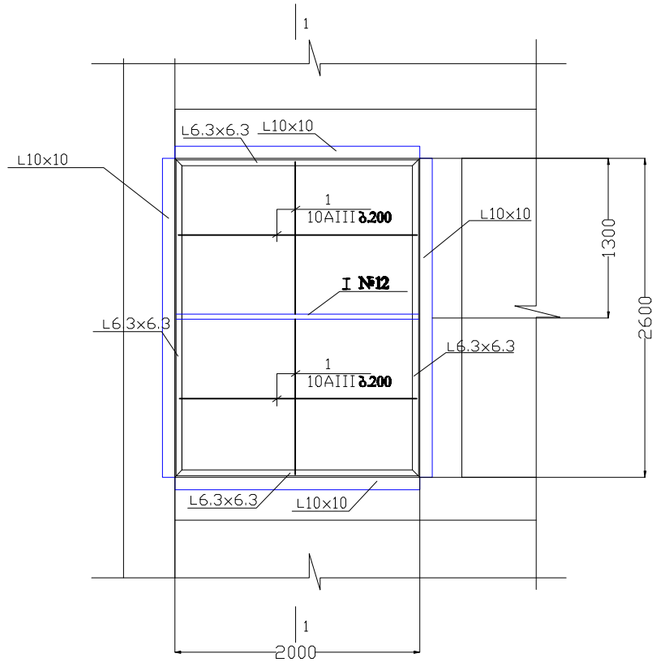

1-1

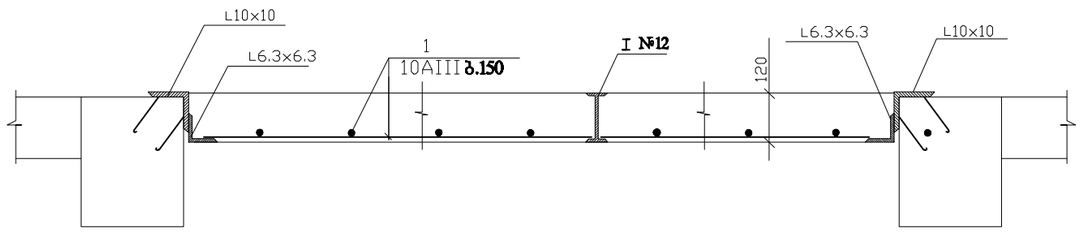

კონსტრუქციის დასახელება	არმატურის სპეციფიკაცია						არმატურის ამოკრება		
	პოზ. №	ესკიზი	∅ მმ.	l მმ.	n	nxl მ.	∅ მმ.	L მ.	Q კგ.
ლიფტის ღიობის შვსება	1	საერთო სიგრძე	10AIII	—	—	55	10AIII	55	34.1
							AIII=34.1 კგ.		
							γ_b=0.7 მ.^{3} B-25		
		L 10x10(d=6.5)	ფ-3	—	—	9.2	ფ-3	9.2	93
		L 6.3x6.3(d=5)	ფ-3	—	—	9.2	ფ-3	9.2	44.3
		I №12	ფ-3	2000	1	2	ფ-3	2	23

	ი.ს. "ონისე რუხაძე" საიდენტიფიკაც. №01024002666		თბილისში,შარტავას ქ.40-ში ს/ს "ხალიკბანკი - საქართველო"-ს სათაო ოფისის, ინტერიერის პროექტი			დაკვეთა №04/12	
მთ. არქიტ.	ო. რუხაძე		კონსტრუქციული ნაწილი	სტად.	ფ. №		რაოდ.
მთ. კონსტ.	თ. მშველიძე		ლიფტის ღიობის შევსება	მ.პ.	კ-8		9
კონსტ.	მ. დუმბაძე				03-2012		