საოპერატორო და მოსაცდელი

I სართულის გეგმა

მ 1:100

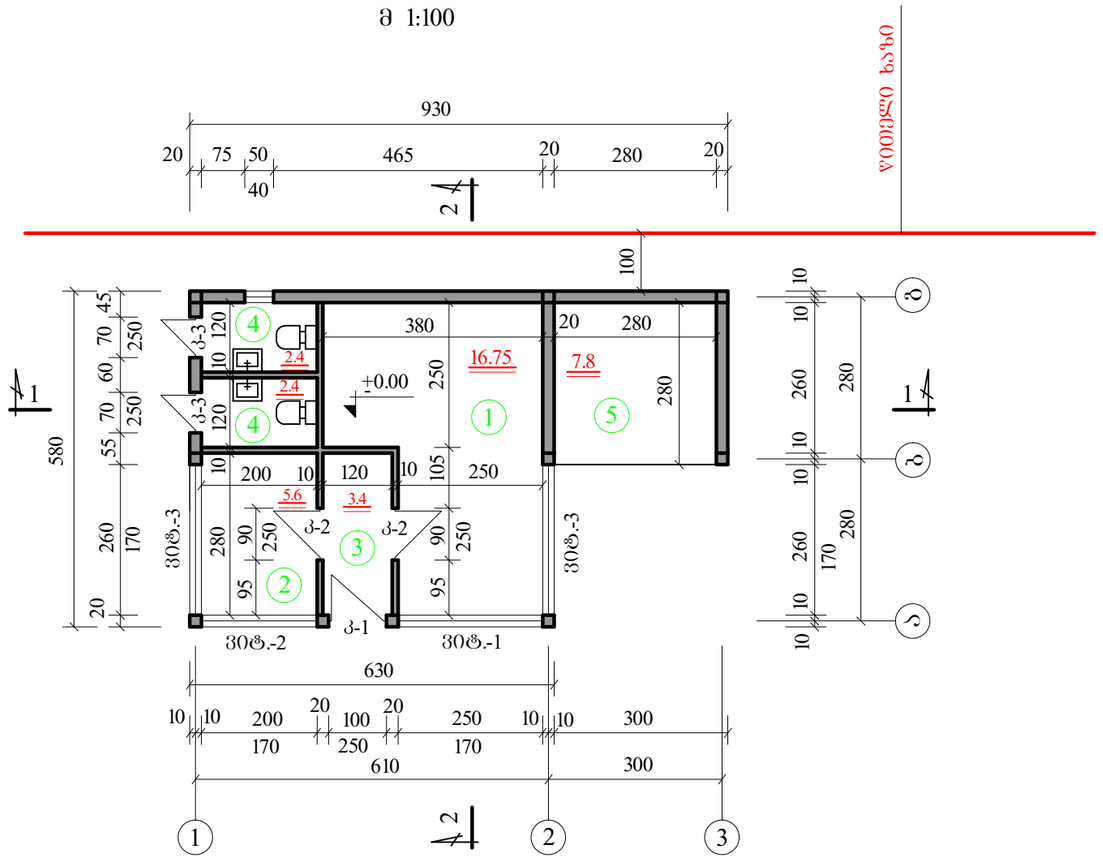

ტექნიკო-ეკონომიკური მაჩვენებლები

მოშენების ფართი - 45.5 მ ^{2}
სამშენებლო მოცულობა - 141.0 მ ^{3}
სამუშაო ფართი - 38.35 მ ^{2}

შ ე ნ ი შ ვ ნ ე ბ ი

1. ზომები მოცემულია სმ-ში.
2. კედლები აშენდეს წვრილი კემზა ბლოკებით.
3. ფასადები "1-3", "ა-ბ", "ბ-ა" მოპირკეთდეს ვერცხლისფერი დიბონდით, ხოლო ფასადი "3-1" შეილესოს ცემენტის ხსნარით და შეიღებოს ფასადის საღებავით ღია ნაცრისფრად.
4. წვრილი ბლოკის კედლის წყობაში მათ გადაკვეთაზე უნდა მოეწყოს არმატურის ბადეები კვეთით 1.0სმ ყოველ 600მმ სიმაღლეზე.
5. კარ-ფანჯრების სპეციფიკაცია იხ. ფურც. №ა-5

ექსპლიკაცია — ფართი

1. საოპერატორო	-	16.75 მ ^{2}
2. დამხმარე სათავსო	-	5.6 მ ^{2}
3. ტამბური	-	3.4 მ ^{2}
4. სანკვანძი	-	4.8 მ ^{2}
5. მოსაცდელი	-	7.8 მ ^{2}

დირექტორი		ბარამიძე	შპს "ციხფერი ალი"			
პრ. მთ. არქიტექტ.		თეთრუაშვილი				
სპეციალისტი		მახარაძე				
			ბუნებრივი გაზით ავტომგზავომართი საკომპრესორო სადგური ქ. თბილისში ვაზისუბანი ეშვას ქუჩაზე			
			საოპერატორო და მოსაცდელი	სტად.	ფურც.	ფურ-ები
				მ.პ.	ა-3	18
			I სართულის გეგმა	დაკვ. № 7/2013		ინვ. № 81

სახურავის გეგმა

მ 1:100

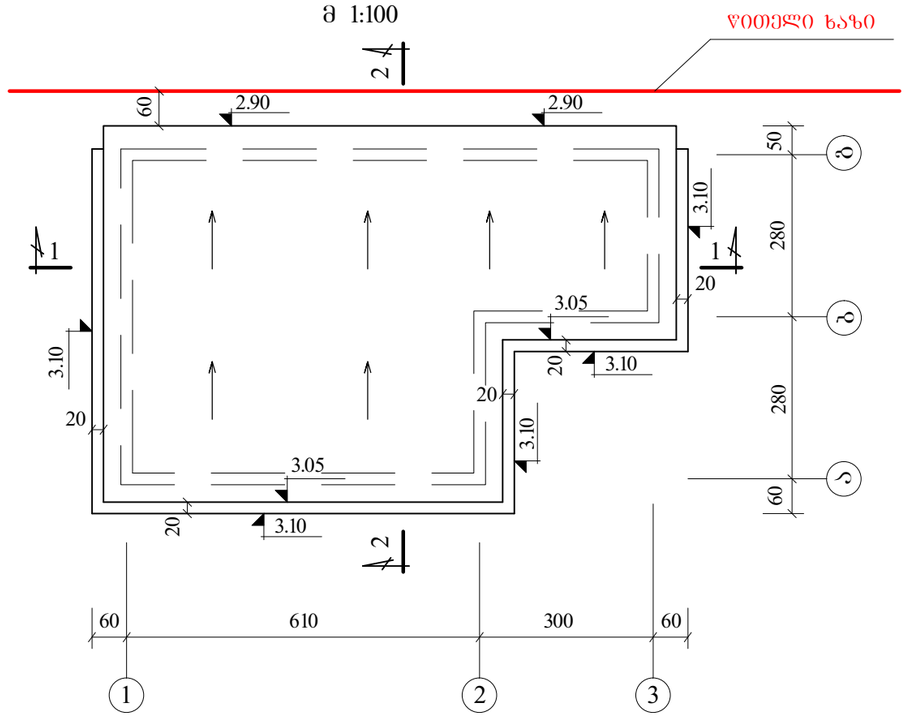

ვიტრაჟი-1

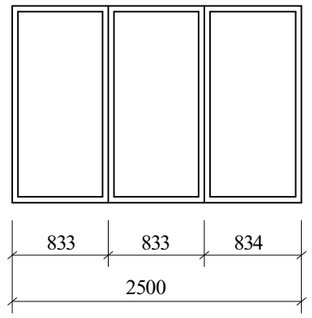

ვიტრაჟი-2

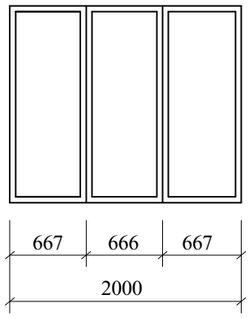

ვიტრაჟი-3

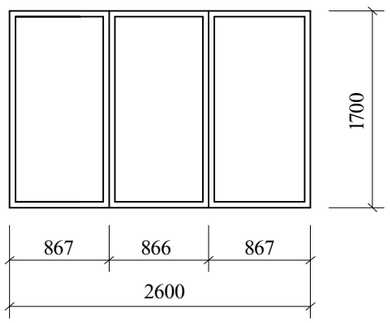

კარი–1

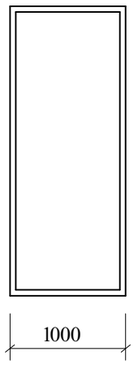

კარი–2

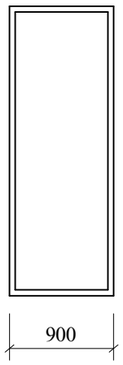

კარი–3

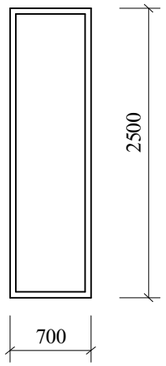

შენიშვნები

1. სახურავი გადაიხუროს გოფრირებული ფოლადის ფურცლისგან.
2. ვიტრაჟები და კარი-3 დამზადდეს თეთრი ფერის მეტალო-პლასტმასის, ხოლო კარი-1 ალუმინის.
3. ფასადები "1-3", "ა-გ", "გ-ა" გარედან მოპირკეთდეს ვერცხლისფერი დიბონდით, ხოლო ფასადი "3-1" გარედან გაილესოს ცემენტის ხსნარით და შეიღებოს ფასადის საღებავით დია ნაცრისფრად.
4. დიბონდის მოსაპირკეთებელი ფილები კარკასზე დამაგრდეს მოძლონების ან ღუბოს საშუალებით.
5. ოთახებში მოეწყოს შეკიდული ჭერი "თაბაშირ-მუყაოს" ფილებით, ხოლო სანკვანძებში პლასტიკატის.

კარ-ფანჯრების სპეციფიკაცია

№	მარკა პროექტით	დასახელება	სახეობა	მასალა	გაბარიტის ზომები		რაოდენ.
					სიგანე მმ	სიმაღლე მმ	
1	კ-1	კარი	ცრუ	ალუმ.	1000	2500	1
2	კ-2	კარი	ცრუ	"მდფ"	900	2500	2
3	კ-3	კარი	ცრუ	მეტ. პლასტ.	700	2500	2
4	ვიტ.-1	ვიტრაჟი	შემინული	მეტ. პლასტ.	2500	1700	1
5	ვიტ.-2	ვიტრაჟი	შემინული	მეტ. პლასტ.	2000	1700	1
6	ვიტ.-3	ვიტრაჟი	შემინული	მეტ. პლასტ.	2600	1700	2

მოსაპირკეთებელი სამუშაოების ცხრილი

№	სათავსოს დასახელება	იატაკის ტიპი	შელესვა		შელებვა	
			კედლები	ჭერი	კედლები	ჭერი
I სართული						
1	საოპერატორო	კერამიკული ფილები	გაჯი	შეკიდული ჭერი "თაბაშირ მუყაო"	წყალ-ემულსია	–
2	დამხმარე ოთახი	კერამიკული ფილები	გაჯი	შეკიდული ჭერი "თაბაშირ მუყაო"	წყალ-ემულსია	–
3	ტამბური	კერამიკული ფილები	გაჯი	შეკიდული ჭერი "თაბაშირ მუყაო"	წყალ-ემულსია	–
4	სანკვანძი	კერამიკული ფილები	ცემ. ხსნარი	შეკიდული ჭერი "პლასტიკატი"	კაფელი	–
5	მოსაცდელი	კერამიკული ფილები	ცემ. ხსნარი	შეკიდული ჭერი "თაბაშირ მუყაო"	წყალ-ემულსია	–

დირექტორი		ბარამიძე	შპს "ცისფერი ალი"
პრ. მთ. არქიტექტ.		თეთრუაშვილი	
სპეციალისტი		მახარაძე	
			ბუნებრივი გაზით ავტომანამართი საკომპრესორო სადგური ქ. ობილისში ვაზისუბანი ეშმას ქუჩაზე
			საოპერატორო და მოსაცდელი

სტად.	ფურც.	ფურ-ები
მ.პ.	ა-6	18

სახურავის გეგმა	დაკვ. № 7/2013	ინვ. № 84

გეგმა

მ 1:100

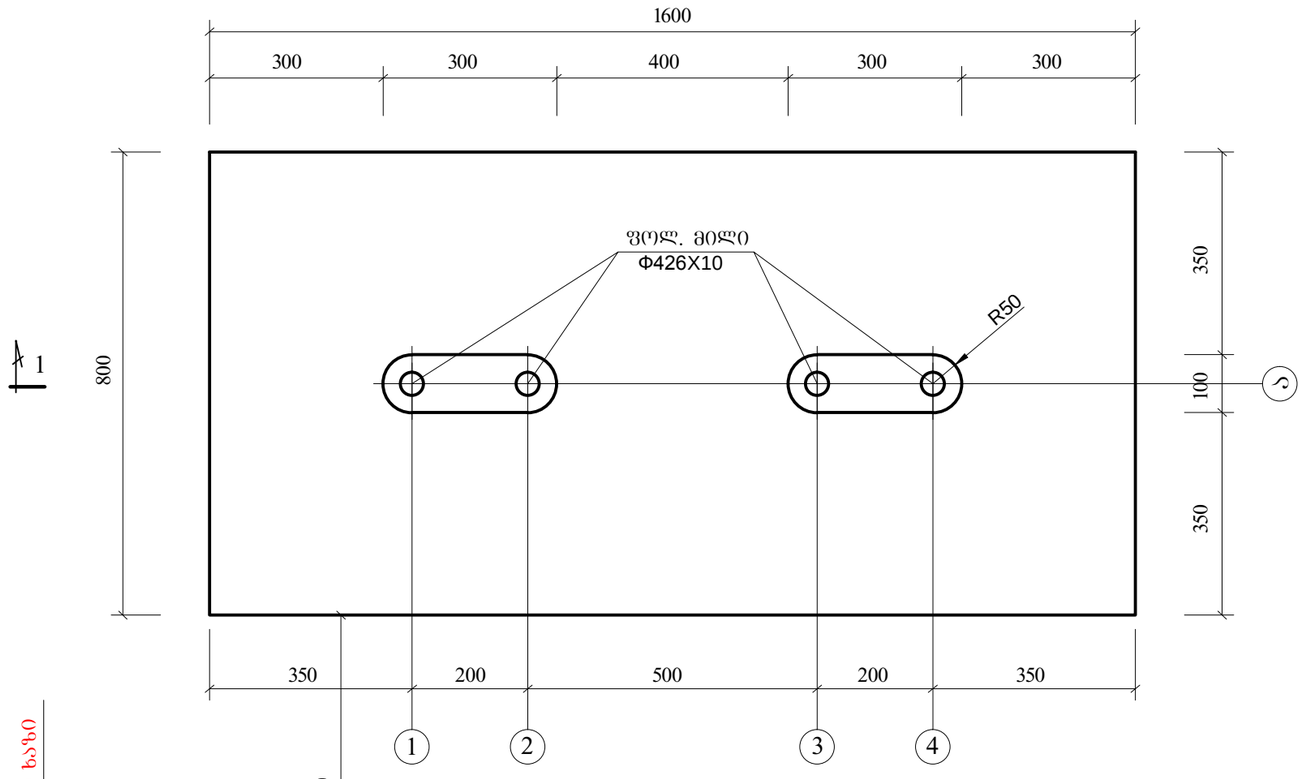

ჭრილი 1-1

მ 1:100

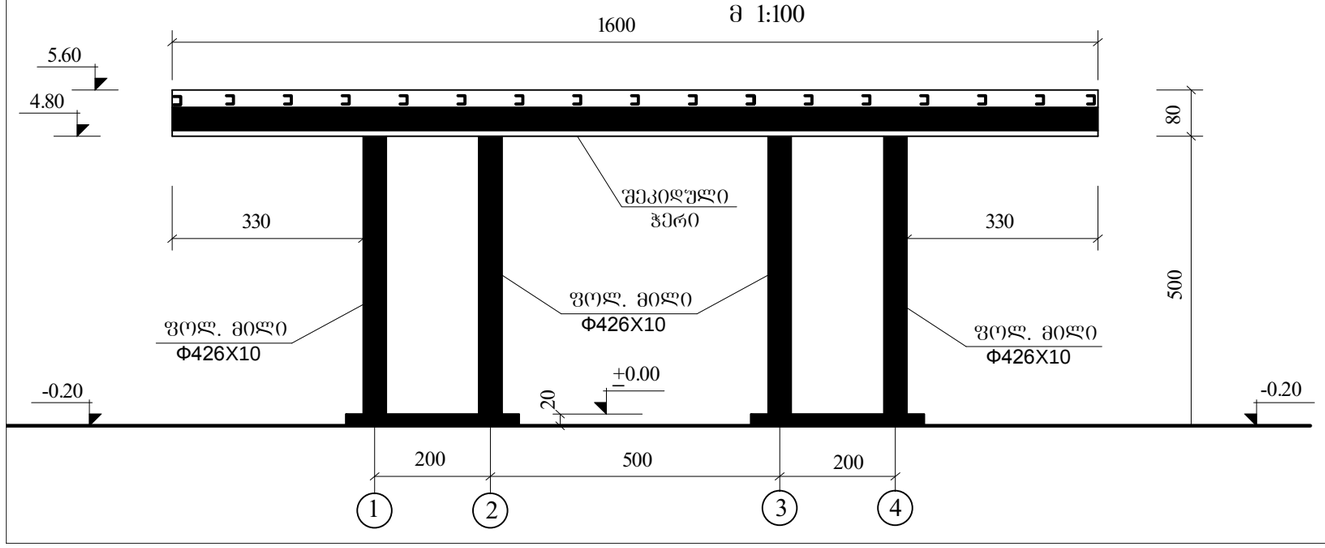

სვეტის კარკასის სქემა №1

მ 1:50

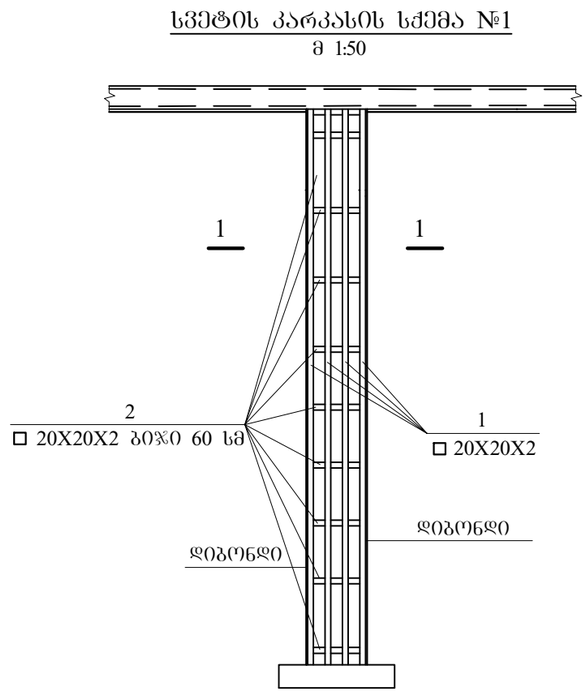

კვეთი "1-1"

მ 1:25

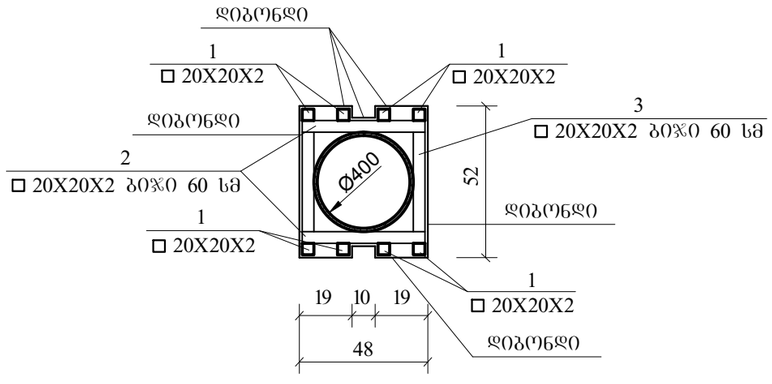

მასალების ხარჯი

□ 20X20X2 - 230.0 კგ/მ - 345.0 კგ

დირექტორი		გარამიძე	შპს "ცისფერი ალი"			
პრ. მთ. არქიტექტ.		თეთრუაშვილი				
სპეციალისტი		მახარაძე				
			ბუნებრივი გაზით ავტომგასამართი საკომპრესორო სადგური ქ. თბილისში ვაზისუბანი ეშგას ქუჩაზე			
			ავტომაზგასამართი სვეტები	სტად.	ფურც.	ფურ-ები
				მ.პ.	ა-7	18
			გეგმა, ჭრილი 1-1, სვეტის კარკასის სქემა, კვეთი 1-1	დაკვ. № 7/2013		ინვ. № 85

სახურავის გეგმა

მ 1:100

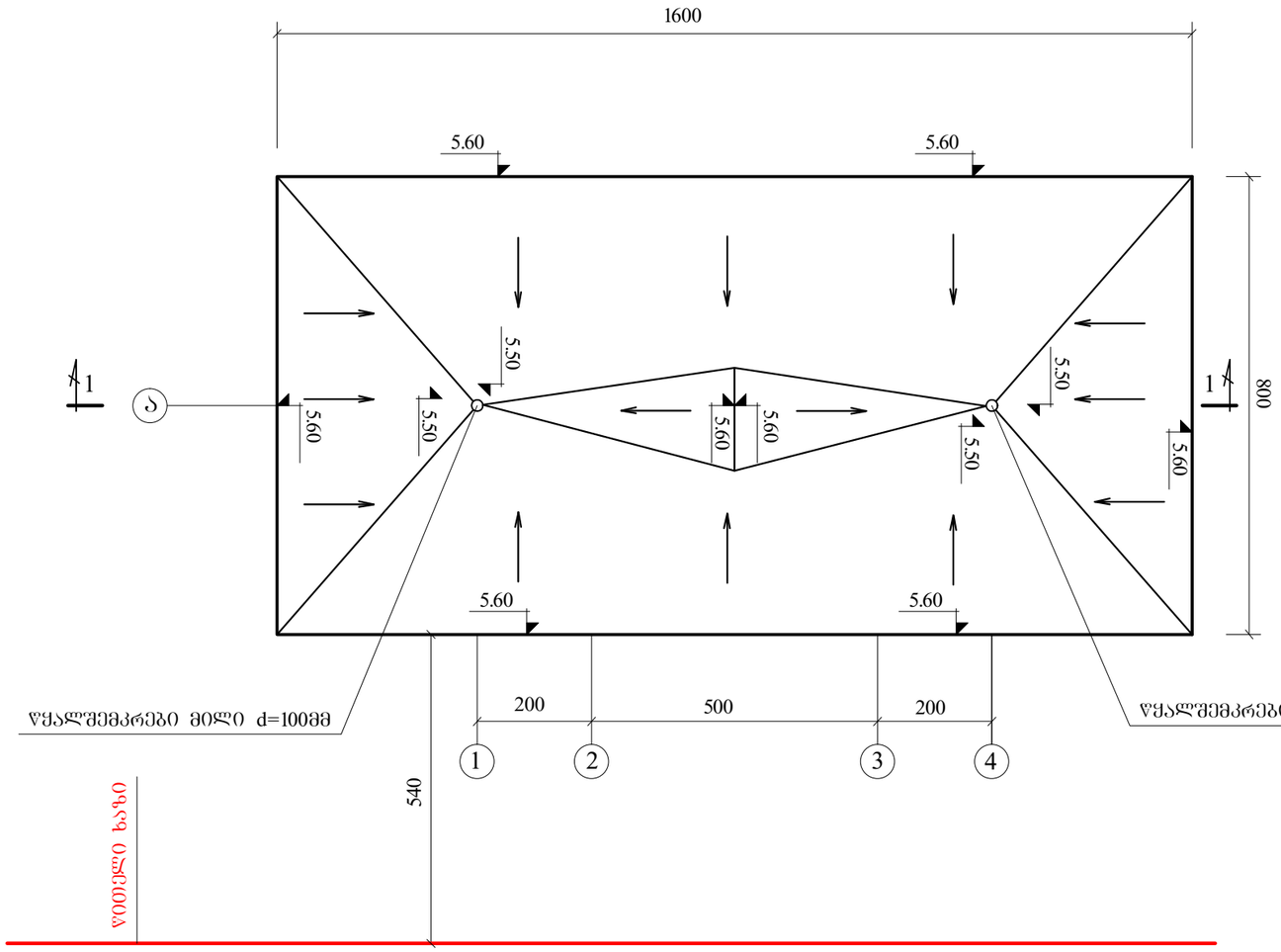

ლითონის მოაჯირი

მ 1:20

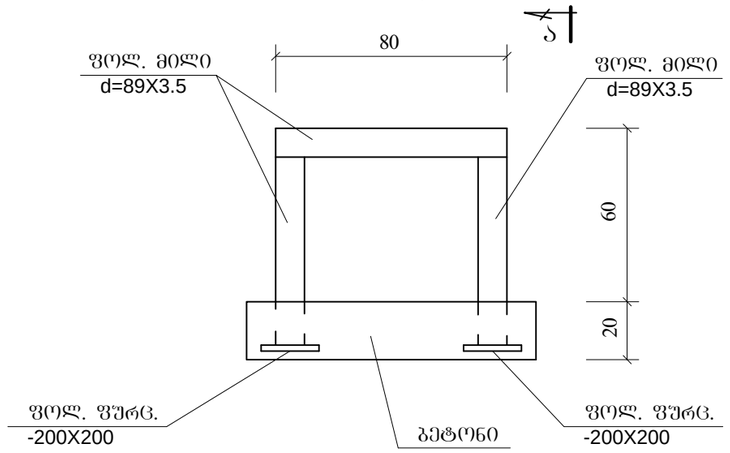

ხედი "ა-ა"

მ 1:20

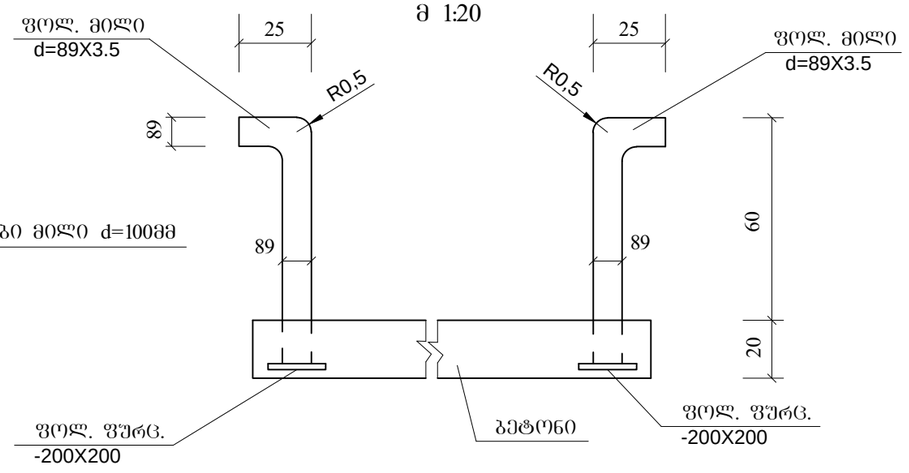

მასალების სპეციფიკაცია

პოზ. №	ესკიზი	პროფილი მმ	სიგრძე მმ	რაოდენ. ც	საერთო სიგრძე მ	წონა კგ
1	ფოლ. მილი	d=80(89X3.5)	900	1	10.0	73.8
2	ფოლ.ფურც.	- 200X200	200	8	1.6	10.0

სულ: 83.8 კგ

შენიშვნები

1. სახურავი გადაიხუროს გოფრირებული ფოლადის ფურცლისგან.

დირექტორი		ბარამიძე	შპს "ცისფერი ალი"		
პრ. მთ. არქიტექტ.		თეთრუაშვილი			
სპეციალისტი		მახარაძე			
			ბუნებრივი გაზით ავტომგასამართი საკომპრესორო სადგური ქ. ობილისში ვახისუბანი ეშბას ქუჩაზე		
			ავტომგაზგასამართი სვეტები	სტად.	ფურც.	ფურ-ები
				მ.პ.	ა-9	18
			ფარდულის სახურავის გეგმა	დაკვ. № 7/2013		ინვ. № 87

ს ა კ ო მ პ რ ე ს ო რ ო

I სართულის გეგმა

მ 1:100

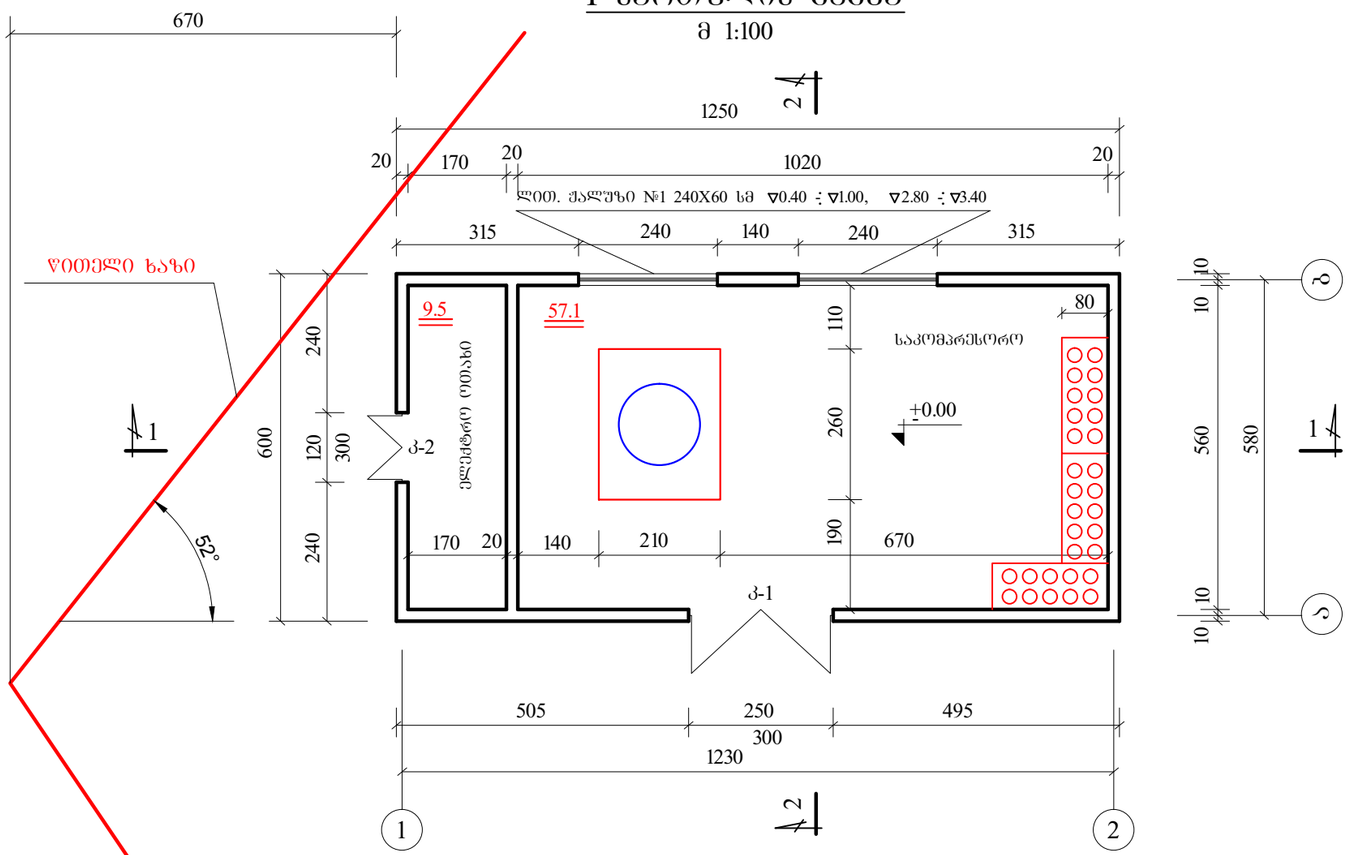

ტ ე ქ ნ ი კ ო - ე კ ო ნ ო მ ი კ უ რ ი მ ა ჩ ვ ე ნ ე ბ ლ ე ბ ი

მოშენების ფართი - 75.0 მ ^{2}
სამშენებლო მოცულობა - 333.7 მ ^{3}
სამუშაო ფართი - 66.6 მ ^{2}

შ ე ნ ი შ ვ ნ ე ბ ი

1. ზომები მოცემულია სმ-ში.
2. კედლები აშენდეს ღვრილი კემზა ბლოკებით.
3. ფასადები "1-2", "ა-ბ", "ბ-ა" მოპირკეთდეს ვერცხლისფერი დიბონდით, ხოლო ფასადი "2-1" შეილესოს ცემენტის ხსნარით და შეიღებოს ფასადის საღებავით დია ნაცრისფრად.
4. ღვრილი ბლოკის კედლის ღუობაში მათ გადაკვეთაზე უნდა მოეწყოს არმატურის ბადეები კვეთით 1.0სმ ყოველ 600მმ სიმაღლეზე.
5. კარ-ფანჯრების სპეციფიკაცია იხ. შურც. №ა-13
6. ტექნოლოგიური არხების გეგმა იხ. შურც. №ა-14

დირექტორი		ბარამიძე	შპს "ცისფერი ალი"			
პრ. მთ. არქიტექტ.		თეთრუაშვილი				
სპეციალისტი		მახარაძე				
			ბუნებრივი გაზით ავტომგასამართი საკომპრესორო სადგური ქ. ობილისში ვაზისუბანი ეშბას ქუჩაზე			
			საკომპრესორო	სტად.	შურც.	შურ-ები
				მ.პ.	ა-10	18
			I სართულის გეგმა	დაკვ. № 7/2013		ინვ. № 88

სახურავის გეგმა

მ 1:100

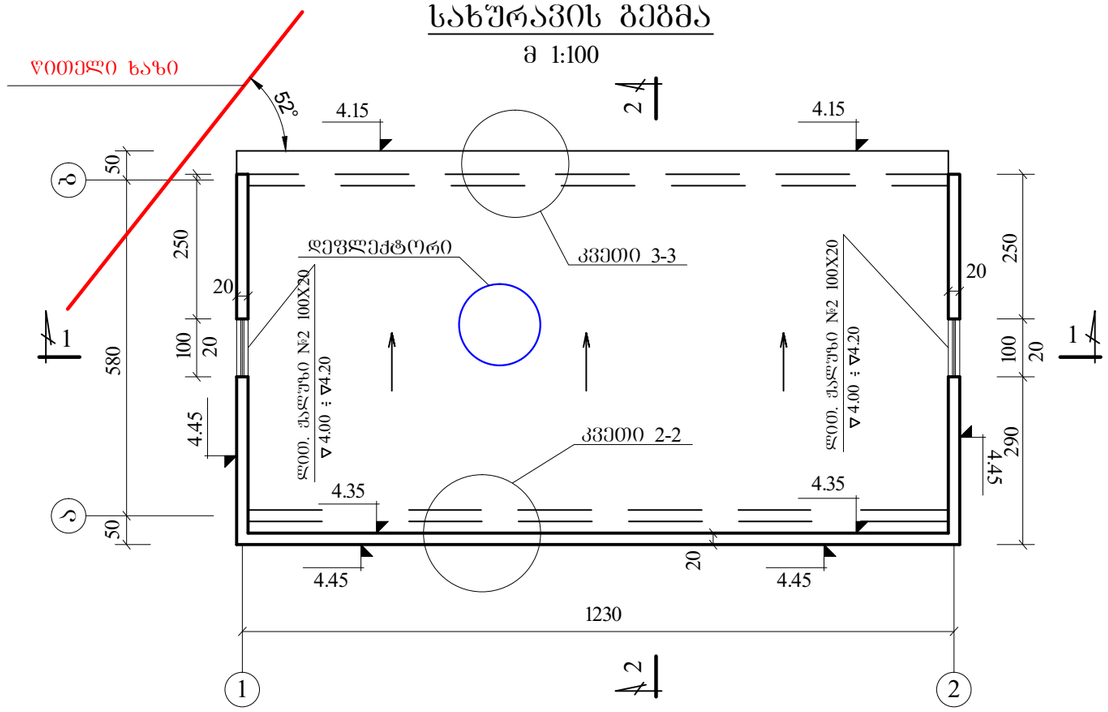

კარი – 1

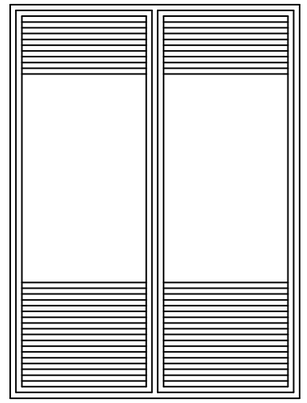

კარი – 2

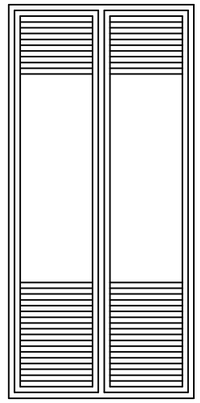

ლით. ჭალუზი №1

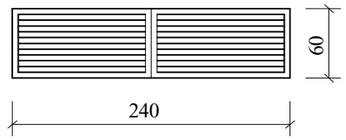

ლით. ჭალუზი №2

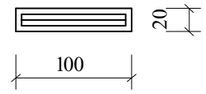

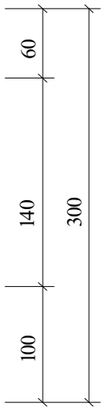

მოსაპირკეთებელი სამუშაოების ცხრილი

№	სათავსოს დასახელება	იატაკის ტიპი	შელესვა		შედებვა	
			კედლები	ჭერი	კედლები	ჭერი
I სართული						
1	საკომპრესორო	ბეტონი	ცემ. ხსნარი	–	წყალ-ემულსია	გიფსრი. ფოლადის ფურცელი
2	ელექტრო ოთახი	ბეტონი	ცემ. ხსნარი	–	წყალ-ემულსია	გიფსრი. ფოლადის ფურცელი

იატაკის არმირების დეტალი

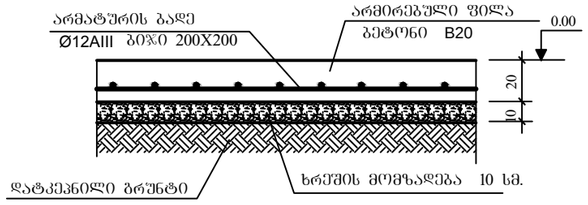

მასალის ხარჯი:

ბეტონი B20 -----11.0 კუბ/მ

არმატურა Ø12AIII - 494 კგ.

შენიშვნები

1. სახურავი გადაიხუროს გიფსრირებული ფოლადის ფურცლისგან.
2. ლითონის კარ-ფანჯრები შეიღებოს ვერცხლისფრად სინთეტიკური საღებავით ორჯერ.
3. ფასადები "1-2", "ა-ბ", "ბ-ა" გარედან მოპირკეთდეს ვერცხლისფერი დიგონდით, ხოლო ფასადი "2-1" გარედან გაილესოს ცემენტის ხსნარით და შეიღებოს ფასადის საღებავით ღია ნაცრისფრად.
4. დიგონდის მოსაპირკეთებელი ფილები კარკასზე დამაგრდეს მოქლონების ან წებოს საშუალებით.
5. საკომპრესოროს შენობაში მოეწყოს არმირებული იატაკი მითითებული დეტალის მიხედვით.

კარ-ფანჯრების სპეციფიკაცია

№	მარკა პროექტით	დასახელება	სახეობა	მასალა	ბაბარიტის ზომები		რაოდენ.
					სიგანე მმ	სიმაღლე მმ	
1	კ-1	კარი	ჩრჩ ჭალუზით	ლით.	2500	3000	1
2	კ-2	კარი	ჩრჩ ჭალუზით	ლით.	1200	3000	1
3	ლით. ჭალ. - 1		ჭალუზი	ლით.	2400	600	4
4	ლით. ჭალ. - 2		ჭალუზი	ლით.	1000	200	2

დირექტორი		ბარამიძე	შპს "ციხფერი ალი"	
პრ. მთ. არქიტექტ.		თეთრუაშვილი		
სპეციალისტი		მახარაძე		
			ბუნებრივი გაზით ავტომანიპულატორის საკომპრესორო სადგური ქ. ობილისში ვაზისუბანი ეშბას ქუჩაზე	
			საკომპრესორო	სტად. მ.პ. / ფურც. ა-13 / ფურ-ები 18
			სახურავის გეგმა	დაკვ. № 7/2013 / ინვ. № 91

სატრანსფორმატორო ქვესადგური **ГКТП - 630**

გეგმა
მ 1:50

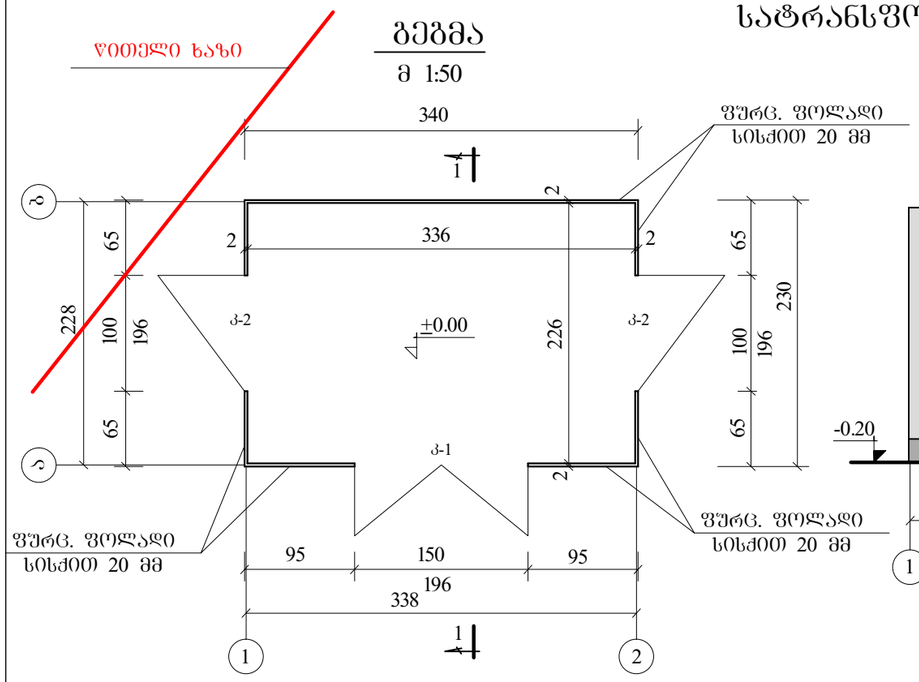

ფასადი "1-2"
მ 1:50

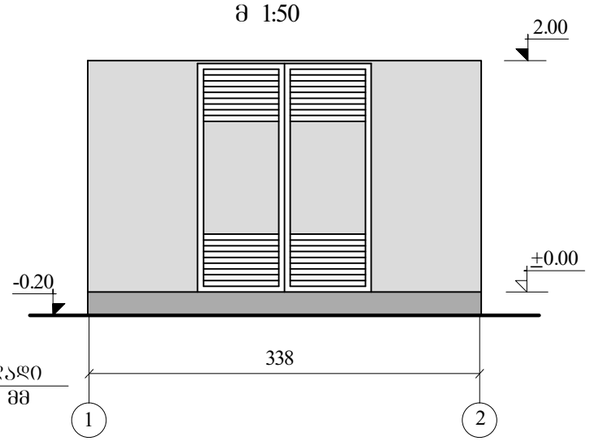

ფასადი "ა-ბ"
მ 1:50

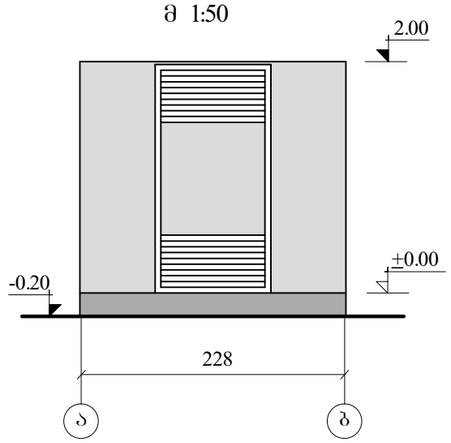

ფასადი "ბ-ა"
მ 1:50

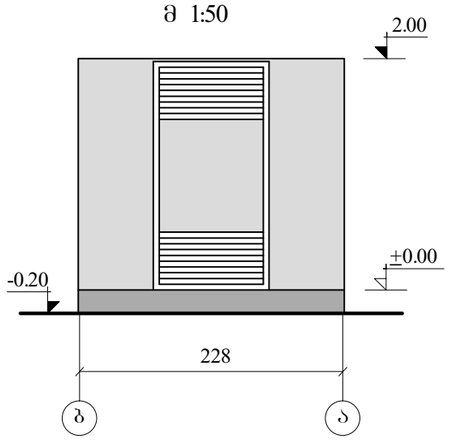

ფასადი "2-1"
მ 1:50

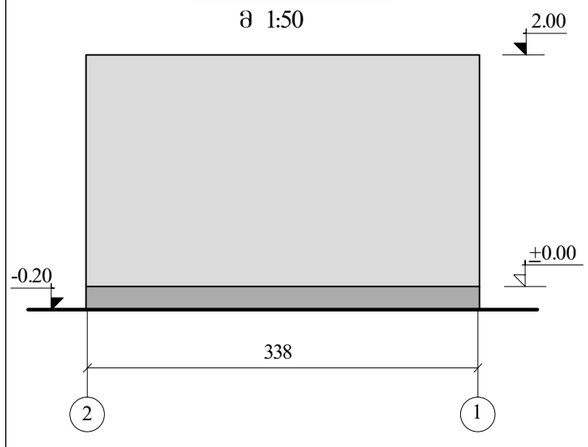

ჭრილი 1-1
მ 1:50

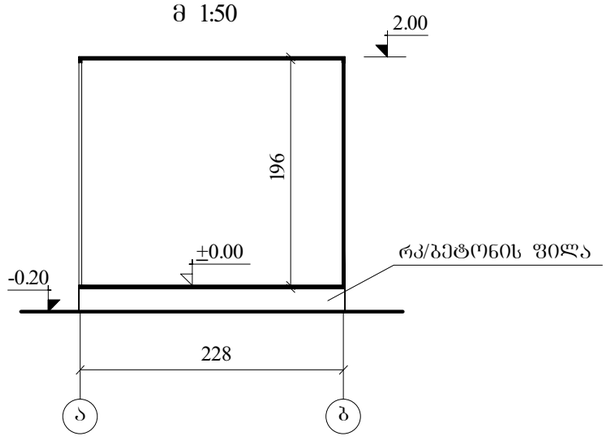

შ ე ნ ი შ ვ ნ ე ბ ი

1. ზომები მოცემულია სმ-ში.
2. სატრანსფორმატორო ქვესადგურის შენობა წარმოადგენს ფოლადის 2 სმ სისქის ფშრცლოვანისგან შეკრულ ყუთს, რომელშიც მოთავსებული იქნება ერთი ცალი ტრანსფორმატორი სიმძლავრით 630 კვტ.
3. ლითონის შენობა შიგნიდან და გარედან შეიღებოს ღია ნაცრისფრად სინთეთიკური საღებავით ორჯერ.
4. კარებებიც შეიღებოს ღია ნაცრისფრად ორჯერ.
5. ლითონის შენობა დაიდგას სპეციალურად მოწყობილ რკ/ბეტონის ფილაზე. რკ/ბეტონის ფილის ნახაზი მოცემულია კონსტრუქციულ ნახაზებში.

კარებების სპეციფიკაცია

№	მარკა პროექტით	დასახელება	სახეობა	მასალა	გაბარიტის ზომები		რაოდენ.
					სიგანე მმ	სიმაღლე მმ	
1	კ-1	კარი	ერთ ფალუზით	ლით.	1500	1960	1
2	კ-2	კარი	ერთ ფალუზით	ლით.	1000	1960	2

დირექტორი		ბარამიძე	შპს "ცისფერი ალი"		
პრ. მთ. არქიტექტ.		თეთრუაშვილი			
სპეციალისტი		მახარაძე			
			ბუნებრივი გაზით ავტომასამართი საკომპრესორო სადგური ქ. ობილისში ვახისუბანი ეშბას ქუჩაზე		
			სატრანსფორმატორო ქვესადგური	სტად. მ.პ.	ფურც. ა-15 / ფურ-ები 18
			ბეგმა, ფასადები, ჭრილი 1-1, კარებების სპეციფიკაცია	დაკვ. № 7/2013	ინვ. № 86