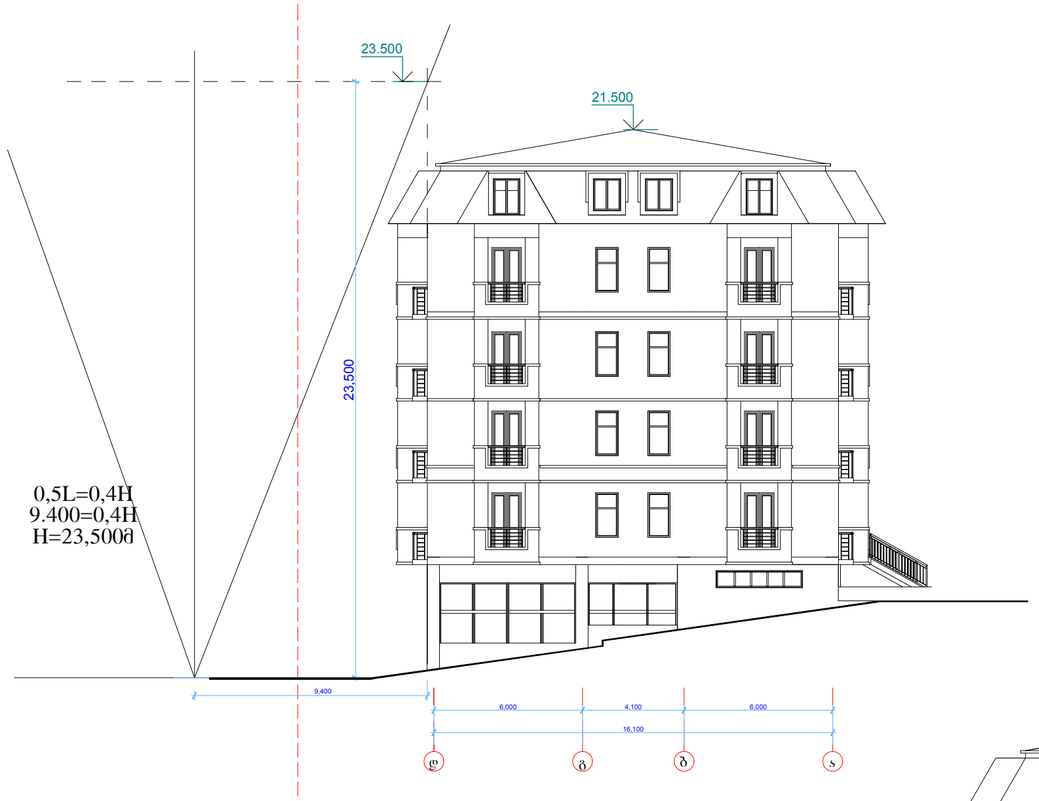

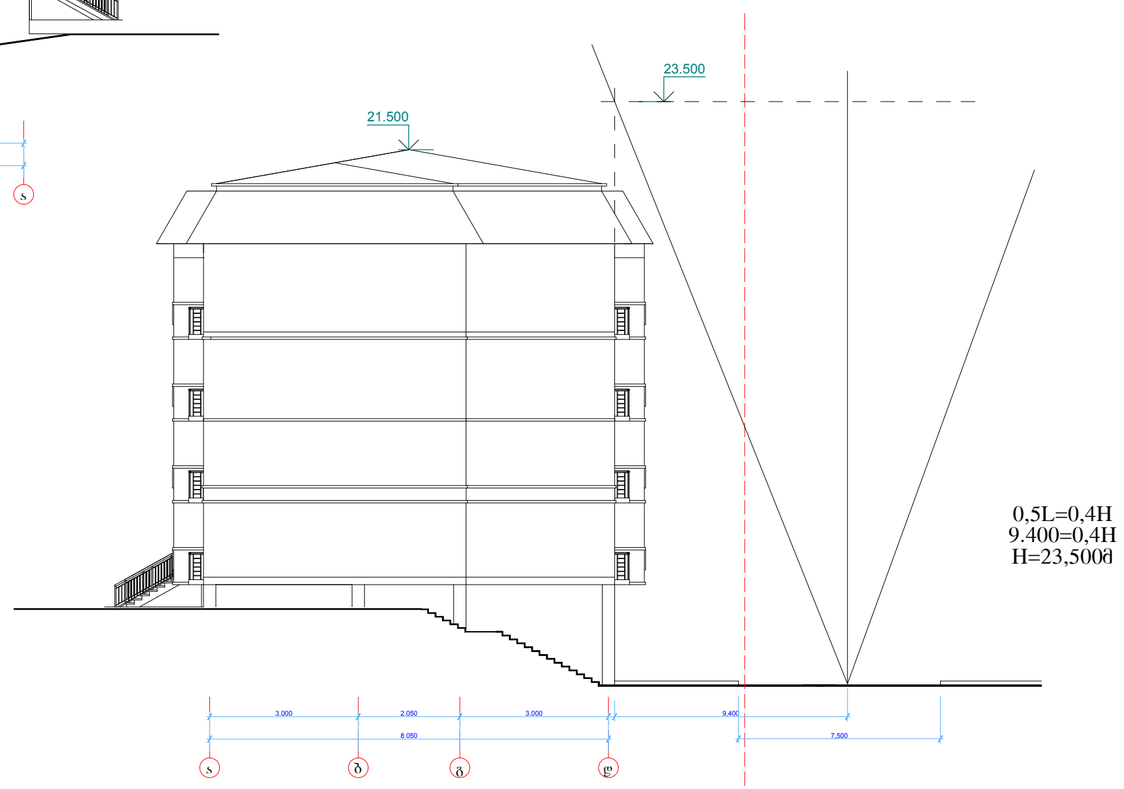

მრავალბინიანი
საცხოვრებელი სახლი

ქ.თბილისი, გრიზიხოს ქ., #13

შენობა-ნაგებობის სიმაღლის განსაზღვრის სქემა
მასშტაბი 1:200

სტადია	ფურცელი	ფურცლები
მ	21	27

ღირექტორი	ბ.ჯუგაშვილი	
პრ.მთ.არქ	ა.ლობანიჯა	
პრ. ავტორი	ა.ლობანიჯა	
შეასრულა	ა.ლობანიჯა	
შეამოწმა	ბ.ჯუგაშვილი	

ART project

მრავალბინიანი
საცხოვრებელი სახლი

ქ.თბილისი, გროზნოს ქ., #13

შენობა-ნაგებობის სიმაღლის
განსაზღვრის სქემა

სტადია	ფურცელი	ფურცლები
მ	22	27

ღონისძიები	მ.ჯუგაშვილი	
პრ.მთ.არქ	ა.ლობანოვი	
პრ. ვაჟები	ა.ლობანოვი	
შეასრულა	ა.ლობანოვი	
შეამოწმა	მ.ჯუგაშვილი	

ART project

H=21.500

23.500

23,50

0,5L=0,4H
9.400=0,4H
H=23,500მ

9,400

7,500

23.500

483750

4618200

გროზნოს ქ.