მშენებლობის კალენდარული გრაფიკი 17 თვეზე

სამუშაოთა ჩამონათვალი	ხანგრძლივობა	I თვე		II თვე		III თვე		IV თვე		V თვე		VI თვე		VII თვე		VIII თვე		IX თვე		X თვე		XI თვე		XII თვე		XIII თვე		XIV თვე		XV თვე		XVI თვე		XVII თვე	
		15	30	15	30	15	30	15	30	15	30	15	30	15	30	15	30	15	30	15	30	15	30	15	30	15	30	15	30	15	30	15	30	15	30
შენობის რკ/ბეტონის კარკასის მოწყობა ნიშნულების შესაბამისად	7 თვე																																		
სახურავის მოწყობა	3 თვე																																		
შიდა და გარე კედლების ბლოკით შევსება	4 თვე																																		
შენობის ფასადების დამუშავება: მოპირკეთება, შელესვა, შელებვა	4 თვე																																		
ტერიტორიის კეთილმოწყობა, დასუფთავება	1.5 თვე																																		

მშენებლობის საერთო ხანგრძლივობა 17 თვე

დროებითი ღობის პროფილი

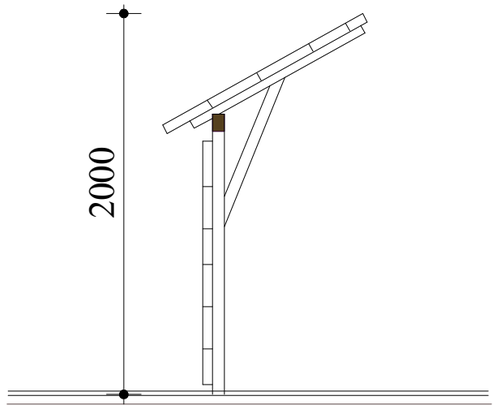

ფ/პ "არჩილ მიქუჭაძე" ს/კ 01019012603					
ქ. ონი ონის შემოვლითი გზის ქ.№47 შ0 მრავალბინიანი საცხოვრებელი სახლის მშენებლობის ორგანიზაციის პროექტი.					
პრ. ავტორი		ა. მიქუჭაძე	მშენებლობის ორგანიზაცია	შრომელი	
			მშენებლობის კალენდარული გრაფიკი	თარიღი	2014 წ.
შესრულა		ა. მიქუჭაძე		მასშტაბი	