ფორმატი
PAPER SIZE
A-3

პროექტის №
PROJECT #

პირობითი აღნიშვნები LEGEND

278

მანძილი საკადასტრო საზღვრამდე

ჭრილი 1-1

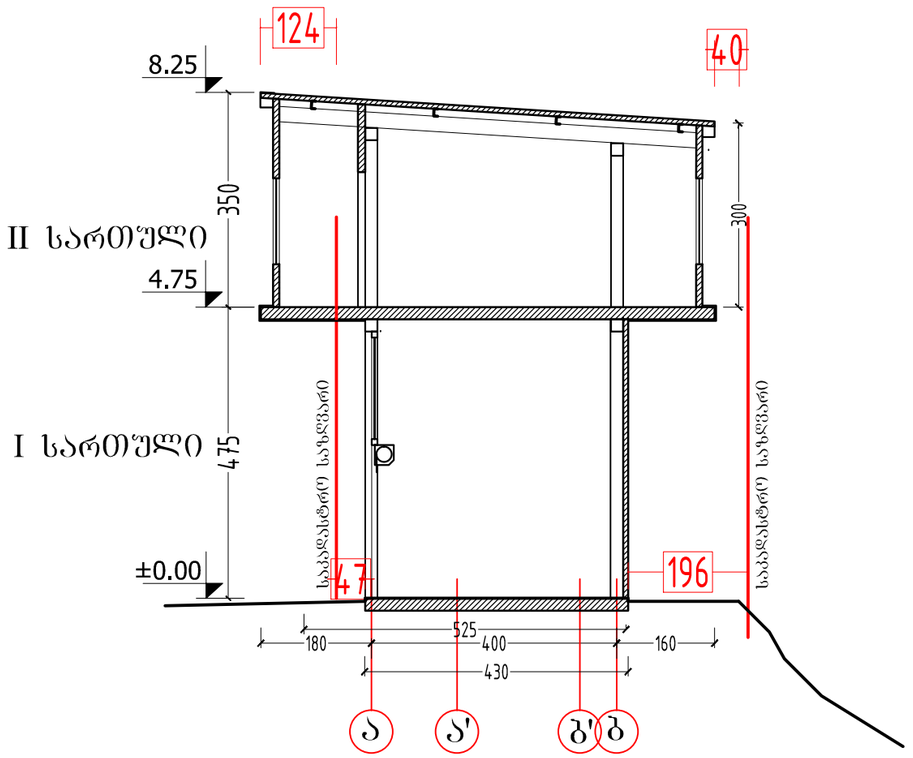

დამკვეთი
CLIENT
"ლაგი ჯგუფი"

პროექტი
PROJECT
კომერციული და საოფისე შენობა

მისამართი
ADDRESS
ქ. თბილისი, ბელიაშვილის ქუჩა

	NAME	
დირექტორი	გ. ჭუმბურიძე	
მთ. არქიტექტორი	გ. ჭუმბურიძე	
ავტორი	გ. ჭუმბურიძე	
	ბ. კალანდაძე	
მთ. კონსტრუქტორი	ს. პაპაშვილი	
დაამუშავა	ბ. კალანდაძე	

GRC Ltd
Digomi IV/18/48
Tbilisi, Georgia
T: 252 08 10
E mail: grc_studio@yahoo.com

არქიტექტურული ნაწილი
ARCHITECTURE

მასშტაბი SCALE 1:200

თარიღი DATE OF ISSUE 29.12.2014

ნახაზი DRWG.
ჭრილი 1-1

კორექტირება REVISIONS

№	კორექტ. REV.	თარიღი DATE
1		
2		
3		
4		
5		
6		

ინდექსი INDEX ფურც. PAGES

ჭრილი 2-2

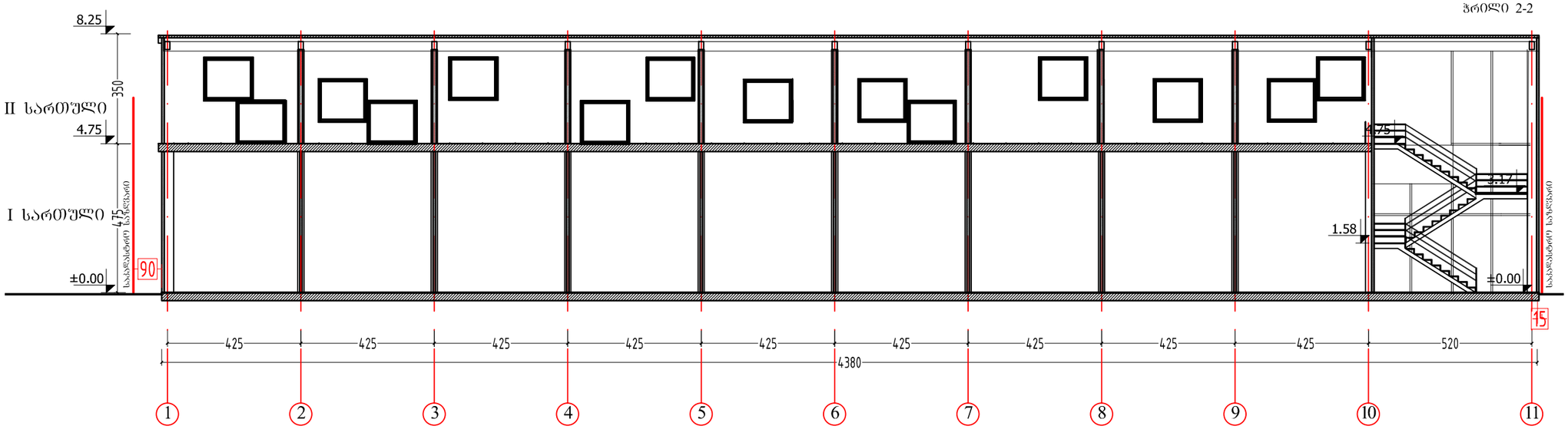

ფორმატი PAPER SIZE		პროექტის № PROJECT #
A-3		

პირობითი აღნიშვნები LEGEND

278

მანძილი საკადასტრო საზღვრამდე

დამკვეთი CLIENT: "ლაგი ჯგუფი"

პროექტი PROJECT: კომერციული და საოფისე შენობა

მისამართი ADDRESS: ქ. თბილისი, ბელიაშვილის ქუჩა

	NAME	
დირექტორი	გ. ჭუმბურიძე	
მთ. არქიტექტორი	გ. ჭუმბურიძე	
ავტორი	გ. ჭუმბურიძე	
	ბ. კალანდაძე	
მთ. კონსტრუქტორი	ს. პაპაშვილი	
დაამუშავა	ბ. კალანდაძე	

GRC Ltd
Digomi IV/18/48
Tbilisi, Georgia
T: 252 08 10
E mail: grc_studio@yahoo.com

არქიტექტურული ნაწილი ARCHITECTURE

მასშტაბი SCALE: 1:200

თარიღი DATE OF ISSUE: 29.12.2014

ნახაზი DRWG.: ჭრილი 2-2

პროექტირება REVISIONS

№	პრ.შეტ. REV.	თარიღი DATE
1		
2		
3		
4		
5		
6		

ინდექსი INDEX | ფურც. PAGES

ჭრილი 3-3

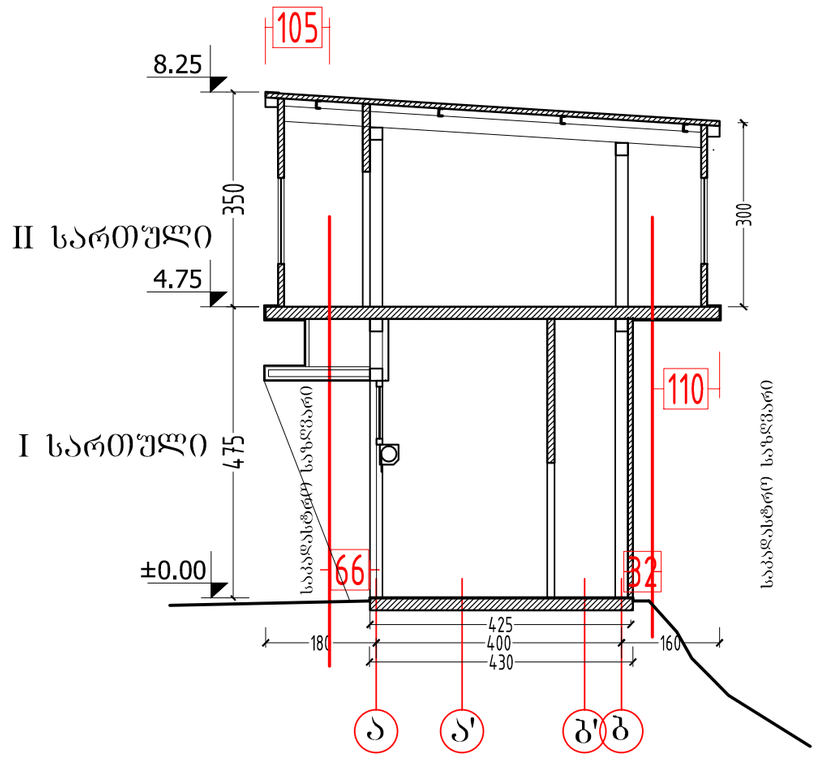

ფორმატი PAPER SIZE		პროექტის № PROJECT #
A-3		

პირობითი აღნიშვნები LEGEND

278

მანძილი საკადასტრო საზღვრამდე

დამკვეთი CLIENT	"ლაგი ჯგუფი"
პროექტი PROJECT	კომერციული და საოფისე შენობა
მისამართი ADDRESS	ქ. თბილისი, ბელიაშვილის ქუჩა

	NAME	
დირექტორი	გ. ჭუმბურიძე	
მთ. არქიტექტორი	გ. ჭუმბურიძე	
ავტორი	გ. ჭუმბურიძე	
	ბ. კალანდაძე	
მთ. კონსტრუქტორი	ს. პაპაშვილი	
დაამუშავა	ბ. კალანდაძე	

GRC Ltd
Digomi IV/18/48
Tbilisi, Georgia
T: 252 08 10
E mail: grc_studio@yahoo.com

არქიტექტურული ნაწილი
ARCHITECTURE

მასშტაბი SCALE	1:100	თარიღი DATE OF ISSUE	29.12.2014

ნახაზი DRWG.

ჭრილი 2-2

რედაქტირება REVISIONS

№	რედაქტ. REV.	თარიღი DATE
1		
2		
3		
4		
5		
6		

	ინდექსი INDEX	ფურც. PAGES