ქ.თბილისი.მდ.მტკვრის მარცხენა სანაპირო.
ს/კ 01.17.01.138.079
შენობა №1: №2: №4-ის დემოტაჟის პროექტი

შ.პ.ს.„G&T" 2014წ

შენობა №2

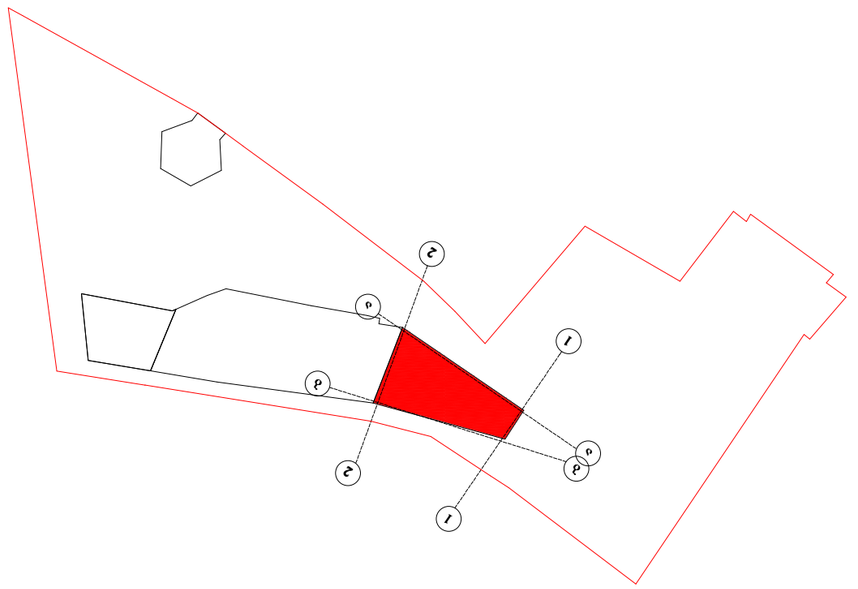

ФОЛДЕРНОМЕР	ЗДЕСЬ_ДОЛЖЕН_БЫТЬ_ДЕФИС	ДОПОЛНИТЕЛЬНЫЕ_ЗНАКИ_ДЛЯ_ТЕСТА_ИМЕНИ_ПАПКИ		
ДЕНЬ. ЗОЛ. ДЕД		ЬЗ 01L7L01L38.079 ЗАЛЕЗЬЕ ЬЗЬЗЛЗЛЕЛ, ЗАЛЕЗЬЕ ЬЗЬЗЛЗЛЕЛ		
ЗЕЛ. ДЗЬФЛЛО		ЗЛЕЛЗЛЗЛО ЖЗ-ОЬ ЖЗЗЛЛЬДЗЛОЬ ЗЛЕЛЗЗЛФЛО		
ЧЗЛДЛЬЛЗЛЗЛЗ		6. ЗЛЗЛЗЖДЗЗ	ЗЗЗЗЗ 3. 1:100	
				ЗДЗЬ_ЗЛЬ

1:500
3. ЗЗЗЗ-ЗЗЗЗ-ЗЗЗЗ
ЧЗЛЛЛЛЖ2

სიტუაციური გეგმა

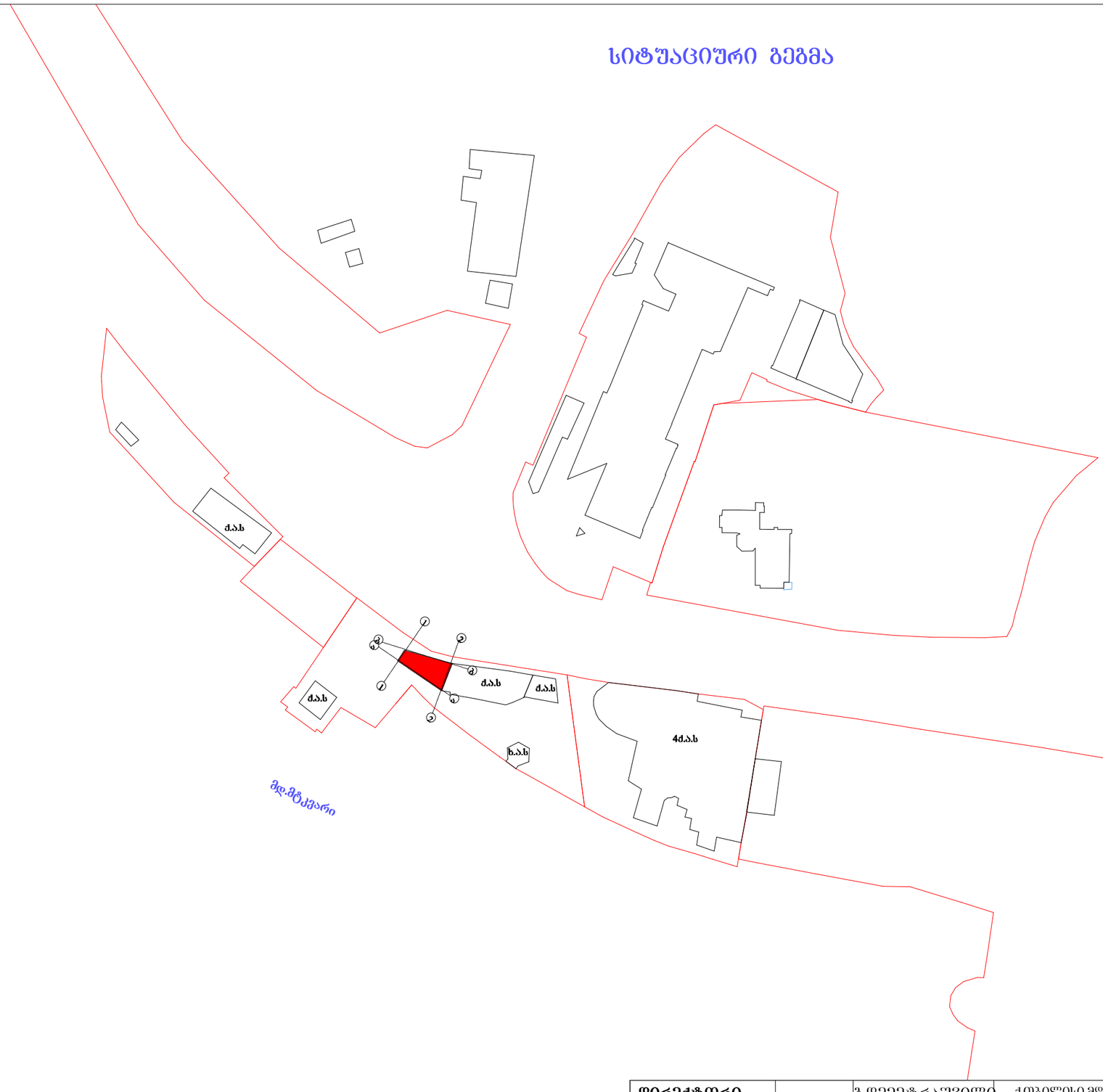

დირექტორი		გ.დემეტრაშვილი	ქ.თბილისი,მდ.მტკვრის მარცხენა სანაპირო. ს/კ 01.17.01.138.079 შენობა №2-ის დემოტაჟის პროექტი	სტადია	ფურცელი
პრ. მთ. არქ				პრ.	
პრ. ავტორი				შ.პ.ს.„G&T"	
შეასრულა		ნ. მიქელაძე	გეგმა მ. 1:100		
კონსტრუქტორი					

შენობა №2
გეგმა მ. 1:100

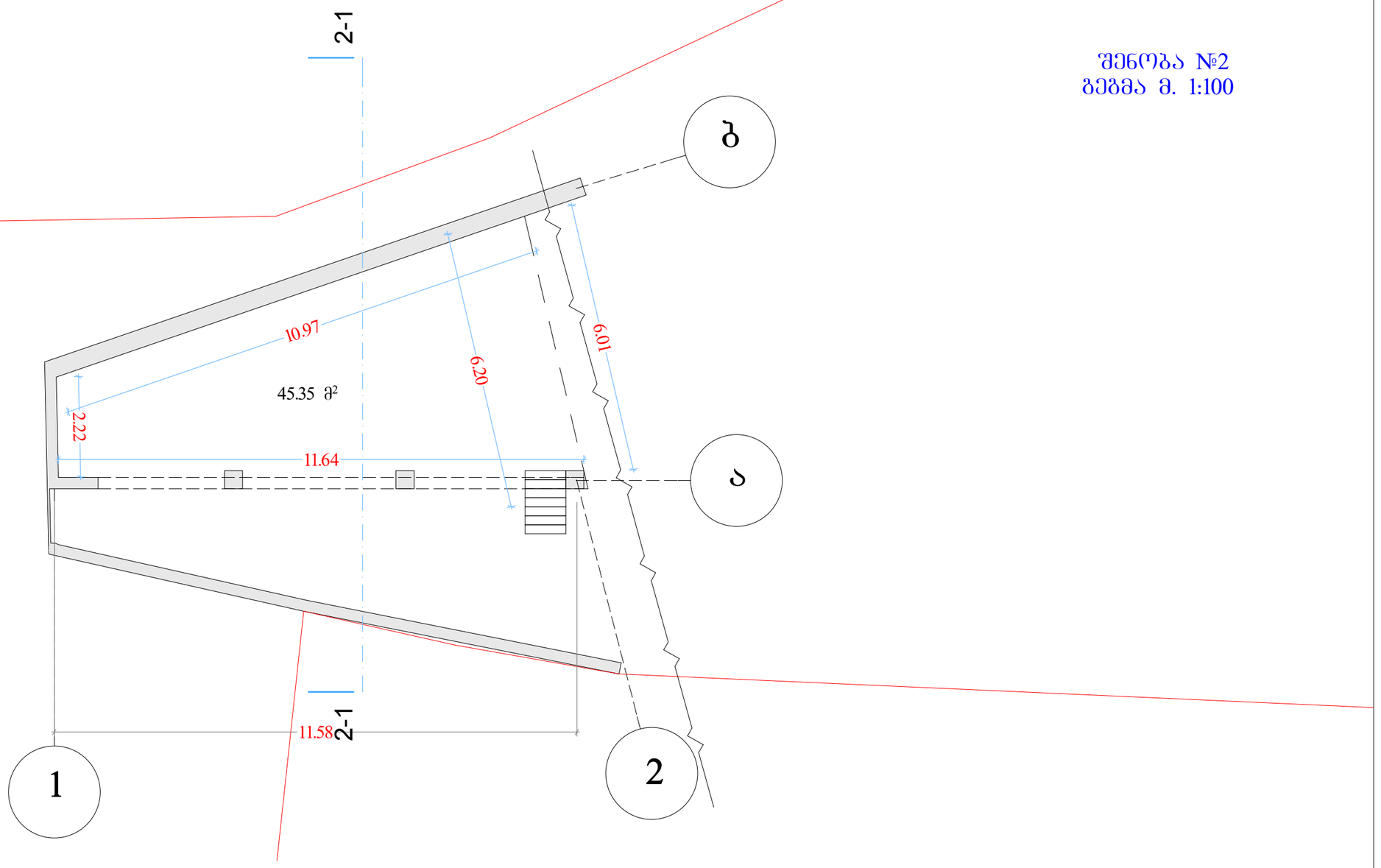

დირექტორი		გ.დემეტრაშვილი	ქ.თბილისი,მდ.მტკვრის მარცხენა სანაპირო. ს/კ 01.17.01.138.079 შენობა №2	სტადია	ფურცელი
პრ. მთ. არქ				პრ.	
პრ. ავტორი					
შესრულა		ნ. მიქელაძე	გეგმა მ. 1:100	შ.პ.ს.„G&T"	
კონსტრუქტორი					

შენობა №2
ჭრილი 2-1
მ. 1:100

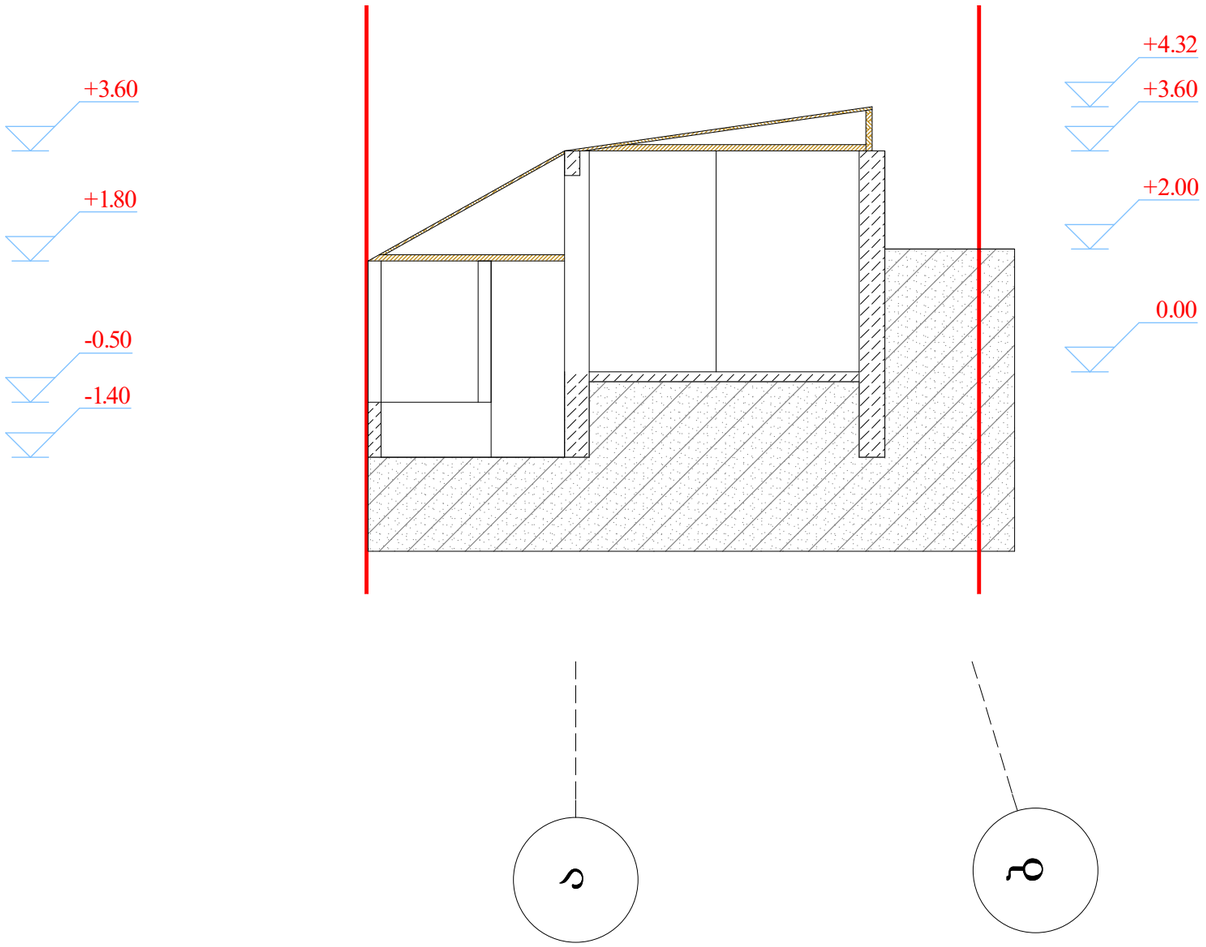

დირექტორი		გ.დემეტრაშვილი	ქ.თბილისი,მდ.მტკვრის მარცხენა სანაპირო. ს/კ 01.17.01.138.079 შენობა №2	სტადია	შურცელი
პრ. მთ. არქ				პრ.	
პრ. ავტორი				შ.პ.ს.„G&T"	
შესრულა		ნ. მიქელაძე	ჭრილი მ. 1:100		
კონსტრუქტორი					

შენობა №1

ბენ-გეგმა მ. 1:500

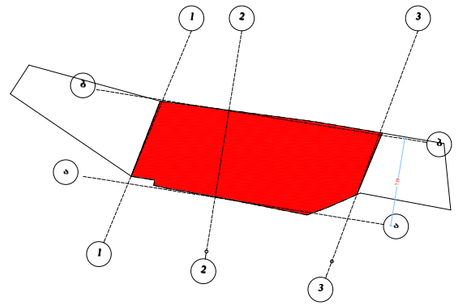

დირექტორი		გ.დემეტრაშვილი	ქ.თბილისი,მდ.მტკვრის მარცხენა სანაპირო. ს/კ 01.17.01.138.079 შენობა №1-ის დემონტაჟის პროექტი		
პრ. მთ. არქ				პრ. ~	
პრ. ავტორი					
შესრულა		ნ. მიქელაძე	ბეგმა მ. 1:100	შ.პ.ს.„G&T"	

სიტუაციური გეგმა

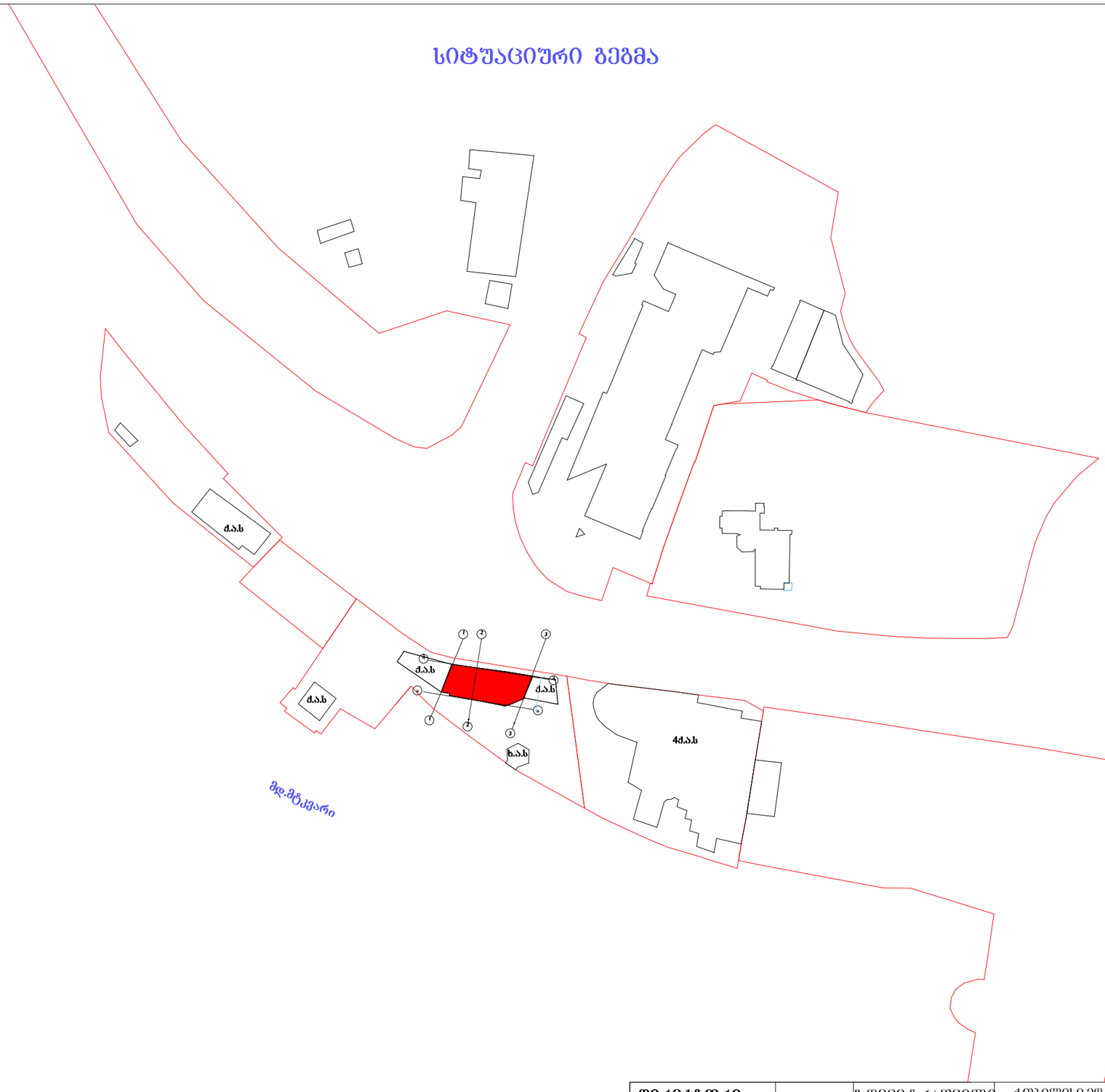

დირექტორი		გ.დემეტრაშვილი	ქ.თბილისი,მდ.მტკვრის მარცხენა სანაპირო. ს/კ 01.17.01.138.079 შენობა №1-ის დემონტაჟის პროექტი	სტადია	ფურცელი
პრ. მთ. არქ				პრ.	
პრ. ავტორი					
შეასრულა		ნ. მიქელაძე	გეგმა მ. 1:100	შ.პ.ს.„G&T"	
კონსტრუქტორი					

შენობა №1
ბეჭდა მ. 1:100

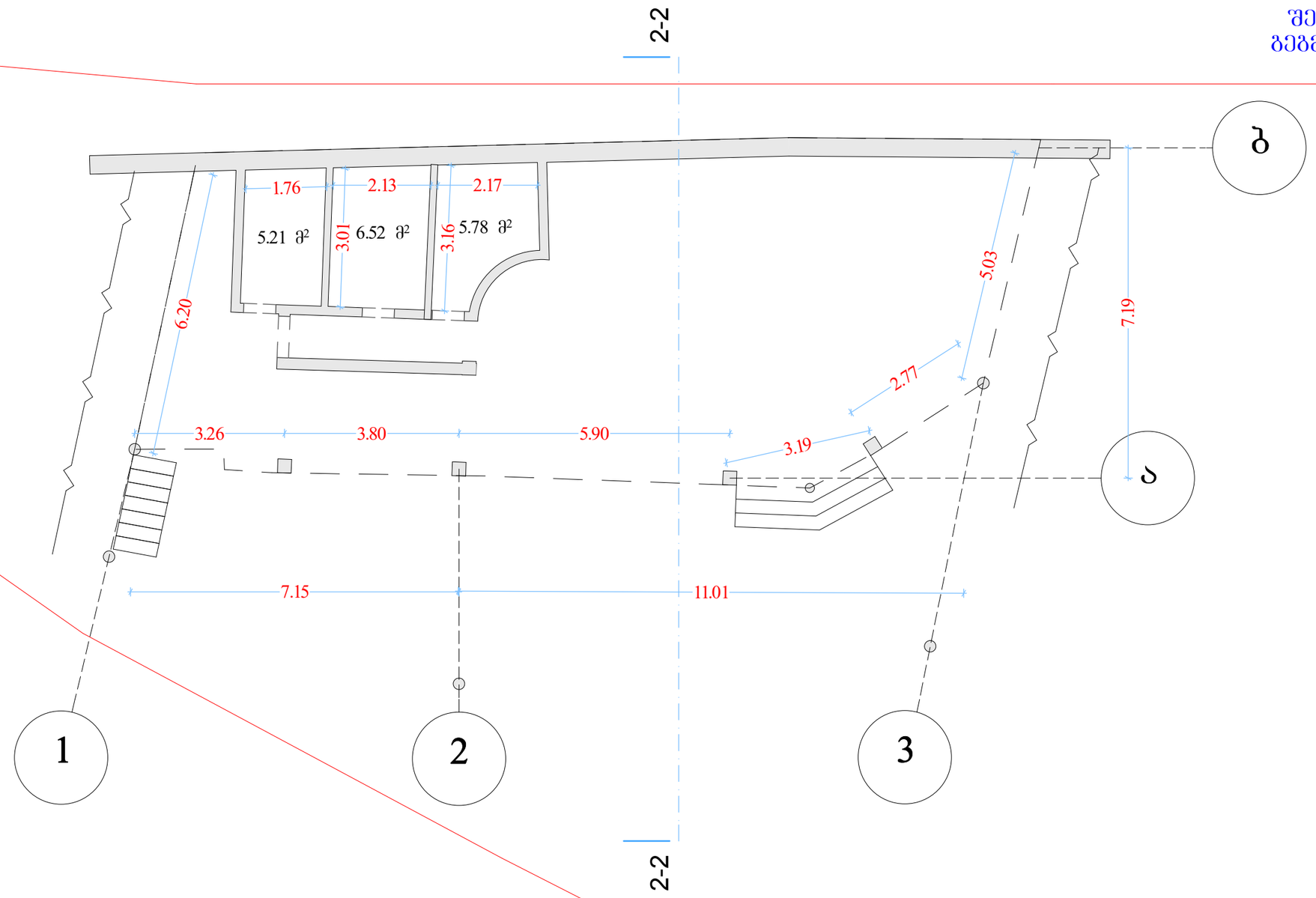

დირექტორი		ბ.დემეტრაშვილი	ქ.თბილისი,მდ.მტკვრის მარცხენა სანაპირო. ს/კ 01.17.01.138.079 შენობა №1	სტადია	შურცელი
პრ. მთ. არქ				პრ.	
პრ. ავტორი				შ.პ.ს.„G&T"	
შესრულა		ნ. მიქელაძე	ბეჭდა მ. 1:100		
კონსტრუქტორი					

შენობა №1
ჭრილი 2-2
მ. 1:100

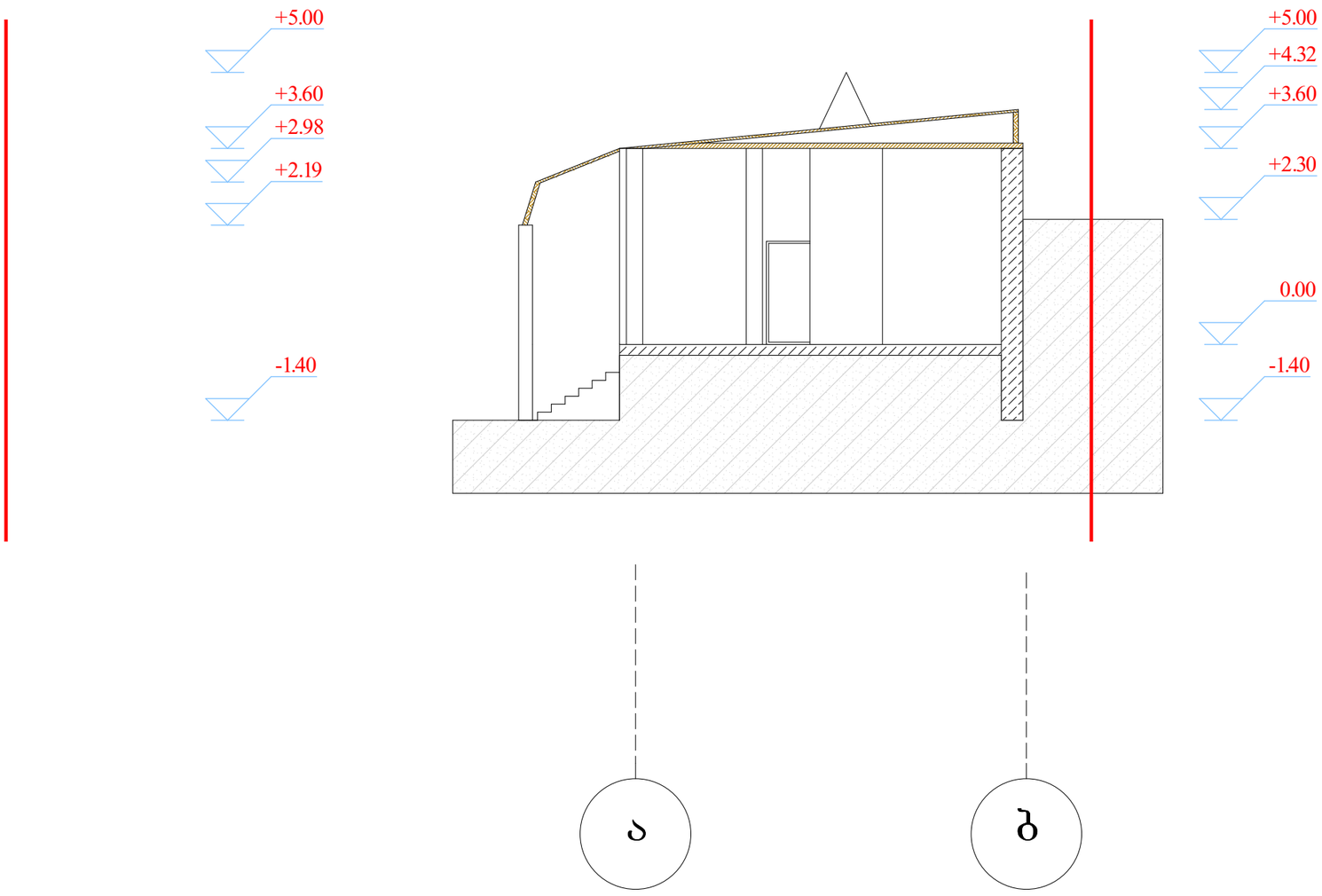

დირექტორი		ბ.დემეტრაშვილი	ქ.თბილისი,მდ.მტკვრის მარცხენა სანაპირო. ს/კ 01.17.01.138.079 შენობა №1	სტადია	შურცელი
პრ. მთ. არქ				პრ.	
პრ. ავტორი				შ.პ.ს.„G&T"	
შეასრულა		ნ. მიქელაძე			
კონსტრუქტორი					

შენობა №4

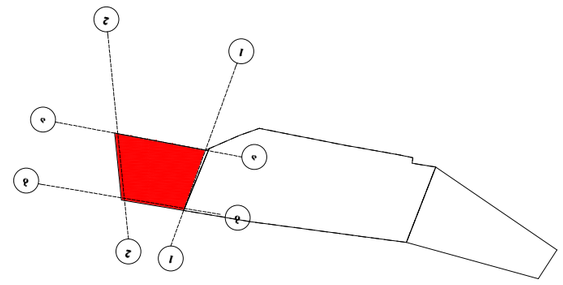

ꠋꠤꠞꠣꠇꠤꠞꠣꠇꠤ				
**ꠋꠤꠞꠣꠇꠤ ꠋ

სიტუაციური გეგმა

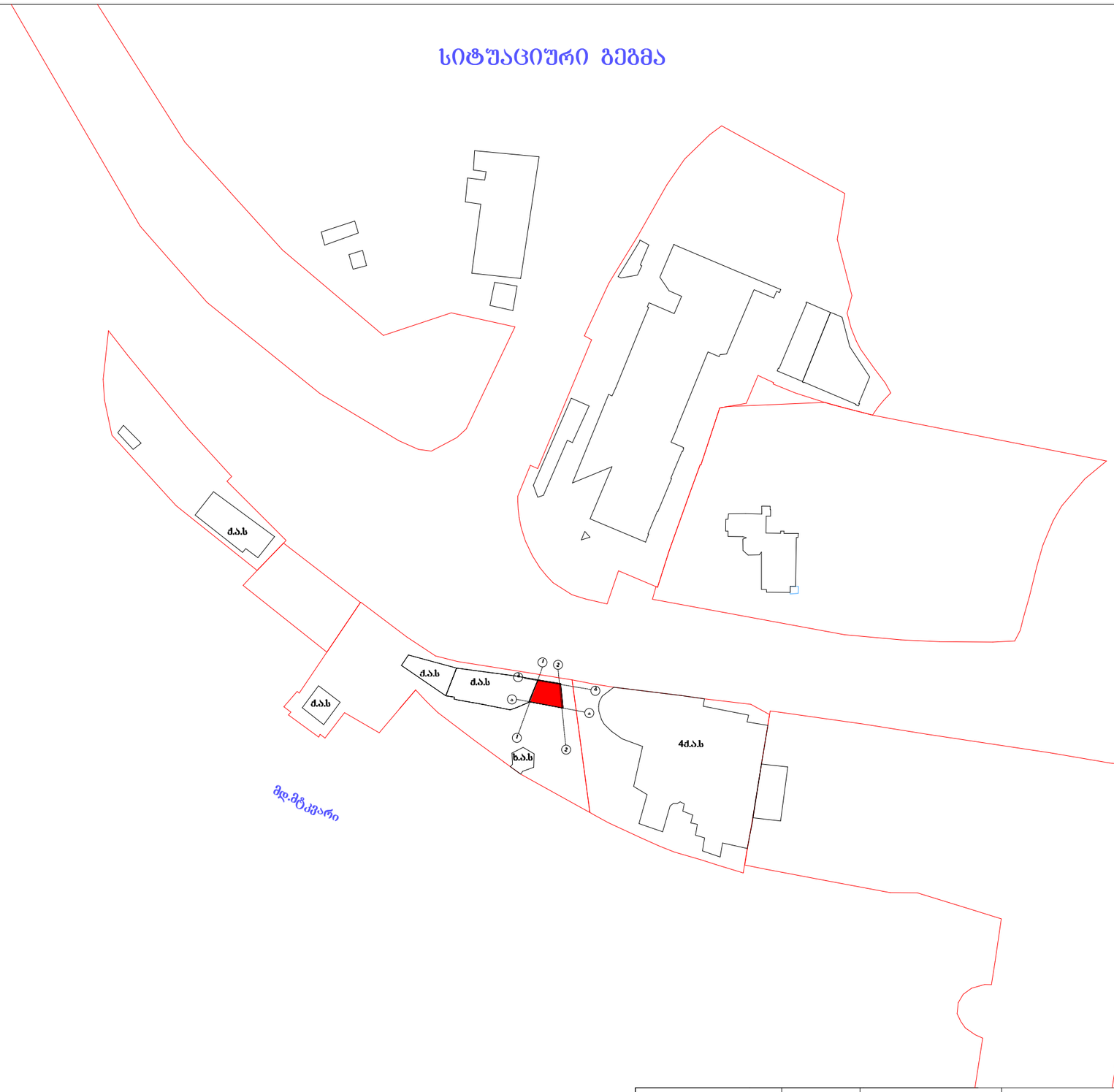

დირექტორი		გ.დემეტრაშვილი	ქ.თბილისი.მდ.მტკვრის მარცხენა სანაპირო. ს/კ 01.17.01.138.079 შენობა №4-ის დემოტაჟის პროექტი	სტადია	შურცელი
პრ. მთ. არქ				პრ.	
პრ. ავტორი					
შესრულა		ნ. მიქელაძე	გეგმა მ. 1:1000	შ.პ.ს.„G&T"	
კონსტრუქტორი					

ᲨᲔᲜᲝᲑᲐ №4
ᲒᲔᲒᲛᲐ მ. 1:100

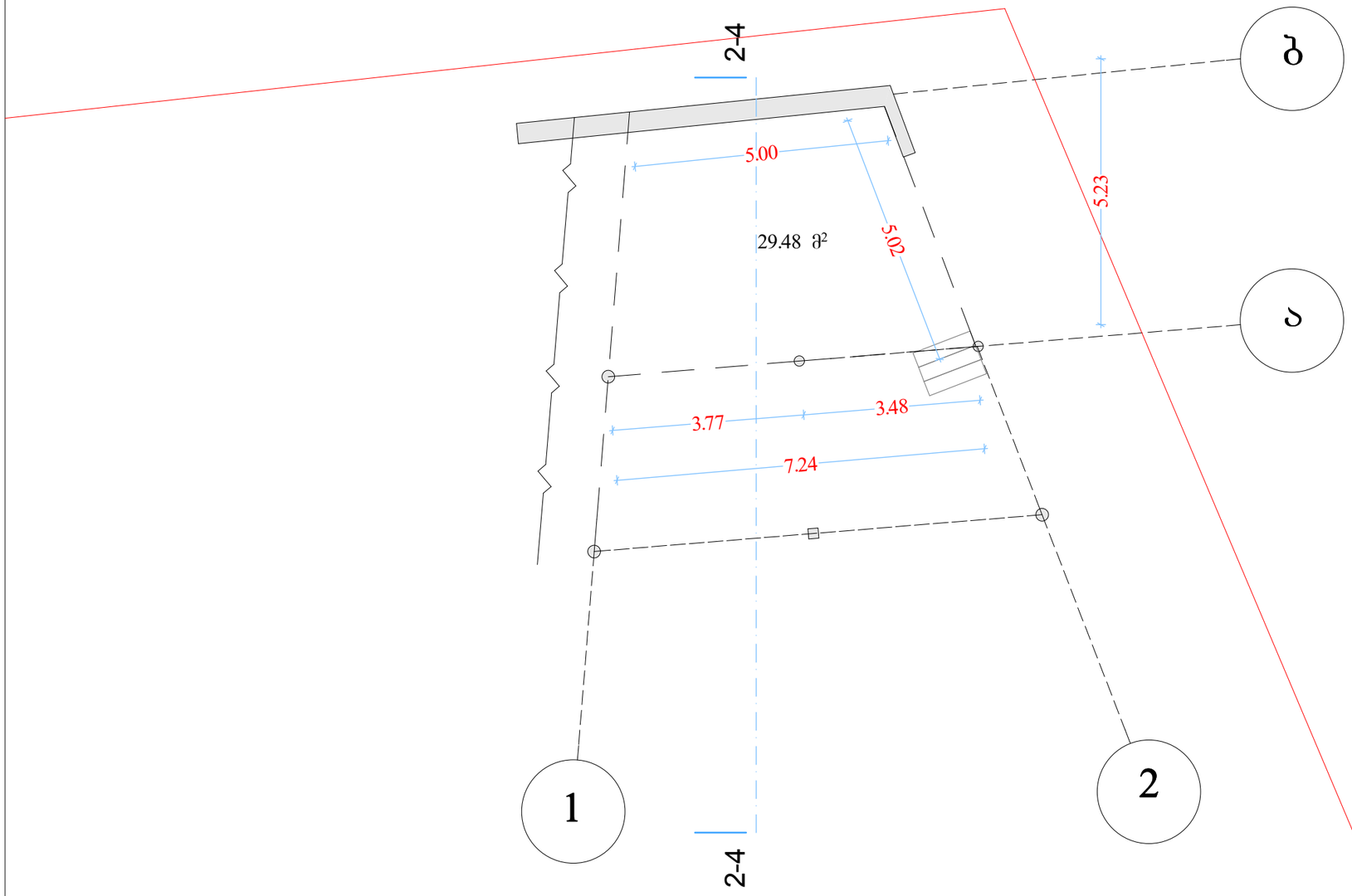

დირექტორი		ბ.დემეტრაშვილი	ქ.თბილისი,მდ.მტკვრის მარცხენა სანაპირო. ს/კ 01.17.01.138.079 შენობა №4	სტადია	შურცელი
პრ. მთ. არქ				პრ.	
პრ. ავტორი					
შესრულა		ნ. მიქელაძე	გეგმა მ. 1:100	შ.პ.ს.„G&T"	
კონსტრუქტორი					

ᲨᲔᲜᲝᲑᲐ №4
ᲭᲠᲘᲚᲘ 2-4
Მ. 1:100

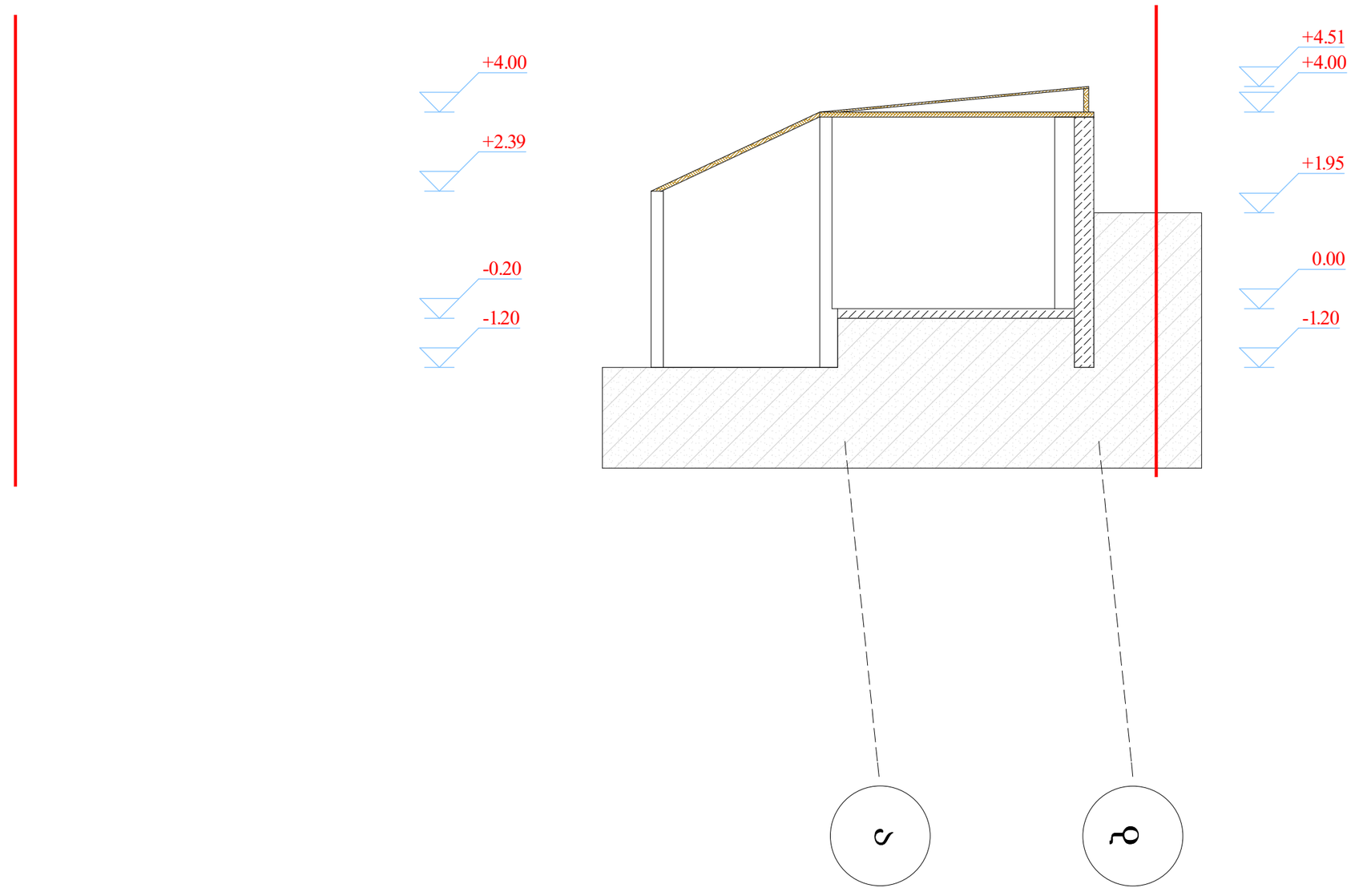

დირექტორი		ბ.დემეტრაშვილი	ქ.თბილისი,მდ.მტკვრის მარცხენა სანაპირო. ს/კ 01.17.01.138.079 შენობა №4	სტადია	შურცელი
პრ. მთ. არქ				პრ.	
პრ. ავტორი					
შესრულა		ნ. მიქელაძე			შ.პ.ს.„G&T"
კონსტრუქტორი					