შ.პ.ს. ,,კოლხა-07“

ქ. თბილისში, დ.უზნაძის ქ.№68ა არსებული შენობების

სადემონტაჟო სამუშაოთა პროექტი

შ.პ.ს. ,,კოლხა-07“-ის დირექტორი თ. ბადათურია

შემსრულებელი ა. მაისაშვილი

ქ.თბილისი 2014წ.

სამუშაოთა ორგანიზაციის პროექტი

ქ. თბილისში, დ.უზნაძის ქ.№68ა-ში არსებული ერთ, ორ და სამ სართულიანი შენობების დაშლაზე

სამუშაოთა ორგანიზაციის პროექტის შედგენას საფუძვლად დაედო საინვენტარიზაციო გეგმა, საკადასტრო რუკა და ამონაწერი საჯარო რეესტრიდან. ტერიტორიის დათვალიერება და შესწავლა. დასაშლელია ერთ, ორ და სამ სართულიანი შენობები საერთო ფართით 4337.74კვ.მ. და მოცულობით 13013.22 კუბ.მ. შენობა ქალაქის ცენტრალურ ზონაში მდებარეობს, რომელიც საკადასტრო რუკაზე 3/3,4/1,5/2,6/2,7/2,8/1,9/1,11/1და12/1 ნომრით არის აღნიშნული. მასთან სამანქანო მისასვლელი გზა ბარატაშვილის სახელობის სანაპიროს მხრიდანაა რაც წარმოდგენილია სამუშაოთა წარმართვისა და ორგანიზაციის გეგმაზე. დასაშლელ სამუშაოთა წარმართვა სასურველია ხელით და საავტომობილო ამწის გამოყენებით. ასევე დაშლილი სამშენებლო მასალებისა და ნაგვის დასატვირთად თვითმცლელ ავტოტრანსპორტი. უბანი ხასიათდება შემდეგი კლიმატური და სეისმური ფაქტორებით: ქარის დაწოლა - 45კვ.მ./მ2; თოვლის საფარის წონა - 50კვ/მ2, სეისმურობა-8 ბალი. როგორც ავღნიშნეთ, დასაშლელი შენობის საერთო ფართობი შეადგენს 4337.74 კვ.მ-ს. სახარჯთაღრიცხვო დოკუმენტაცია საბაზრო ურთიერთობის პირობებში იძლევა სამუშაოთა საორიენტაციო ღირებულებას. სამუშაოთა წარმოების პროცესში მოსალოდნელია სამუშაოთა რაოდენობა და ღირებულების კორექტრება. აღნიშნულის გამო ანგარიშწორება დამკვეთსა და მეიჯარეს შორის რეკომენდირებულია წარმოებდეს ფაქტიური დანახარჯების მიხედვით, ურთიერთ შეთანხმებით. დასაშლელი სამუშაოების წარმოების პერიოდში დროებითი ღობის ფარგლებში უნდა მოხდეს გადარჩენული მასალა-ნაკეთობების (აგურის, ხის, მასალის და სხვა.) დაშტაბელება. სამშენებლო ნარჩენებისა და ნაგვის გატანა ნაყარში გათვალისწინებულია თვითმცლელი ავტოტრანსპორტით. მათი ნუსხა მოყვანილია ცხრილში მომდევნო ფურცელზე. სამუშაოთა წარმოების დროს აუცილებელია შრომის უსაფრთხოების წესების დაცვა, აგრეთვე შენობის დაშლის დროს სელიტებურ ზონაში მტვრის გაფანტვისაგან დამცავი ღონისძიებების უზრუნველყოფა. სამუშაოები აუცილებელია წარიმართოს საავტორო ზედამხედველობის ქვეშ. დაშლის სამუშაოებზე დამკვეთის მიერ დადგენილია გეგმიური ხანგრძლივობა 4 თვის პერიოდში.

შენობის დასაშლელ სამუშაოთა წარმოების პროექტის შესადგენი ნორმატივები

2.1 СНиП 3.01.01-85 ,,Оригинализация строительного производства'' М.,1989

2.2 СНиП -4-80 ,,Техника безопасности на строительстве'' М., 1981

2.3 Справочник инженера строителя, М., 1989

2.4 Строительные стреловые самоходные краны, М., 1984

2.5 კრებული სამახსოვრო "სამშენებლო წარმოების ნორმები და წესები", ამონაწერი სამშენებლო ნორმებიდან და წესებიდან, თბ., 1987

დასაშლელი ობიექტის დახასიათება

შენობები გეგმაში სხვადასხვა ფორმისაა. სხვადასხვა ზომებით საძირკველი ძველი ქართული აგურის, თაღობრივი რაც შენარჩუნებული იქნება შენობების დემონტაჟის დროს. კედლების შევსება ხდება აგურით ან ბლოკით. სახურავი შეადგენს ხის სანიგნიგე სისტემას და დახურულია თუნუქით.

ტერიტორიაზე გაყვანილია სხვადასხვა საინჟინრო ქსელები და მათ განშტოებები.

დაშლის დაწყებისას აუცილებელია მოეწყოს ხის ან მავთულბადოვანი ღობე სამუშაოთა წარმართვისა და ორგანიზაციის გენგეგმის მიხედვით.

მითითებები სამშაოთა წარმოების თაობაზე

როგორც აღნიშნა დასაშლელი სამუშაოების წარმართვა უნდა მოხდეს ხელით და საავტომობილო ამწის გამოყენებით.

სამუშაოები იწყება სახურავის დემონტაჟით. საძირკვლები ძველი ქართული აგურის შენარჩუნდეს. გამოთავისუფლებული არმატურე და სხვადასხვა პროფილის რკინის მასალა გადაეწყოს ეზოში, მიმდებარე ტერიტორიაზე.

მოხსნილი მასალები გასუფთავდეს, გაიწმინდოს, დახარისხდეს და შტაბელებად დაეწყოს დროებითი ღობის ფარგლებში. მათი ხელმეორედ გამოყენება გაისაზღვროს მოთხოვნისამებრ.

5. დაშლის ხანგრძლივობის შესახებ

შენობის დაშლა დაკვეთის მიერ განსაზღვრულია 4 თვის ვადაში. გეგმიურად დადგენილი ხანგრძლივობის დაცვა შენობის დაშლაზე 4 თვის პერიოდში შესაძლებელია უწყვეტი ფინანსირების პერიოდში, რასაც ხელი უნდა შეუწყოს ქ.თბილისის რბილმა და ზომიერმა კლიმატურმა პირობებმაც.

სამუშაოთა შესრულების ვადების დაცვა უწყვეტ ფინანსირებაზეა დამოკიდებული, რაც უნდა გაითვალისწინოს დამკვეთმა.

სამშენებლო მანქანა-მექანიზმების, დანადგარებისა და ინსტრუმენტების ჩამონათვალი

№	დასახელება	მარკა	რაოდენ. ცალი
1	2	3	4
1	თვითმცლელი ძარიანი და სპეც-დანიშნულების ავტოტრანსპორტი სამშენებლო ტვირთის გადასატანად	სხვადასხვა	1
2	გადასატანი კომპრესორი	სო-48	1
3	ელექტროშესადუღებელი საჭრელი აგრეგატი	კომპ.	2
4	ავტოკენური შედუღების და ჭრის აპარატი	კომპ. პკუ-35	2
5	სახურავის ფურცლის გასაწმენდი დანადგარი		1
6	მობილური ამწეები ავტოსვლაზე “ივანოვეცის” ტიპის	-	1
7	პნევმატური ინსტრუმენტი: საბურღი, ხრახნდამჭერი და სხვა.	ომპ.	2
8	ლითონის სახარაჩო სექციები 100 მ2 ფართობისათვის	ომპ.	1
9			

სადემონტაჟო სამუშაოების რაოდენობა დაზუსტდეს დემონტაჟის პროცესში. სადემონტაჟო შენობის მომიჯნავედ განთავსებული ნაგებობის მდგრადობის საკითხი შესწავლილ იქნას სადემონტაჟო სამუშაოების დაწყებამდე.

მომუშავეთა შრომის უსაფრთხოების წესების დაცვის თაობაზე

მომუშავეთა შრომის უსაფრთხოების პირობების დაცვა შენობათა დაშლის ცალკეულ ეტაპებზე აუცილებელია სნ და წ III-4-80* "უსაფრთხოების ტექნიკა მშენებლობაზე" და სხვა ნორმატულ-საკანონმდებლო დოკუმენტების შესაბამისობით. მათგან ყურადღებას გამახვილებთ შემდეგზე:

13.1. სამუშაო ადგილები მუშაობის პირობებისა და ტექნოლოგიურობის გათვალისწინებით უზრუნველყოფილი უნდა იყოს კოლექტიური დაცვისა და სიგნალიზაციის საშუალებით.

13.2 ელექტროუსაფრთხოების წესები ჩამოყალიბებულია სახელმწიფოსტამდარტში 12.013-88 ელექტროკარადა ყოველთვის უნდა იყოს ჩაკეტილ მდგომარეობაში, ელექტროკაბელები, ელექრტოსადენები და ელექტრომოწყობილობები კი იზოლირებულ. გაშიშვლებული სადენების გამოყენება აკრძალულია.

13.3 ამწეების მუშაობის პერიობში დაუშვებელია უცხო პირთა, ასევე დაშლის ოპერაციებში დაუსაქმებელ მიშა-მომსახურეთა ყოფნა სამშემებლო გენგეგმაზე შემოფარგლული ამწეთა მოქმედების სახიფათო ზონის ფარგლებში. ასეთი ზონები სცილდება შემოღობილი ტერიტორიის ფარგლებსაც, რის გამოც აუცილებელია შემზღუდავი ღონისძიებების განხორციელება: იკრძალება ისრის ტრიალი დასაშლელი შენობის გარეთ; აშლილი კონსტრუქციის ჩამოშვება უნდა განხორციელდეს შენობის ვერტიკალის გასწვრივ მათი ავტოსატრანსპორტო საშუალებებში პირდაპირი ცატვირთვით; კონსტრუქციიდან მარყუჟების ჩახსნაზე გამოყოფილი მუშები შორიდან ხემძღვანელობენ ჩამოშვების პროცესს; შემდეგ უახლოვდებიან მანქანებს და ასრულებენ მათ მანქანებში ჩატვირთვას უსაფრთხოების წესების დაცვითა და მარყუჟების შეხსნით.

იკრძალება ამწის ისარზე ჩამოკიდებული ტვირთით ისრის შემობრუნება მოედნისა და ქუჩის მხარეს, ცხადია ისრის ტრიალიც ღერძის გარშემო.

აუცილებელია დროებით ღობეებზე გაიკრას ამწის მოქმედების სახოფათო ზონების აღნიშნული ფორნიშები ღობის გარეთა რადიუსების მითითებებით მეტრებში. ღამის პერიოდებში უსაფრთხოების ზონის აღმნიშვნელი ფირნიშები აუცილებელია განათდეს.

სამიშაოთა უწყვეტობისა და ტექნოლოგიურობის, აგრეთვე შრომის უსაფრთხოების უზრუნველყოფად აუცილებელია მშენებლობის სხრილში მოცემული და ჩვენს მიერ რეკომენდირებული მანქანა-

მექანიზმებით, ინსტრუმენტებითა და დანადგარ-სამარჯვეებით აღჭურვა. ცხადია შესაძლებელია მათი შეცვლაც უფრო თანამედროვეთი.

. დაშლით ოპერაციებში დასაქმებული მუშაკები დაცული უნდა იყვნენ თავის დამცავი ჩაფხუტებით (კასკებით).

. დაუშვებელია მანქანების, ხელსაწყოებისა და მოწყობილობების დატოვება ჩართულ მდგომარეობაში ზედამხედველობის გარეშე. ცხადია მათი ტექნიკური მომსახურეობაც უნდა მოხდეს ძრავის გამორთვის შემდეგ.

. ლითონის ელემენტების ჩაჭრას ელექტრო ან აეროვანი აპარატებით ქვედა იარუსებზე 5 მეტრის რადიუსში ფართობები
უნდა გავანთავისუფლოთ წვადი მასალებისაგან, ხოლო 10 მეტრის რადიოსში ასაფეთქებელი (მაგალითად ჟანგბადის ბალონები) მასალებისაგან.

. დასაშლელ სამუშაოებზე დასაქმებულია ყველა მუშაკმა (როგორც მუშამ, ასევე მოსამსახურემ) უნდა შეისწავლოს შრომის უსაფრთხოების წესებს, ასევე მოსამსახურემ) უნდა შეისწავლოს შრომის უსაფრთხოების წესები, გაიაროს ინსტრუქტაჟი, ჩააბაროს გამოცდა სპეციალურ ჟურნალში ხელმოწერების დაფიქსირებით.

ბუნების დაცვითი და ჰაერის დაბინძურების საწინააღმდეგო ღონისძიებები

შენობა მდებარეობს ქალაქ თბილისის ცენტრში სელიტებურ განაშენიანებაში. აღნიშნულის გამო აუცილებელია შენობათა დაშლის პერიოდში შემდეგი ღონისძიებების დაცვა.

გარემოს დაცვის სამსახურის ნებართვის გარეშე იკრძალება მრავალწლიანი ხეებისა და ნარგავების მოჭრა, ამოძირკვა ან განადგურება.

კედლების, ტიხრების, იატაკის დაშლის პროცესში მოსალოდნელია მტვრის გაფანტვა გარე სივრცეში, რის გამოც შენობას უნდა ჩამოეფაროს ფარდა ანდა სამუშაოები განხოციელდეს დახურულ სივრცეში ვენტილაციის მოწყობით.

იკრძალება სამშენებლო ნაგვისა და ნარჩენების ღია წესით ჩამოყრა. სასურველია სამშენებლო ნაგვის პირდაპირ თვითმცლელი მანქანების ძარებში ჩაყრა. დიდი ზომის სამშენებლო ნარჩენები ან მოხსნილი ნაკეთობები უნდა ჩამოვუშვათ ამწის საშუალებით. აქაც სასურველია მაშინვე მოხდეს მათი ავტომანქანების ძარებში ჩატვირთვა და ნაგავსაყრელზე ან დამკვეთის მიერ მითითებულ ადგილზე ტრანსპორტირება.

დაუშვებელია არსებული საკანალიზაციო ჭების დანაგვიანება სამშენებლო ნარცენებით.

ასევე დაუშვებელია ამოსახაპი ორმოების მოწყობა. ინვენტარული საყოფაცხოვრებო ვაგონეტიდან საკანალიზაციო ჩადინება უნდა მოეწყოს უშუალოდ საქალაქო საკანალიზაციო წებში. გენგეგმაზე მათ მოსაწყობად
მითითებული ადგილები შესაძლებელია შეიცვალოს საკანალიზაციო წების სიახლოვეს მათი განთავსებით ამწეტა მოქმედების სახიფათო ზონების საზღვრების გათვალისწინებით. სამშენებლო ნაგვის ტრანსპორტირება
ფხვიერ მდგომარეობაში რეკომენდირებული არ არის. ავტომანქანების ძარებში ჩატვირთვის შემდეგ მათი ზედაპირი დაინამოს.

მიწის (უძრავი ქონების) საკადასტრო კოდი **N 01.13.08.010.013**

ამონაწერი საჯარო რეესტრიდან

განცხადების რეგისტრაცია
N 882014127340 - 13/03/2014 10:22:54

მომზადების თარიღი
13/03/2014 11:15:32

საკუთრების განყოფილება

ზონა	სექტორი	კვარტალი	ნაკვეთი
თბილისი	დიდუბე		
01	**13**	**08**	**010/013**

მისამართი: ქალაქი თბილისი , ქუჩა დ. უზნაძე , N 68ა

ნაკვეთის საკუთრების ტიპი: საკუთრება

ნაკვეთის ფუნქცია: არასასოფლო სამეურნეო

დაზუსტებული ფართობი:5899.00 კვ.მ.

ნაკვეთის წინა ნომერი:**01.13.08.010.002;**

შენობა-ნაგებობის ჩამონათვალი:N1 საერთო ფართი: 371.52 კვ.მ., N2 საერთო ფართი: 540.83 კვ.მ.(I სართული 246.61 კვ.მ., II სართული 294.22 კვ.მ.), N3 საერთო ფართი: 1878.63 კვ.მ.(I სართული 675.52 კვ.მ., II სართული 594.51 კვ.მ., III სართული 608.60 კვ.მ.), N4 საერთო ფართი: 291.55 კვ.მ.(I სართული 254.78 კვ.მ., ნახევარსარდაფი 36.77 კვ.მ.), N5 საერთო ფართი: 1624.10 კვ.მ.(I სართული 419.02 კვ.მ., II სართული 260.30 კვ.მ., სარდაფი 562.62 კვ.მ., ნახევარსარდაფი 371.33 კვ.მ., ანტრესოლი 10.83 კვ.მ.), N6 საერთო ფართი: 589.37 კვ.მ.(I სართული 237.24 კვ.მ., II სართული 126.33 კვ.მ., ნახევარსარდაფი 225.80 კვ.მ.), N7 საერთო ფართი: 482.42 კვ.მ.(I სართული 188.97 კვ.მ., II სართული 196.94 კვ.მ., სარდაფი 96.51 კვ.მ.), N8 საერთო ფართი: 583.15 კვ.მ., N9 საერთო ფართი: 60.04 კვ.მ.(I სართული 34.32 კვ.მ., სარდაფი 11.95 კვ.მ., ნახევარსარდაფი 13.77 კვ.მ.), N10 საერთო ფართი: 11.48 კვ.მ., N11 საერთო ფართი: 61.16 კვ.მ., N12 (მიწისქვეშა ნაგებობა) საერთო ფართი: 385 კვ.მ.

მესაკუთრის განყოფილება

განცხადების რეგისტრაცია : ნომერი 012002010076 , თარიღი 12/04/2002

უფლების დამადასტურებელი დოკუმენტი:

- სანოტარო წესით 2001 წლის 20 ნოემბერს დამოწმებული შ.პ.ს. "კასტელ-საქართველო"-ს პარტნიორთა კრების ოქმი (რეესტრის N1-5154, ნოტარიუსი ე. მსხილაძე).
- დიდუბე ჩუღურეთის რაიონული სასამართლოს 2002 წლის 5 მარტის N2/4-42 დადგენილება.
- სანოტარო წესით 2002 წლის 22 თებერვალს დამოწმებული შ.პ.ს. "ყაბზეგი 1881"-ის პარტნიორთა კრების ოქმი N1.
- სანოტარო წესით 2002 წლის 27 თებერვალს დამოწმებული ქონების გადაცემის აქტი (რეესტრის N1-737, ნოტარიუსი ე. მსხილაძე).

მესაკუთრეები:
შპს "ყაბზეგი 1881" , ID ნომერი:202191699

მესაკუთრე:
შპს "ყაბზეგი 1881"

ალწერა:

განცხადების რეგისტრაცია ნომერი 882011641266 თარიღი 30/12/2011 11:38:20	მოვალე: შპს კომბლე 202273761; მესაკუთრე: შპს "ყაბეგი 1881" 202191699; საგანი:ფართი 39 კვ.მ.; საბოლოო თარიღი:31/12/2017; იჯარის ხელშეკრულება N01/12/2, დამოწმების თარიღი30/12/2011, საქართველოს იუსტიციის სამინისტროს სჯარო რეესტრის ეროვნული სააგენტო
უფლების რეგისტრაცია: თარიღი 13/01/2012	
განცხადების რეგისტრაცია ნომერი 882013096719 თარიღი 07/03/2013 12:20:55	მეიჯარე: შპს "ყაბეგი 1881" 202191699; მოიჯარე: გიორგი მეგრელიშვილი P/N: 01003013751; ი/მ ინება კანკავა62003000032; საგანი:ფართი 3 კვ.მ; საბოლოო თარიღი:01/12/2013; იჯარის ხელშეკრულება, დამოწმების თარიღი07/03/2013, საქართველოს იუსტიციის სამინისტროს სჯარო რეესტრის ეროვნული სააგენტო
უფლების რეგისტრაცია: თარიღი 14/03/2013	
განცხადების რეგისტრაცია ნომერი 882013210842 თარიღი 13/05/2013 12:47:37	მოიჯარე: შპს კონა 2007 202391893; მესაკუთრე: შპს "ყაბეგი 1881" 202191699; საგანი:ფართი 67 კვ.მ; საბოლოო თარიღი:31/12/2017; ცვლილებები იჯარის ხელშეკრულებაში, დამოწმების თარიღი13/05/2013, საქართველოს იუსტიციის სამინისტროს სჯარო რეესტრის ეროვნული სააგენტო
უფლების რეგისტრაცია: თარიღი 16/05/2013	იჯარის ხელშეკრულება N 01/12/1, დამოწმების თარიღი30/12/2011, საქართველოს იუსტიციის სამინისტროს სჯარო რეესტრის ეროვნული სააგენტო ,
განცხადების რეგისტრაცია ნომერი 882014042806 თარიღი 29/01/2014 11:06:38	მეიჯარე: შპს "ყაბეგი 1881" 202191699; მოიჯარე: ი/მ ინება კანკავა62003000032; ი/მ გიორგი მეგრელიშვილი 01003013751; საგანი:ფართი 3 კვ.მ; საბოლოო თარიღი:01/12/2014; იჯარის ხელშეკრულება, დამოწმების თარიღი29/01/2014, სსიპ საქართველოს იუსტიციის სამინისტრო სჯარო რეესტრის ეროვნული სააგენტო
უფლების რეგისტრაცია: თარიღი 04/02/2014	

ვალდებულება

ყადაღა/აკრძალვა:

რეგისტრირებული არ არის

მოვალეთა რეესტრი:

რეგისტრირებული არ არის

იპოთეკა

განცხადების რეგისტრაცია ნომერი 012002032288 თარიღი 23/10/2002	იპოთეკარი: სააქციო საზოგადოება "ბანკი ქართუ"; მესაკუთრე: შპს "ყაზბეგი 1881" 202191699; საგანი:მიწის ნაკვეთის ფართი 5899 კვ.მ. და შენობა-ნაგებობები; იპოთეკის ხელშეკრულება N2/2310-02, გაფორმებული 2002 წლის 23 ოქტომბერს, დამოწმებული ნოტარიუსის ე. გვანცელაძის მიერ რეესტრით N2028/1.,
განცხადების რეგისტრაცია ნომერი 012003039707 თარიღი 14/11/2003	იპოთეკარი: სააქციო საზოგადოება "ბანკი ქართუ"; მესაკუთრე: შპს "ყაზბეგი 1881" 202191699; საგანი:მიწის ნაკვეთის ფართი 5899 კვ.მ. და შენობა-ნაგებობები; იპოთეკის ხელშეკრულება N#-ყაზ/01-03, გაფორმებული 2003 წლის 13 ნოემბერს, დამოწმებული ნოტარიუსის ე. გვანცელაძის მიერ რეესტრით N1-4241,
განცხადების რეგისტრაცია ნომერი 012007045359 თარიღი 13/04/2007	იპოთეკარი: სააქციო საზოგადოება "ბანკი ქართუ"; მესაკუთრე: შპს "ყაზბეგი 1881" ; იპოთეკის ხელშეკრულება N#/ყაზბეგი 1881/01-05, გაფორმებული 2005 წლის 27 დეკემბერს, დამოწმებული ნოტარიუსის რ. ფიფიას მიერ რეესტრით N1-4671,
უფლების რეგისტრაცია: თარიღი 18/04/2007	დამატება შეთანხმება იპოთეკის ხელშეკრულებაზე N#/ყაზბეგი 1881/01-05, რეესტრის ნომერი N1-2829, დამოწმების თარიღი30/03/2007, ნოტარიუსი ე. გვანცელაძე
განცხადების რეგისტრაცია ნომერი 882013614643 თარიღი 13/12/2013 14:02:36	იპოთეკარი: სააქციო საზოგადოება "ბანკი ქართუ"; მესაკუთრე: შპს "ყაზბეგი 1881" 202191699; საგანი:დაზუსტებული ფართობი:5899.00 კვ.მ.მასზე მდებარე შენობა-ნაგებობის ჩამონათვალი; იპოთეკის ხელშეკრულება N(ი) ყაზბეგი 1881/13-12-13, დამოწმების თარიღი13/12/2013, საქართველოს იუსტიციის სამინისტროს საჯარო რეესტრის ეროვნული სააგენტო
უფლების რეგისტრაცია: თარიღი 13/12/2013	

საგადასახადო გირავნობა:

რეგისტრირებული არ არის

სარგებლობა

"ფიზიკური პირის მიერ 2 წლამდე ვადით საკუთრებაში არსებული მატერიალური აქტივის რეალიზაციისას, აგრეთვე საგადასახადო წლის განმავლობაში 1000 ლარის ან მეტი ღირებულების ქონების საჩუქრად მიღებისას სამემოსავლო გადასახადი გადახდას ექვემდებარება საანგარიშო წლის მომდევნო წლის 1 აპრილამდე, რის შესახებაც აღნიშნული ფიზიკური პირი იმავე ვადაში წარუდგენს დეკლარაციას საგადასახადო ორგანოს. აღნიშნული ვალდებულების შეუსრულებლობა წარმოადგენს საგადასახადო სამართალდარღვევას, რაც იწვევს პასუხისმგებლობას საქართველოს საგადასახადო კოდექსის XVIII თავის მიხედვით."

დოკუმენტის ნამდვილობის გადამოწმება შესაძლებელია ოფიციალურ ვებ-გვერდზე http://public.reestri.gov.ge. ამონაწერში ტექნიკური ხარვეზის აღმოჩენის შემთხვევაში, შესაძლებელია ელექტრონულად წარმოადგინოთ განცხადება ან დაგვიკავშირდეთ: 2 405 405; 595 33 71 81; ამონაწერის მიღება შეგიძლიათ ვებ გვერდზე, ელექტრონულად, ასევე საჯარო რეესტრის ეროვნული სააგენტოს ნებისმიერ ტერიტორიულ სარეგისტრაციო სამსახურში, იუსტიციის სახლებსა და სააგენტოს ავტორიზებულ პირებთან.

საქართველოს იუსტიციის სამინისტრო

საჯარო რეესტრის ეროვნული სააგენტო

საკადასტრო გეგმა

მიწის ნაკვეთის საკადასტრო კოდი: 01.13.08.010.013

განცხადების რეგისტრაციის ნომერი: 882011608357

მიწის ნაკვეთის ფართობი: 5899 კვ.მ.

დანიშნულება: არასასოფლო-სამეურნეო

მომზადების თარიღი 16.12.11

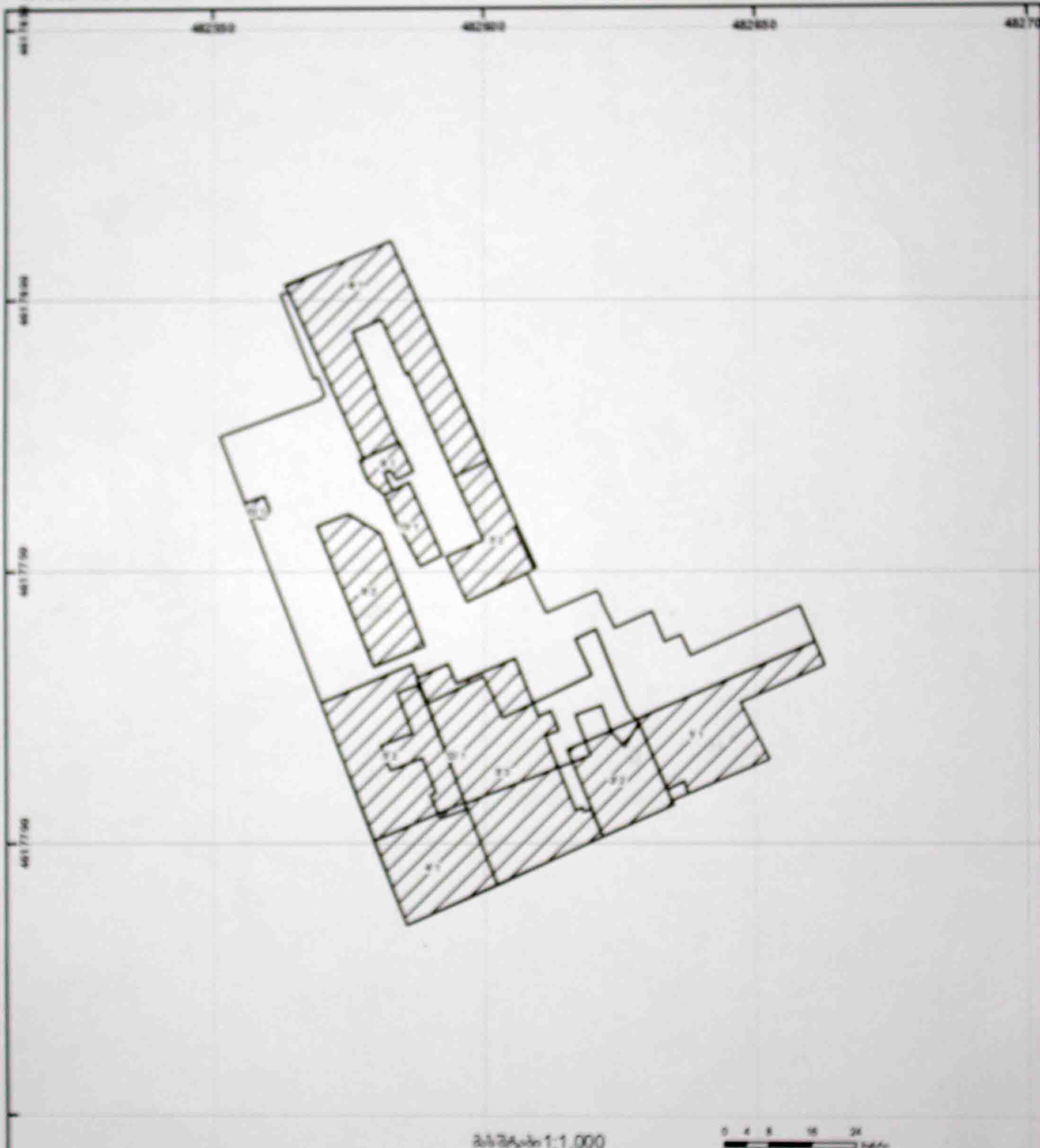

შენობა-ნაგებობა, [illegible]

[illegible]

მიწის ნაკვეთის საკადასტრო საზღვარი

[illegible]

[illegible]

სასაზღვრო ნიშნები

მიწისქვეშა ნაგებობა

UTM (საკოორდინატო) სისტემის [illegible]

ჩ.

დ. ა.

ს.

გენ.გეგმა ტოპოძირზე
მ.1:500

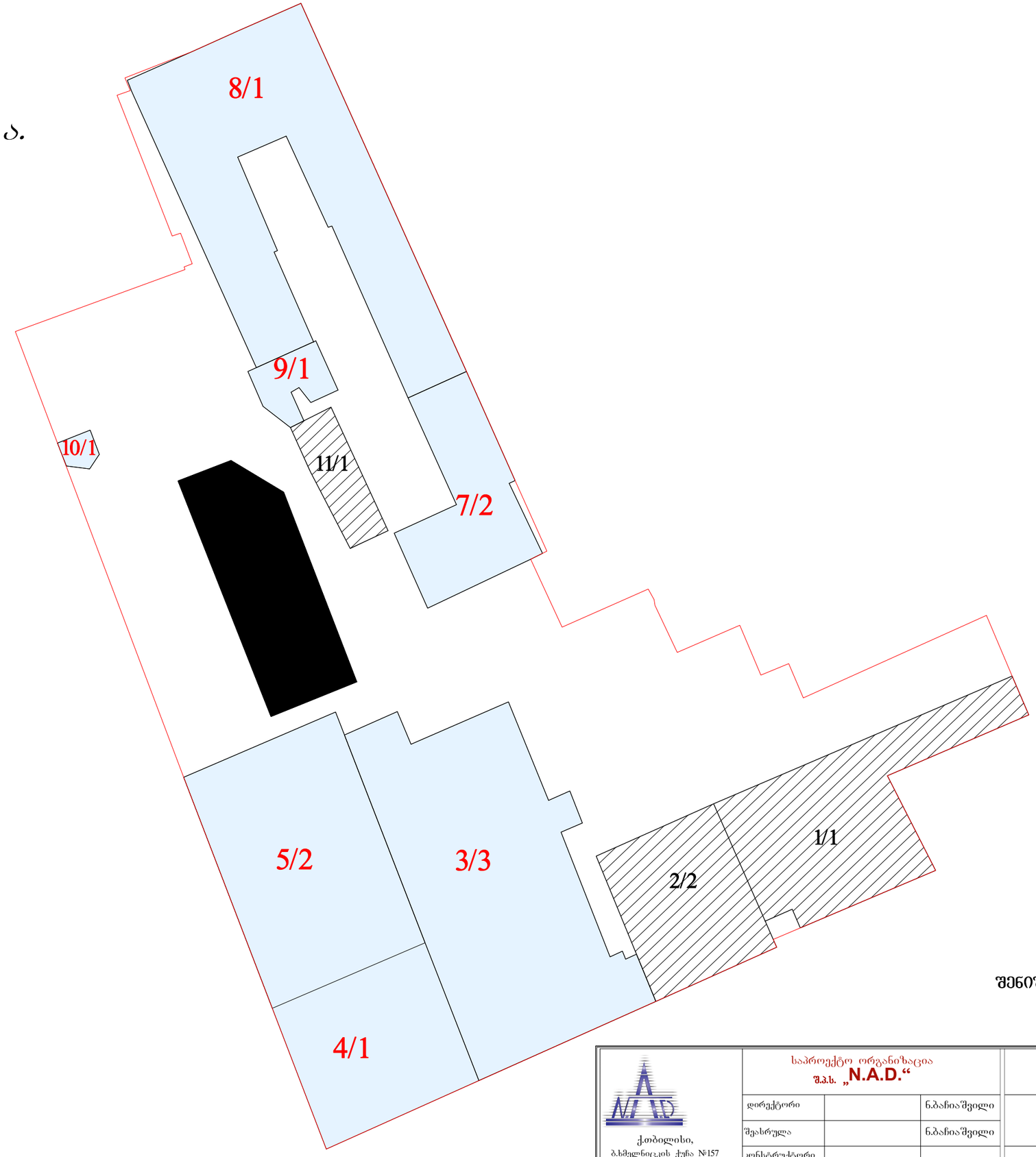

შენიშვნა: გენ.გეგმაზე ცისფერი ტონით
მონიშნულია საღემონტაჟო შენობები

ქ.თბილისი,
ბ.ხმელნიცკის ქუჩა №157
E-mail: nibachiashvili@gmail.com
მობ. ტელ. +995 555 390 145

საპროექტო ორგანიზაცია შ.პ.ს. „N.A.D.“				ფურცლის დასახელება	გენ.გეგმა
				სტადია	პროექტი
დირექტორი		ნ.ბაჩიაშვილი	ობიექტის მისამართი	თარიღი	11.10.2014
შეასრულა		ნ.ბაჩიაშვილი		მასშტაბი	1:500
კონსტრუქტორი			ქ.თბილისი დ. უზნაძის ქუჩა №68ა, საკ. კოდი №01.13.08.010.013	ფორმატი	ფურცლები / ფურცელი
დამკვეთი		შ.პ.ს. „ყაზბეგი 1881„		A-3	/

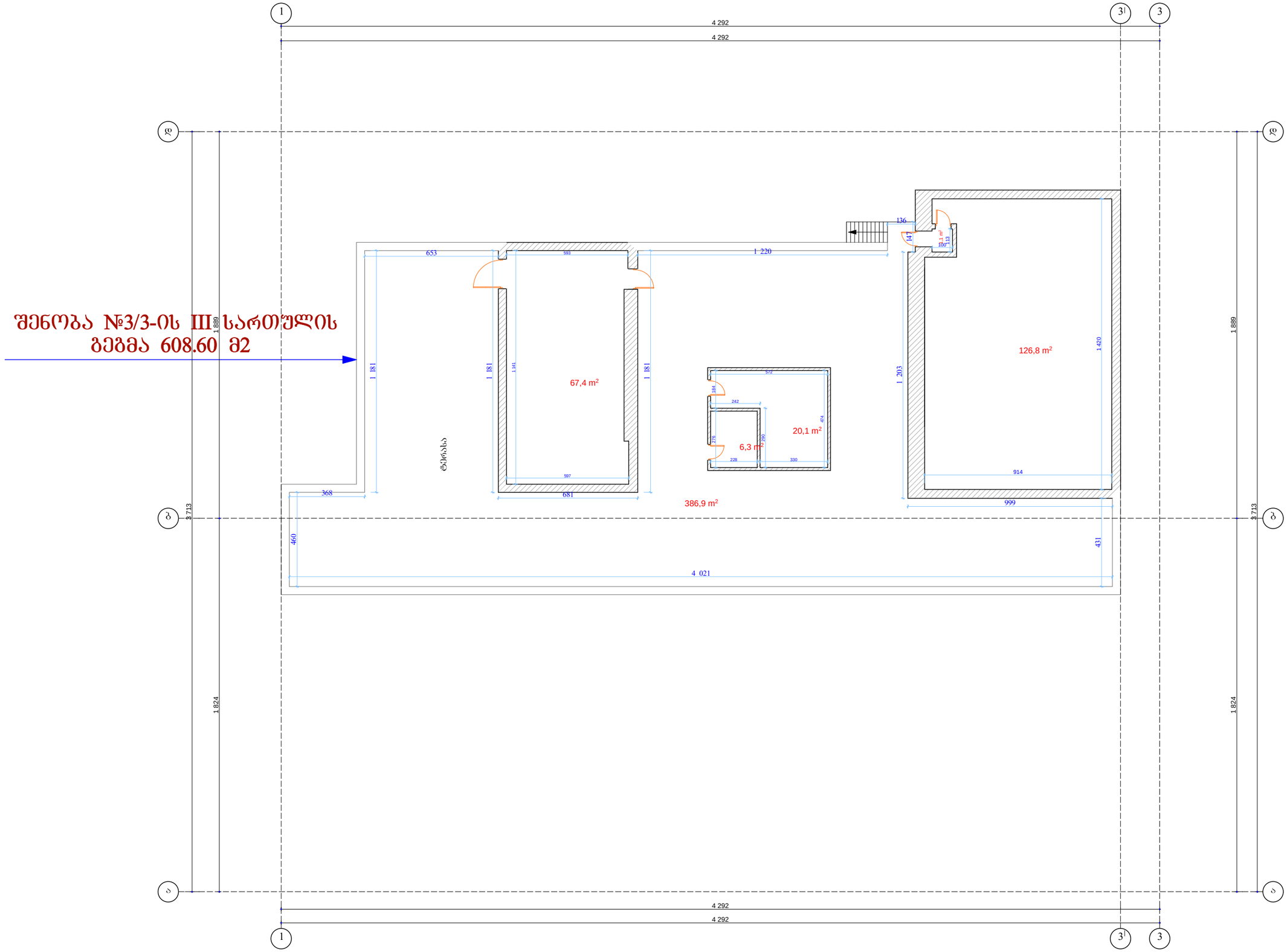

ქ.თბილისი, ბ.ხმელნიცკის ქუჩა №157 E-mail: nibachiashvili@gmail.com მობ. ტელ. +995 555 390 145	საპროექტო ორგანიზაცია შ.პ.ს. „N.A.D.“			ფურცლის დასახელება	
	დირექტორი		ნ.ბაჩიაშვილი	სტადია	პროექტი
	შეასრულა		ნ.ბაჩიაშვილი	თარიღი	11.10.2014
	კონსტრუქტორი			მასშტაბი	1:200
	დამკვეთი		შ.პ.ს. „ყაზბეგი 1881„	ფორმატი / ფურცლები / ფურცელი	A-3 / / ა-

ობიექტის მისამართი

ქ.თბილისი
დ. უზნაძის ქუჩა №68ა,
საკ. კოდი №01.13.08.010.013

ᲨᲔᲜᲝᲑᲐ №3/3-ᲘᲡ II ᲡᲐᲠᲗᲣᲚᲘᲡ
ᲒᲔᲒᲛᲐ 594.51 მ2

ᲨᲔᲜᲝᲑᲐ №5/2-ᲘᲡ
I ᲡᲐᲠᲗᲣᲚᲘᲡ ᲒᲔᲒᲛᲐ: 260.30 მ2

ქობილისი, ბ.ხმელნიცკის ქუჩა №157 E-mail: nibachiashvili@gmail.com მობ. ტელ. +995 555 390 145	საპროექტო ორგანიზაცია შ.პ.ს. „N.A.D.“			ფურცლის დასახელება
	დირექტორი		ნ.ბაჩიაშვილი	სტადია: პროექტი
	შეასრულა		ნ.ბაჩიაშვილი	თარიღი: 11.10.2014
	კონსტრუქტორი			მასშტაბი: 1:200
	დამკვეთი		შ.პ.ს. „ჯახვაგი 1881„	ობიექტის მისამართი: ქობილისი დ. უზნაძის ქუჩა №68ა, საკ. კოდი №01.13.08.010.013
				ფორმატი: A-3

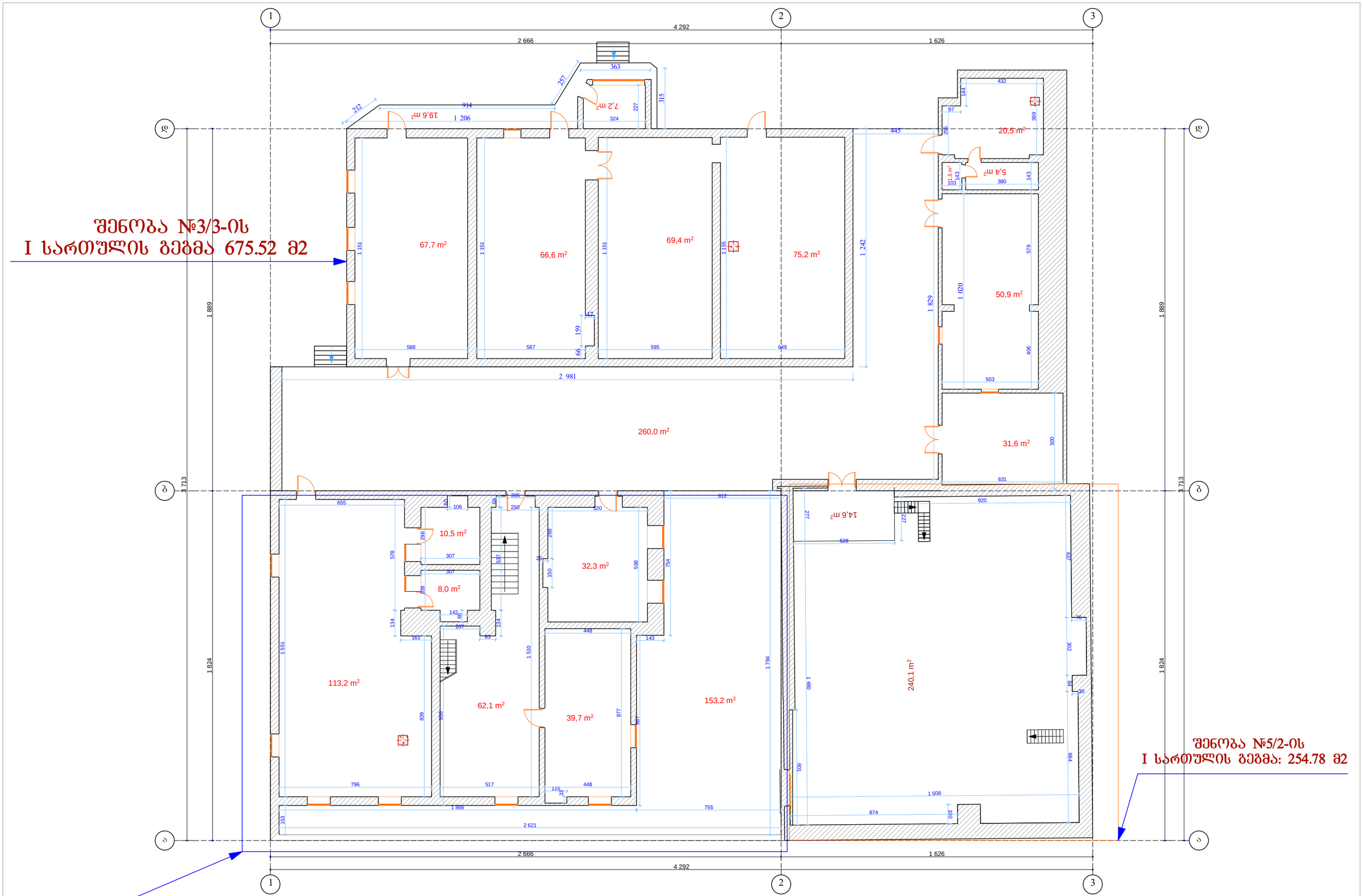

შენობა №3/3-ის
I სართულის ბეჭმა 675.52 მ2

შენობა №5/2-ის
I სართულის ბეჭმა: 254.78 მ2

შენობა №5/2-ის
I სართულის ბეჭმა: 419.02 მ2

ქობულეთი,
ბ.ხმელნიცკის ქუჩა №157
E-mail: nibachiashvili@gmail.com
მობ. ტელ. +995 555 390 145

საპროექტო ორგანიზაცია შ.პ.ს. „N.A.D.“			ფურცლის დასახელება: ფასადი
დირექტორი		ნ.ბაჩიაშვილი	სტადია: პროექტი
შეასრულა		ნ.ბაჩიაშვილი	თარიღი: 11.10.2014
კონსტრუქტორი			მასშტაბი: 1:200
დამკვეთი		შ.პ.ს. „ქაზბეგი 1881„	ფორმატი: A-3

ობიექტის მისამართი: ქობულეთი დ. უზნაძის ქუჩა №68ა, საკ. კოდი №01.13.08.010.013

ფურცლები: ფურცელი ა-

შენობა №5/2-ის სარდაფის ფართობი 562.62 მ2

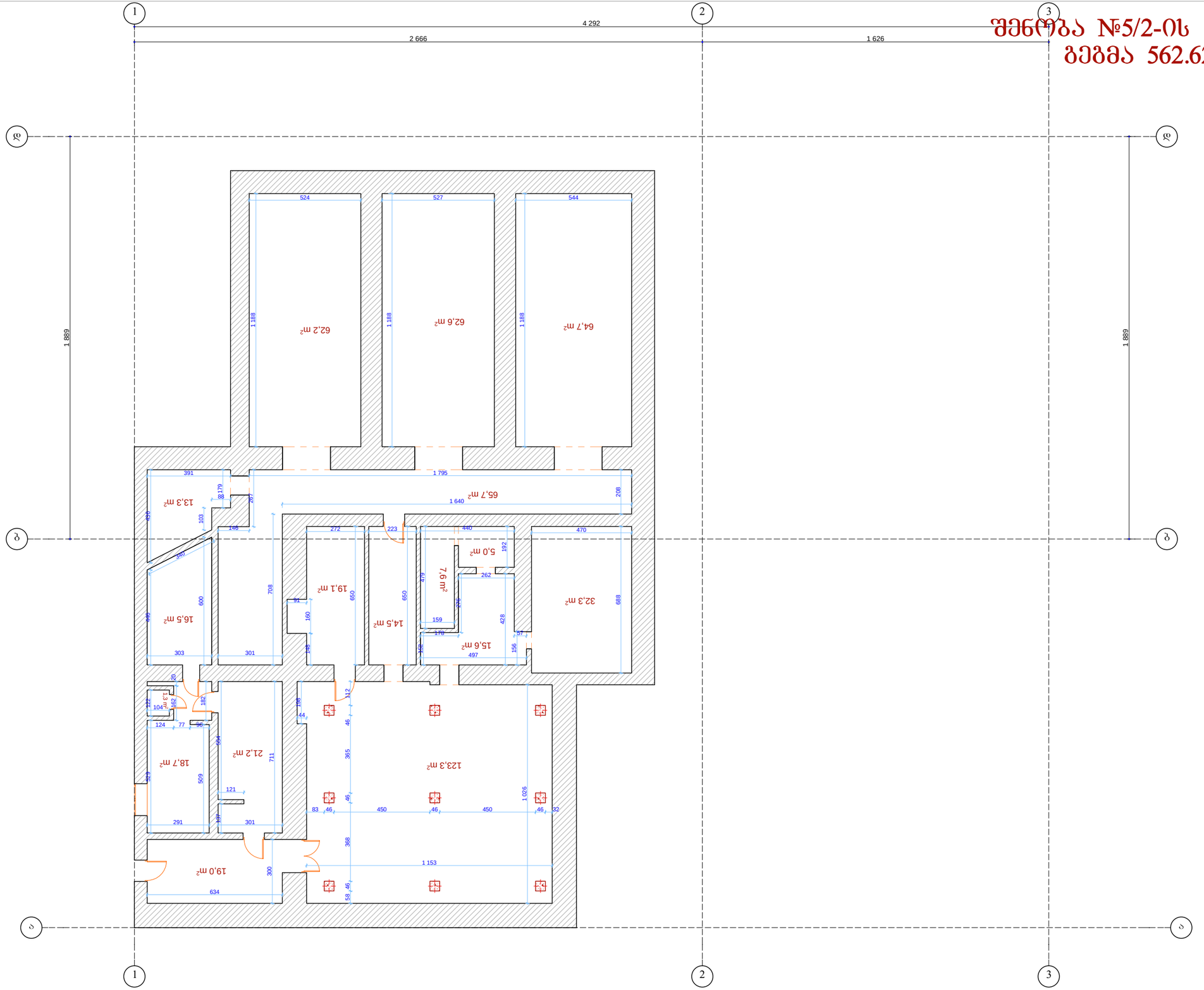

ქ.თბილისი, ბ.ხმელნიცკის ქუჩა №157 E-mail: nibachiashvili@gmail.com მობ. ტელ. +995 555 390 145	საპროექტო ორგანიზაცია შ.პ.ს. „N.A.D.“				ფურცლის დასახელება	
					სტადია	პროექტი
	დირექტორი		ნ.ბაჩიაშვილი	ობიექტის მისამართი	თარიღი	11.10.2014
	შემსრულა		ნ.ბაჩიაშვილი		მასშტაბი	1:200
	კონსტრუქტორი			ქ.თბილისი დ. უზნაძის ქუჩა №68ა, საკ. კოდი №01.13.08.010.013	ფორმატი	ფურცლები / ფურცელი
	დამკვეთი		შ.პ.ს. „ყაზბეგი 1881„		A-3	/ -

შენობა №5/2-ის
ნახევარსარდაფის ბეგმა 371.30 მ2

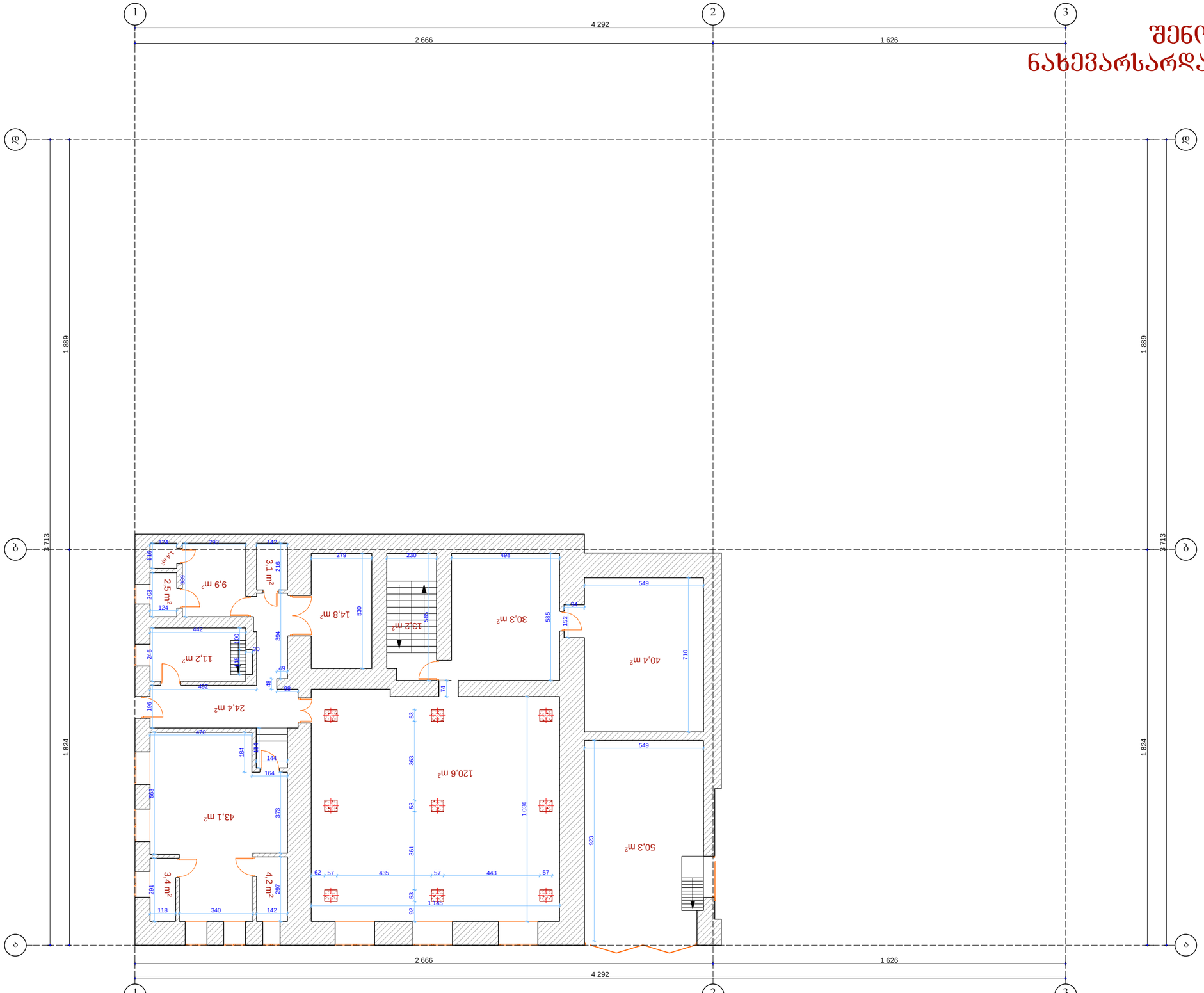

საერთო ფართი 371.33 მ2

საპროექტო ორგანიზაცია შ.პ.ს. „N.A.D.“				ფურცლის დასახელება	
				სტადია	პროექტი
დირექტორი		ნ.ბაბიაშვილი	ობიექტის მისამართი	თარიღი	11.10.2014
შესრულა		ნ.ბაბიაშვილი		მასშტაბი	1:200
კონსტრუქტორი				ფორმატი	ფურცლები / ფურცელი
დამკვეთი		შ.პ.ს. „ჯაზბეგი 1881„	ქობულეთი დ. უზნაძის ქუჩა №68ა, საკ. კოდი №01.13.08.010.013	A-3	/ ა-

ქობულეთი,
ბ.ხმელნიცკის ქუჩა №157
E-mail: nibachiashvili@gmail.com
მობ. ტელ. +995 555 390 145

შენობა №7/2
II სართული გეგმა

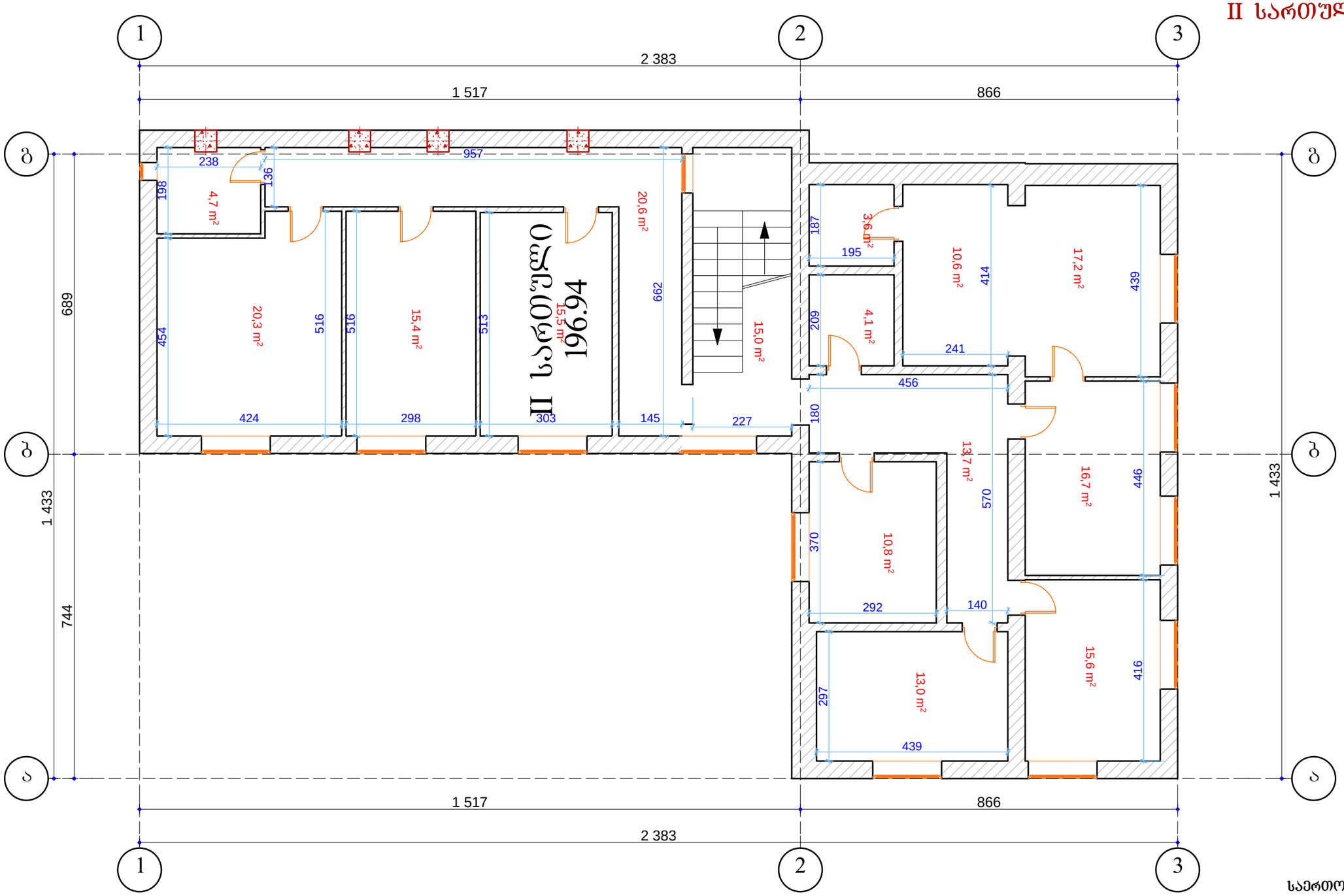

საერთო ფართი 196.90 მ2

ქ.ობილისი, ბ.ხმელნიცკის ქუჩა №157 E-mail: nibachiashvili@gmail.com მობ. ტელ. +995 555 390 145	საპროექტო ორგანიზაცია შ.პ.ს. „N.A.D.“				ფურცლის დასახელება: გეგმა
	დირექტორი		ნ.ბაჩიაშვილი		სტადია: პროექტი
	შესრულა		ნ.ბაჩიაშვილი	ობიექტის მისამართი	თარიღი: 11.10.2014
	კონსტრუქტორი				მასშტაბი: 1:100
	დამკვეთი		შ.პ.ს. „ქაზბეგი 1881„	ქ.ობილისი დ. უზნაძის ქუჩა №68ა, საკ. კოდი №01.13.08.010.013	ფორმატი: A-3 / ფურცლები: / ფურცელი: ა-

შენობა №7/2

I სართული გეგმა

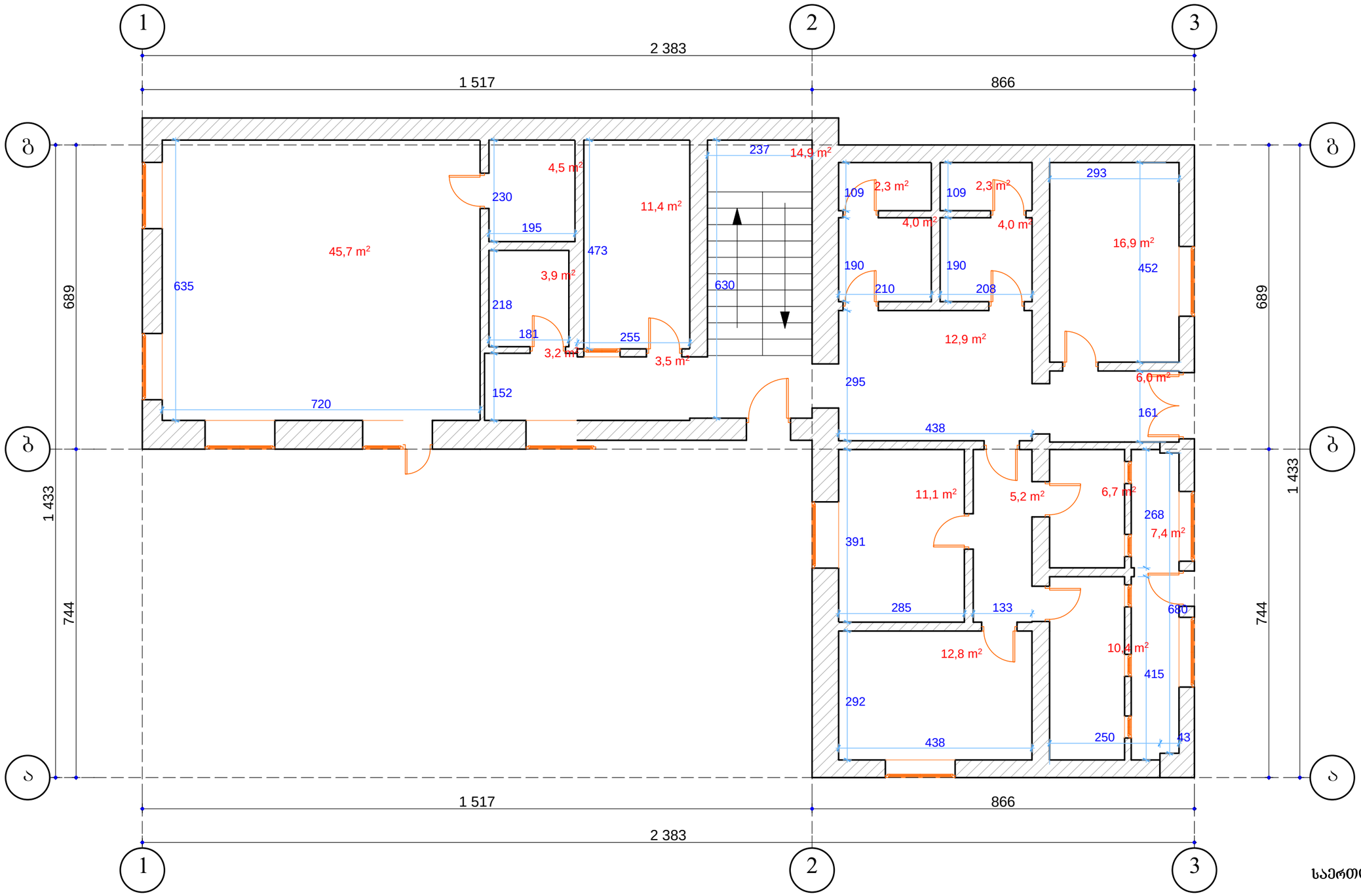

საერთო ფართი 189.0 მ2

ქ.თბილისი,
ბ.ხმელნიცკის ქუჩა №157
E-mail: nibachiashvili@gmail.com
მობ. ტელ. +995 555 390 145

საპროექტო ორგანიზაცია შ.პ.ს. „N.A.D.“				ფურცლის დასახელება: გეგმა
				სტადია: პროექტი
დირექტორი		ნ.ბაჩიაშვილი	ობიექტის მისამართი	თარიღი: 11.10.2014
შესრულა		ნ.ბაჩიაშვილი		მასშტაბი: 1:100
კონსტრუქტორი			ქ.თბილისი დ. უზნაძის ქუჩა №68ა, საკ. კოდი №01.13.08.010.013	ფორმატი: A-3
დამკვეთი		შ.პ.ს. „ჯაზბეგი 1881„		ფურცლები: ფურცელი: ა-

შენობა №7/2
სარდაფის გეგმა

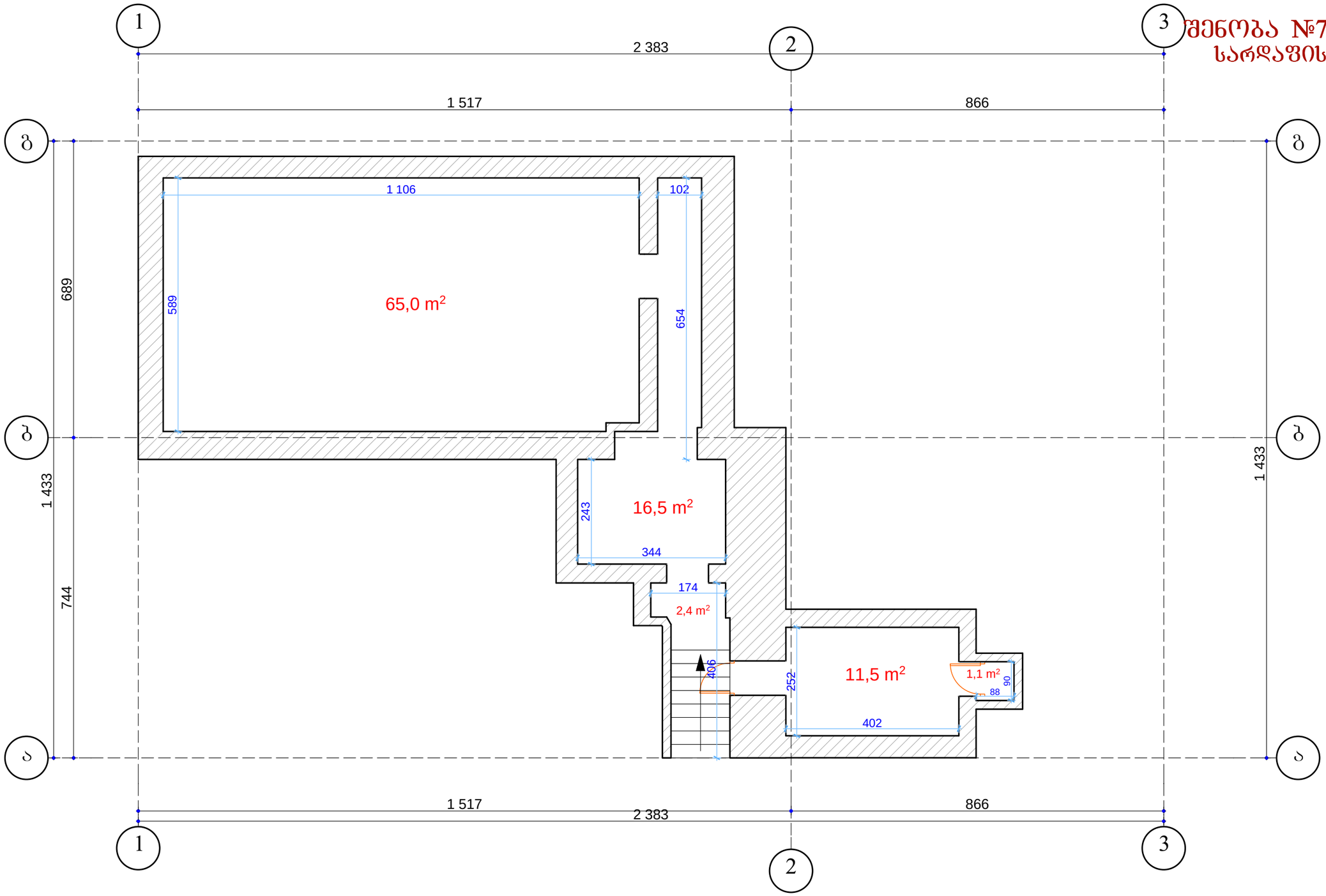

საერთო ფართი 96.5 მ2

ქ.თბილისი, ბ.ხმელნიცკის ქუჩა №157 E-mail: nibachiashvili@gmail.com მობ. ტელ. +995 555 390 145	საპროექტო ორგანიზაცია შ.პ.ს. „N.A.D.“			ფურცლის დასახელება	გეგმა
	დირექტორი		ნ.ბაჩიაშვილი	სტადია	პროექტი
	შეასრულა		ნ.ბაჩიაშვილი	თარიღი	11.10.2014
	კონსტრუქტორი			მასშტაბი	1:100
	დამკვეთი		შ.პ.ს. „ჯაზბეგი 1881„	ფორმატი	ფურცლები / ფურცელი
	ობიექტის მისამართი ქ.თბილისი დ. უზნაძის ქუჩა №68ა, საკ. კოდი №01.13.08.010.013			A-3	ა-

შენობა №8/1; №9/1;
I სართული გეგმა

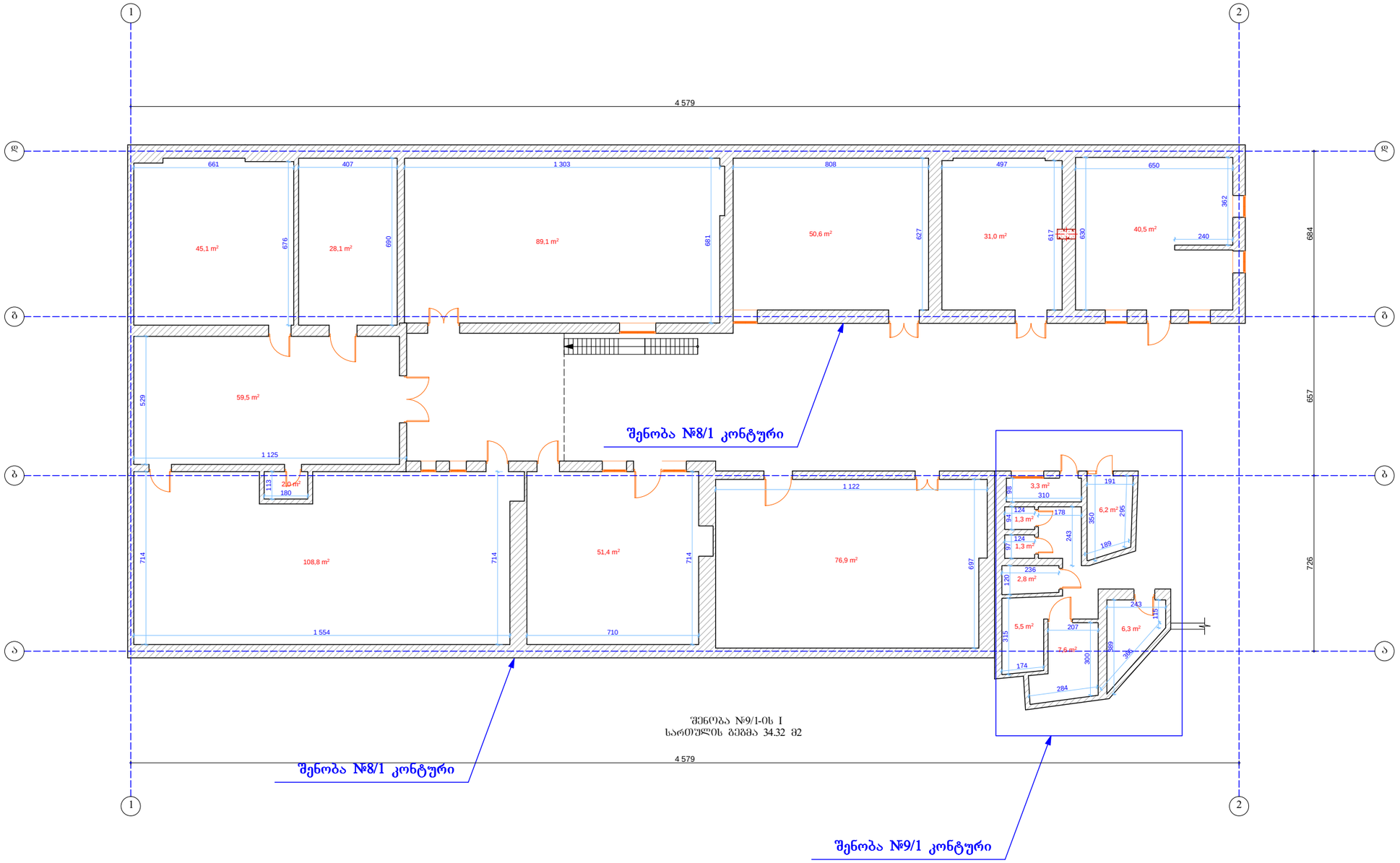

საერთო ფართი 617.47 მ2

ქ.თბილისი,
ბ.ხმელნიცკის ქუჩა №157
E-mail: nibachiashvili@gmail.com
მობ. ტელ. +995 555 390 145

საპროექტო ორგანიზაცია შ.პ.ს. „N.A.D.“				ფურცლის დასახელება	ფასადი
				სტადია	პროექტი
დირექტორი		ნ.ბახიაშვილი	ობიექტის მისამართი	თარიღი	11.10.2014
შეასრულა		ნ.ბახიაშვილი		მასშტაბი	1:200
კონსტრუქტორი			ქ.თბილისი დ. უზნაძის ქუჩა №68ა, საკ. კოდი №01.13.08.010.013	ფორმატი	ფურცლები / ფურცელი
დამკვეთი		შ.პ.ს. „ჯახბეგი 1881„		A-3	/ -

შენობა №10/1
I სართულის გეგმა

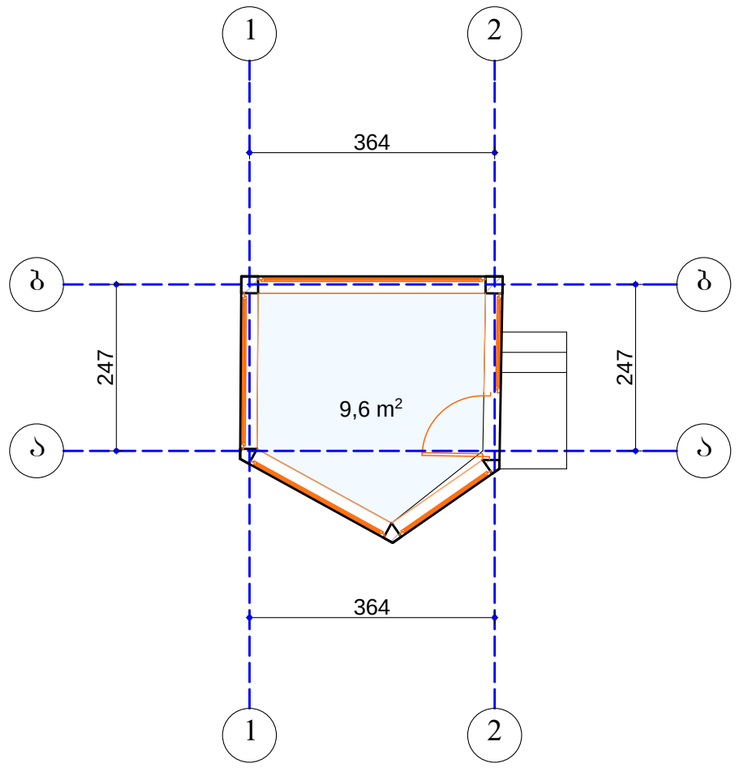

საერთო ფართი 9.6 მ2

ქ.თბილისი, ბ.ხმელნიცკის ქუჩა №157 E-mail: nibachiashvili@gmail.com მობ. ტელ. +995 555 390 145	საპროექტო ორგანიზაცია შ.პ.ს. „N.A.D.“			ობიექტის მისამართი	ფურცლის დასახელება	შესადი	
	დირექტორი		ნ.ბაჩიაშვილი		სტადია	პროექტი	
	შემსრულა		ნ.ბაჩიაშვილი		თარიღი	11.10.2014	
	კონსტრუქტორი			ქ.თბილისი დ. უზნაძის ქუჩა №68ა, საკ. კოდი №01.13.08.010.013	მასშტაბი	1:100	
	დამკვეთი		შ.პ.ს. „ყაზბეგი 1881„		ფორმატი	ფურცლები	ფურცელი
					A-3		

შენობა №3/3; №4/1; №5/2

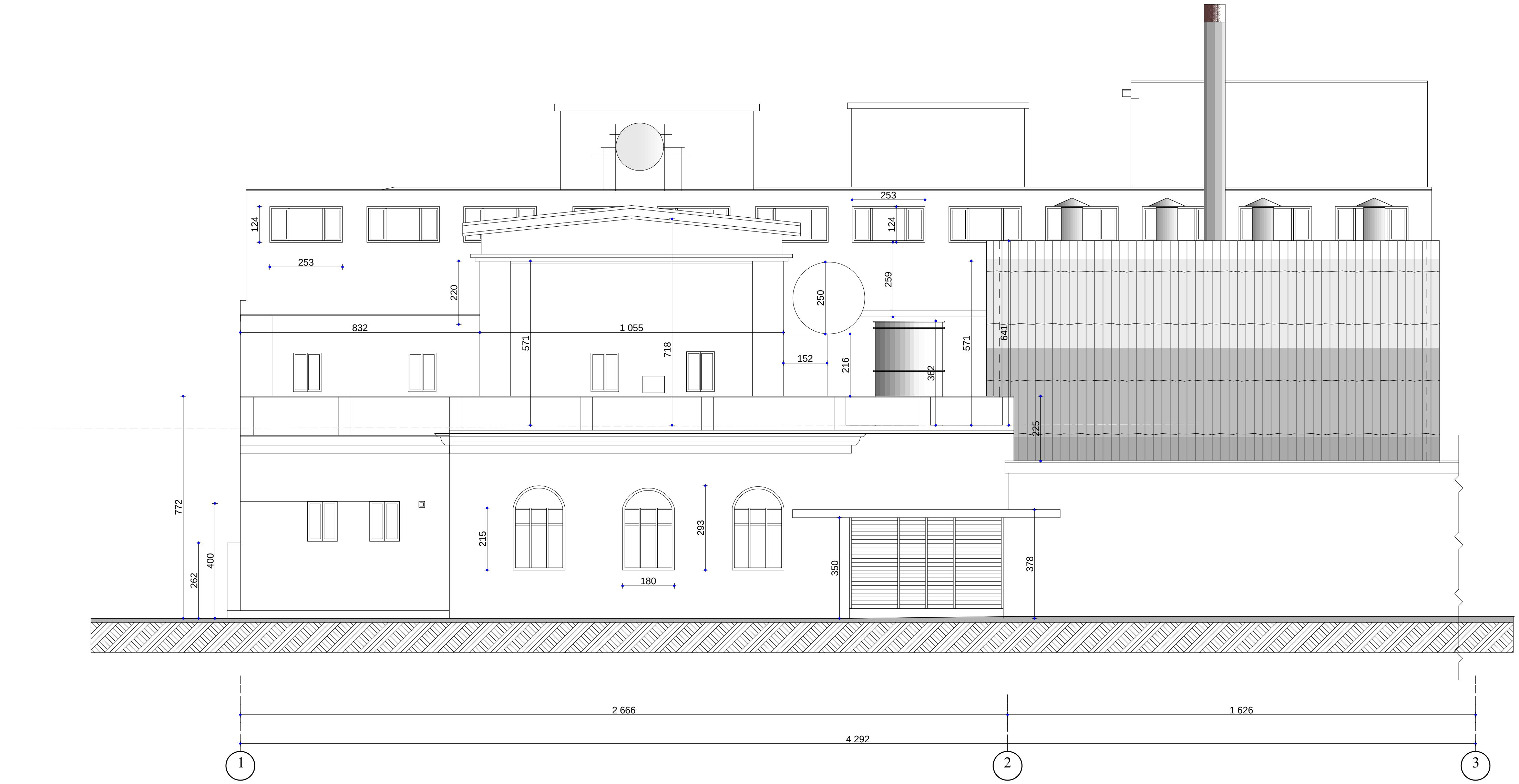

ქ.თბილისი, ბ.ხმელნიცკის ქუჩა №157 E-mail: nibachiashvili@gmail.com მობ. ტელ. +995 555 390 145	საპროექტო ორგანიზაცია შ.პ.ს. „N.A.D.“				ფურცლის დასახელება	ფასადი	
					სტადია	პროექტი	
	დირექტორი		ნ.ბაჩიაშვილი	ობიექტის მისამართი	თარიღი	11.10.2014	
	შეასრულა		ნ.ბაჩიაშვილი		მასშტაბი	1:200	
	კონსტრუქტორი			ქ.თბილისი დ. უზნაძის ქუჩა №68ა, საკ. კოდი №01.13.08.010.013	ფორმატი	ფურცლები	ფურცელი
	დამკვეთი		შ.პ.ს. „ყაზბეგი 1881„		A-3		ა-

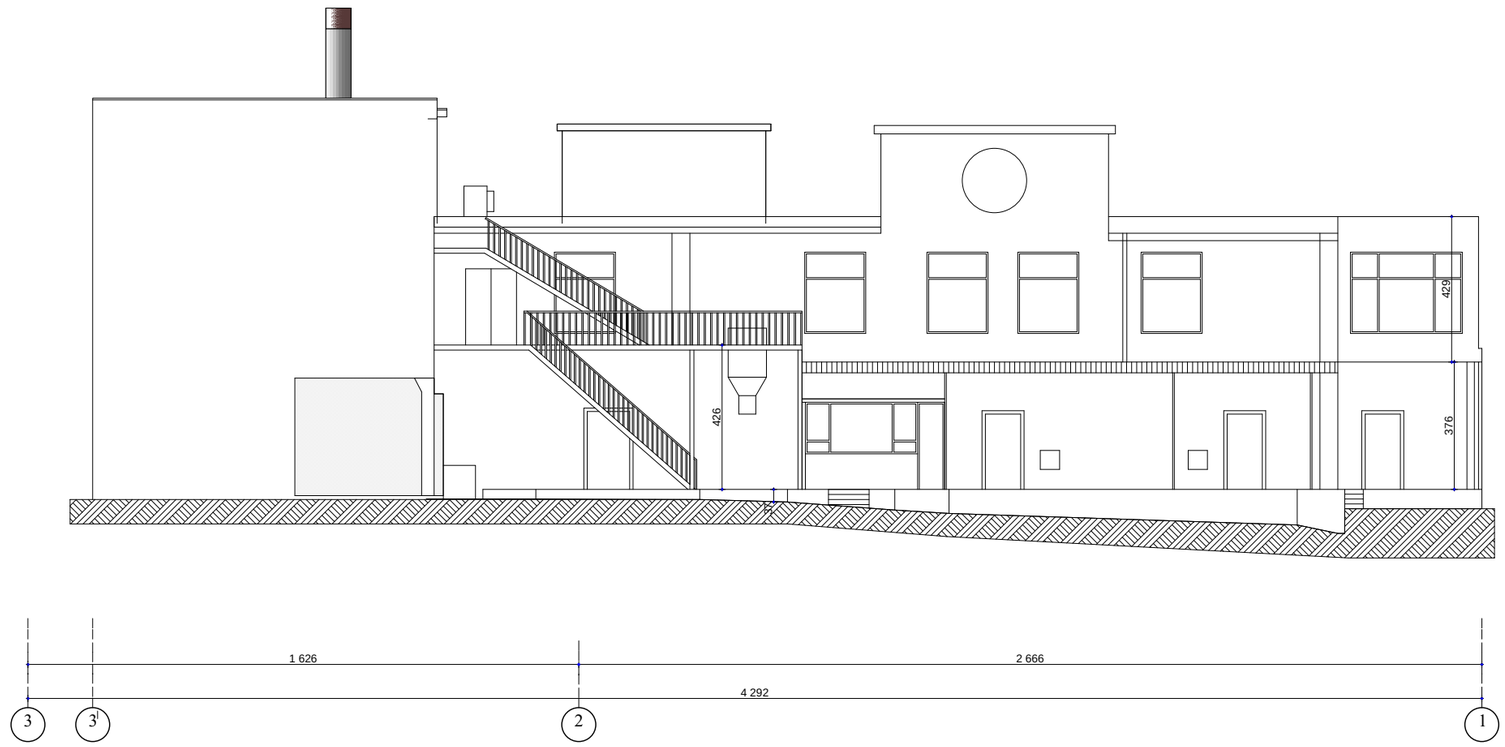

ქ.ობილისი,
ბ.ხმელნიცკის ქუჩა №157
E-mail: nibachiashvili@gmail.com
მობ. ტელ. +995 555 390 145

საპროექტო ორგანიზაცია
შ.პ.ს. „N.A.D.“

დირექტორი		ნ.ბაჩიაშვილი
შესრულა		ნ.ბაჩიაშვილი
კონსტრუქტორი		
დამკვეთი		შ.პ.ს. „ქაზბეგი 1881„

ობიექტის მისამართი

ქ.ობილისი
დ. უზნაძის ქუჩა №68ა,
საკ. კოდი №01.13.08.010.013

ფურცლის დასახელება	**ფასადი**	
სტადია	პროექტი	
თარიღი	11.10.2014	
მასშტაბი	1:200	
ფორმატი	ფურცლები	ფურცელი
A-3		ა-

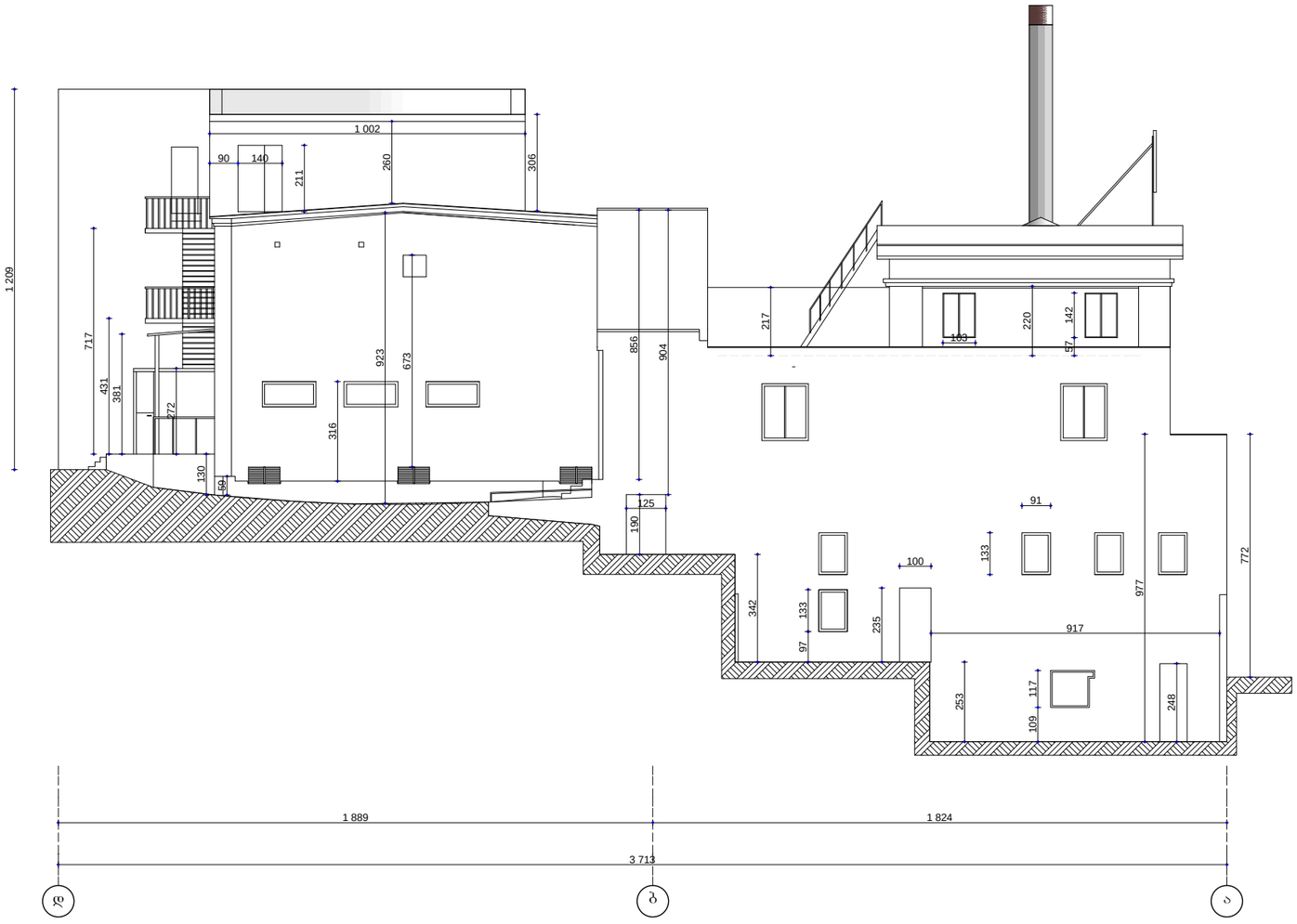

ქ.თბილისი,
ბ.ხმელნიცკის ქუჩა №157
E-mail: nibachiashvili@gmail.com
მობ. ტელ. +995 555 390 145

საპროექტო ორგანიზაცია
შ.პ.ს. „N.A.D.“

დირექტორი		ნ.ბაჩიაშვილი
შეასრულა		ნ.ბაჩიაშვილი
კონსტრუქტორი		
დამკვეთი		შ.პ.ს. „ჟაზეგი 1881„

ობიექტის მისამართი

ქ.თბილისი
დ. უზნაძის ქუჩა №68ა,
საკ. კოდი №01.13.08.010.013

ფურცლის დასახელება	**ფასადი**	
სტადია	პროექტი	
თარიღი	11.10.2014	
მასშტაბი	1:200	
ფორმატი	ფურცლები	ფურცელი
A-3		ა-

შენობა №7/2
ფასადი "1–3" ღერძებში

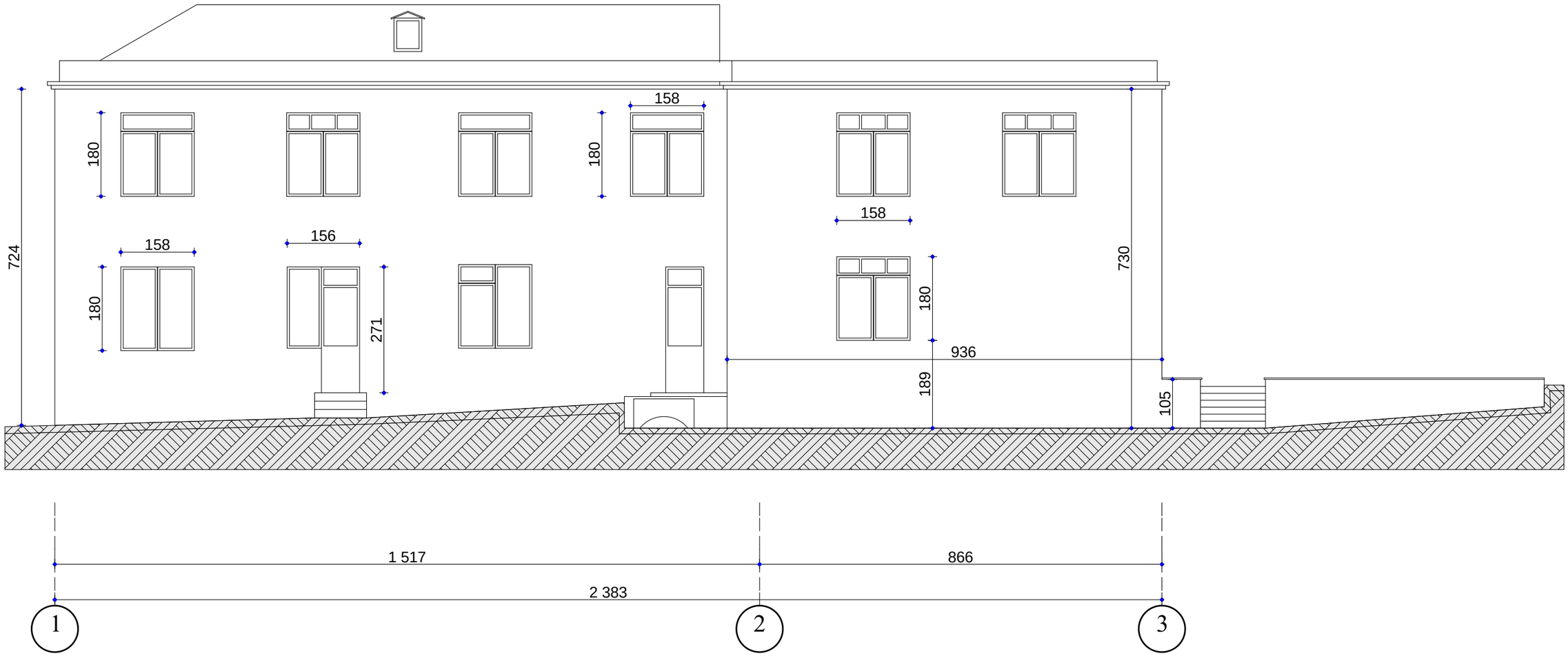

ქ.თბილისი, ბ.ხმელნიცკის ქუჩა №157 E-mail: nibachiashvili@gmail.com მობ. ტელ. +995 555 390 145	საპროექტო ორგანიზაცია შ.პ.ს. „N.A.D.“				ფურცლის დასახელება: ფასადი
	დირექტორი		ნ.ბაჩიაშვილი		სტადია: პროექტი
	შესრულა		ნ.ბაჩიაშვილი	ობიექტის მისამართი	თარიღი: 11.10.2014
	კონსტრუქტორი				მასშტაბი: 1:100
	დამკვეთი		შ.პ.ს. „ჯაზბეგი 1881„	ქ.თბილისი დ. უზნაძის ქუჩა №68ა, საკ. კოდი №01.13.08.010.013	ფორმატი: A-3 / ფურცლები: / ფურცელი: ა-

შენობა №7/2
ფასადი "ა–გ" ღერძებში

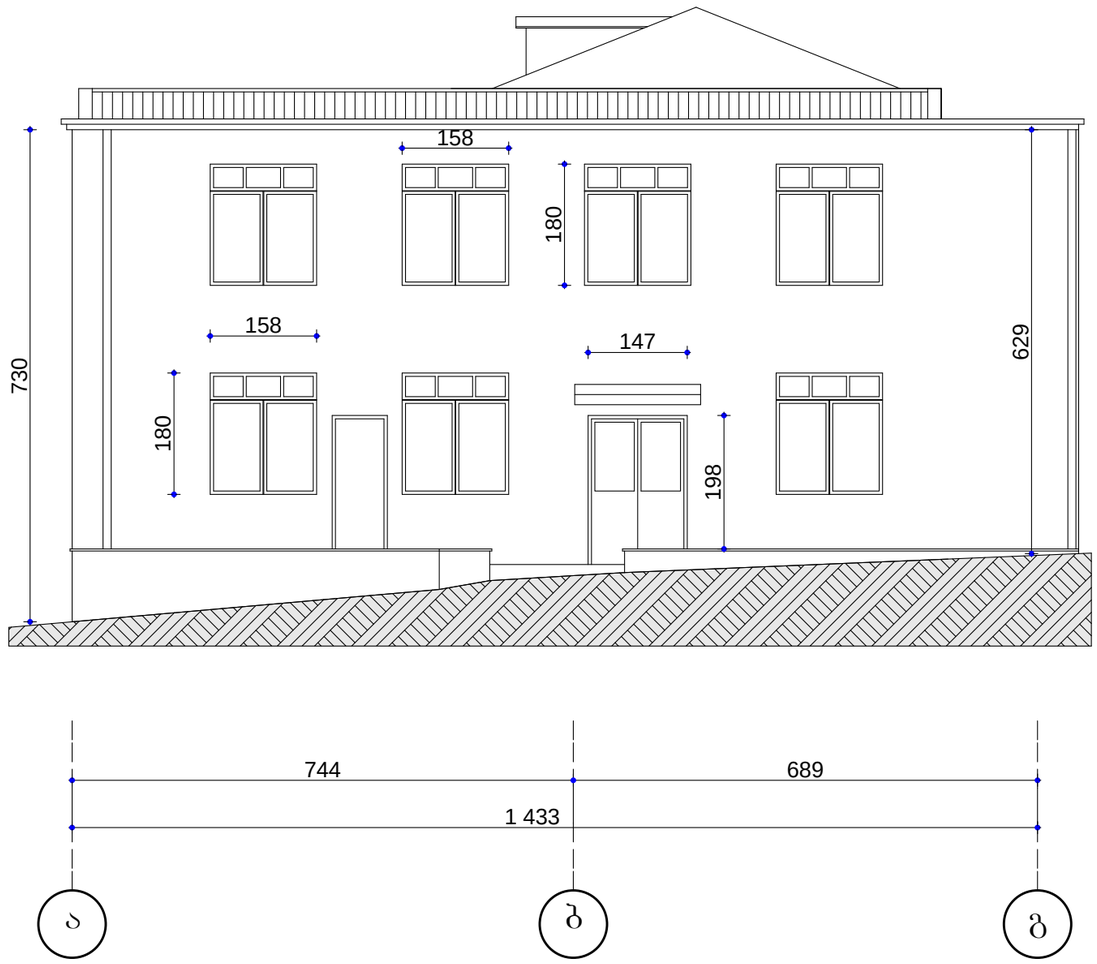

ქ.თბილისი, ბ.ხმელნიცკის ქუჩა №157 E-mail: nibachiashvili@gmail.com მობ. ტელ. +995 555 390 145	საპროექტო ორგანიზაცია შ.პ.ს. „N.A.D.“				ფურცლის დასახელება: ფასადი
	დირექტორი		ნ.ბაჩიაშვილი		სტადია: პროექტი
	შეასრულა		ნ.ბაჩიაშვილი	ობიექტის მისამართი	თარიღი: 11.10.2014
	კონსტრუქტორი				მასშტაბი: 1:100
	დამკვეთი		შ.პ.ს. „ქაზბეგი 1881„	ქ.თბილისი დ. უზნაძის ქუჩა №68ა, საკ. კოდი №01.13.08.010.013	ფორმატი: A-3 / ფურცლები: / ფურცელი: ა-

შენობა №7/2
ფასადი "3–1" ღერძებში

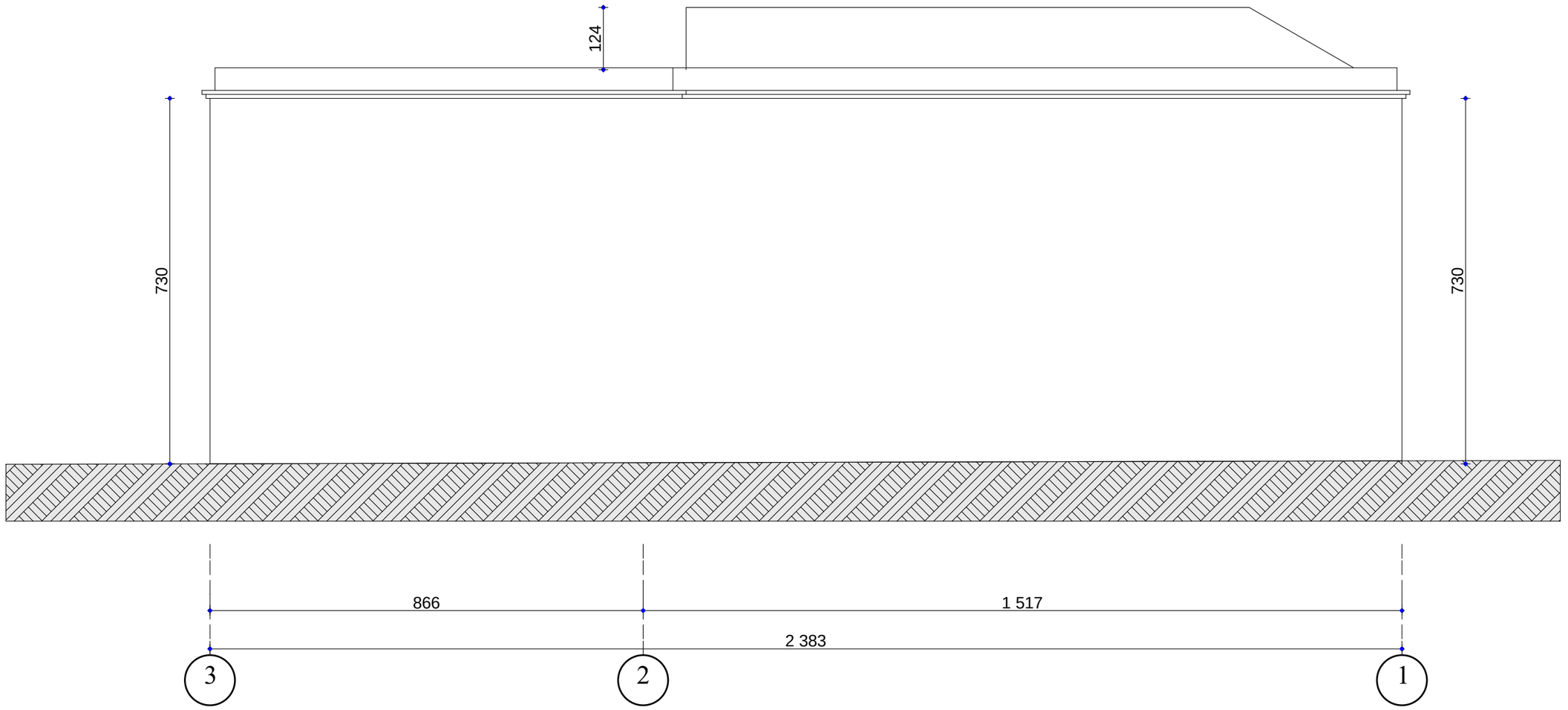

ქობილისი, ბ.ხმელნიცკის ქუჩა №157 E-mail: nibachiashvili@gmail.com მობ. ტელ. +995 555 390 145	საპროექტო ორგანიზაცია შ.პ.ს. „N.A.D.“				ფურცლის დასახელება: ფასადი
	დირექტორი		ნ.ბაჩიაშვილი	ობიექტის მისამართი	სტადია: პროექტი
	შეასრულა		ნ.ბაჩიაშვილი		თარიღი: 11.10.2014
	კონსტრუქტორი				მას'შტაბი: 1:100
	დამკვეთი		შ.პ.ს. „ჟაზბეგი 1881„	ქობილისი დ. უზნაძის ქუჩა №68ა, საკ. კოდი №01.13.08.010.013	ფორმატი: A-3 / ფურცლები: / ფურცელი: ა-

შენობა №7/2
ფასადი "გ–ა" ღერძებში

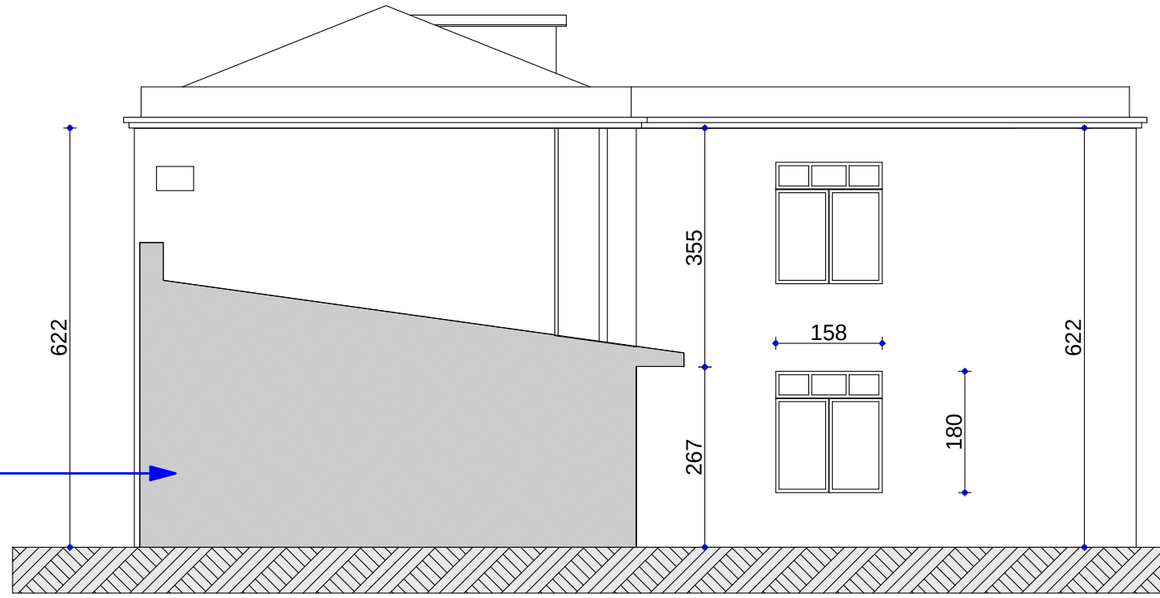

შენობა №8/1 კონტური

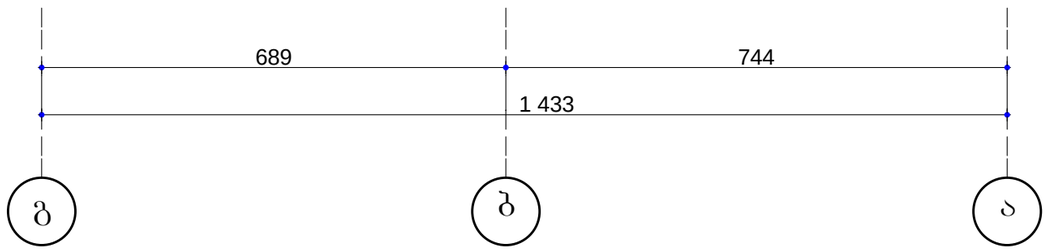

ქ.ბათუმი,
ბ.ჰმელნიცკის ქუჩა №157
E-mail: nibachiashvili@gmail.com
მობ. ტელ. +995 555 390 145

საპროექტო ორგანიზაცია შ.პ.ს. „N.A.D.“				ფურცლის დასახელება	შენობა
				სტადია	პროექტი
დირექტორი		ნ.ბაჩიაშვილი	ობიექტის მისამართი	თარიღი	11.10.2014
შესრულა		ნ.ბაჩიაშვილი		მასშტაბი	1:100
კონსტრუქტორი			ქ.ბათუმი დ. უზნაძის ქუჩა №68ა, საკ. კოდი №01.13.08.010.013	ფორმატი	ფურცლები / ფურცელი
დამკვეთი		შ.პ.ს. „ჯაზგი 1881„		A-3	ა-

შენობა №8/1; №9/1;
ფასადი "1–2" ღერძებში

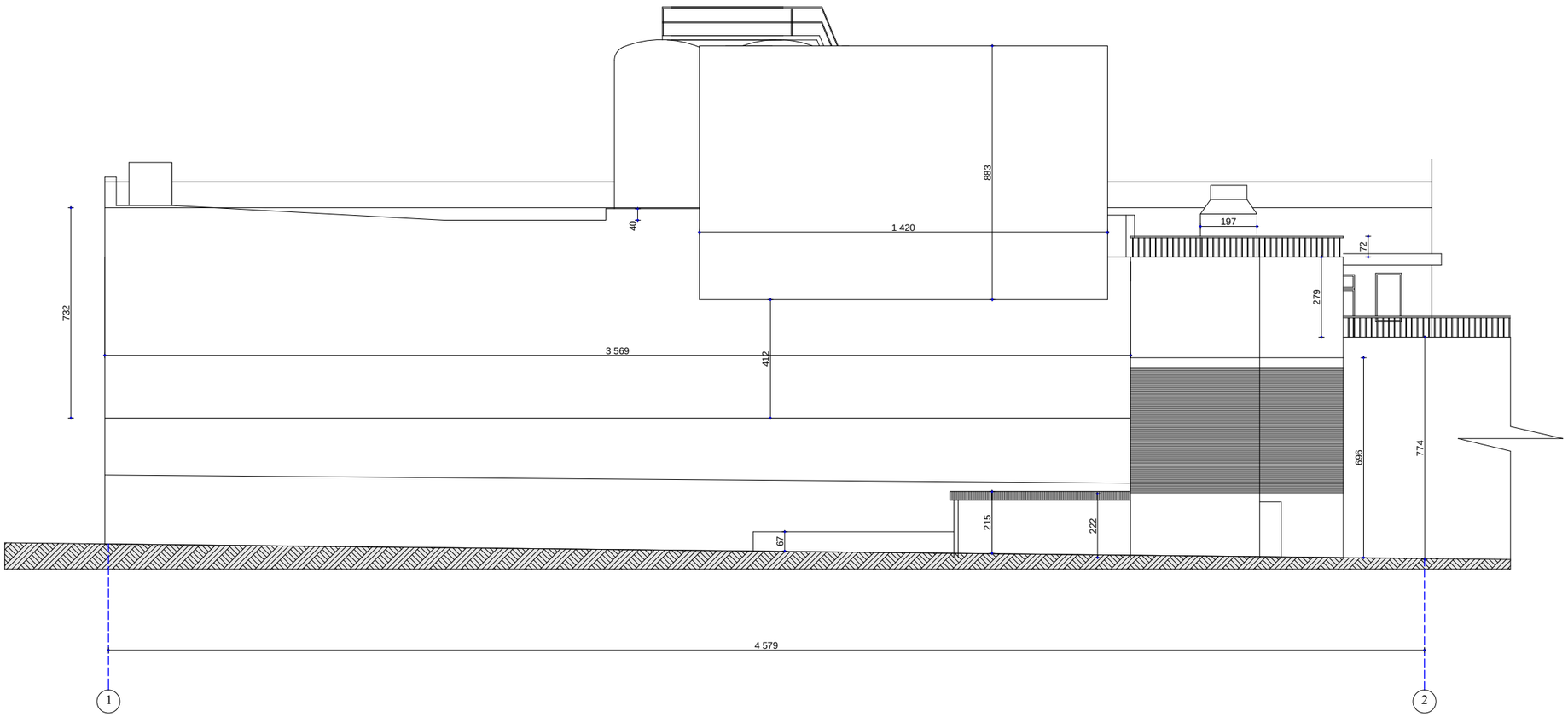

ქობილისი, ბ.ხმელნიცკის ქუჩა №157 E-mail: nibachiashvili@gmail.com მობ. ტელ. +995 555 390 145	საპროექტო ორგანიზაცია შ.პ.ს. „N.A.D.“			ფურცლის დასახელება	ფასადი
				სტადია	პროექტი
	დირექტორი		ნ.ბაჩიაშვილი	თარიღი	11.10.2014
	შესრულა		ნ.ბაჩიაშვილი	მასშტაბი	1:200
	კონსტრუქტორი			ფორმატი	ფურცლები / ფურცელი
	დამკვეთი		შ.პ.ს. „ყაზბეგი 1881„	A-3	/ ა-

ობიექტის მისამართი: ქობილისი დ. უზნაძის ქუჩა №68ა, საკ. კოდი №01.13.08.010.013

შენობა №8/1; №9/1;
ფასადი "1–2" ღერძებში

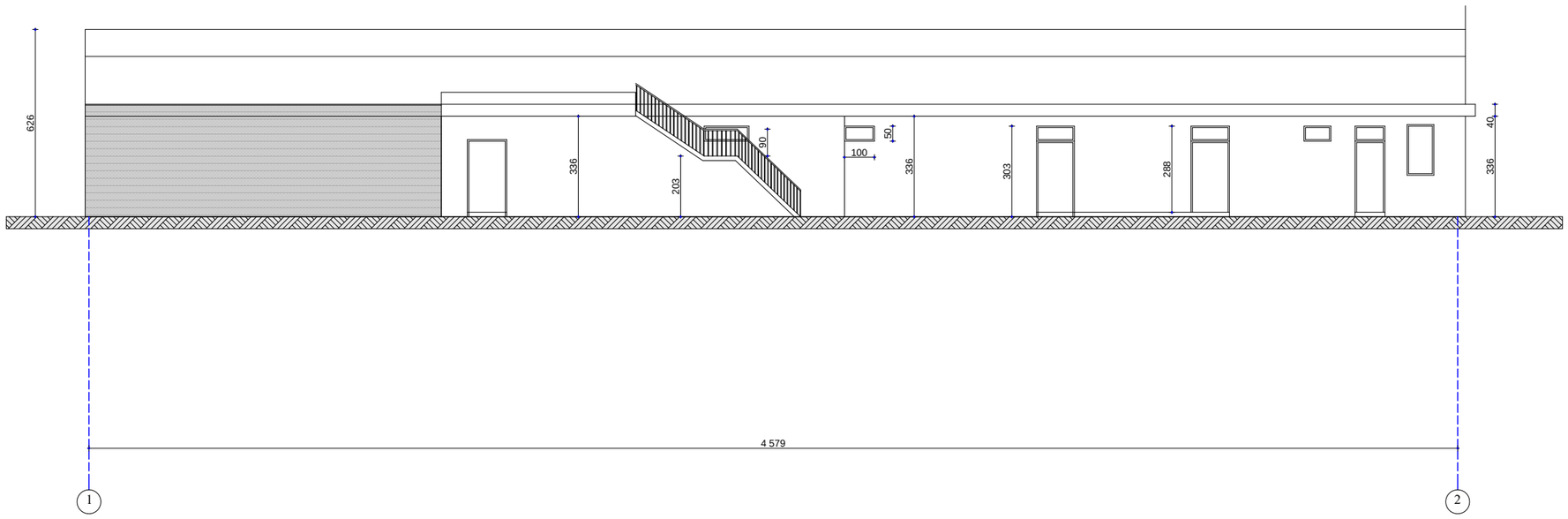

ქობილისი, ბ.ხმელნიცკის ქუჩა №157 E-mail: nibachiashvili@gmail.com მობ. ტელ. +995 555 390 145	საპროექტო ორგანიზაცია შ.პ.ს. „N.A.D.“				ფურცლის დასახელება: ფასადი
	დირექტორი		ნ.ბაჩიაშვილი		სტადია: პროექტი
	შესრულა		ნ.ბაჩიაშვილი	ობიექტის მისამართი	თარიღი: 11.10.2014
	კონსტრუქტორი				მასშტაბი: 1:200
	დამკვეთი		შ.პ.ს. „ყაზბეგი 1881„	ქობილისი დ. უზნაძის ქუჩა №68ა, საკ. კოდი №01.13.08.010.013	ფორმატი: A-3; ფურცლები: ; ფურცელი: ა-

შენობა №8/1; №9/1;
ფასადი "ა-დ" ღერძებში

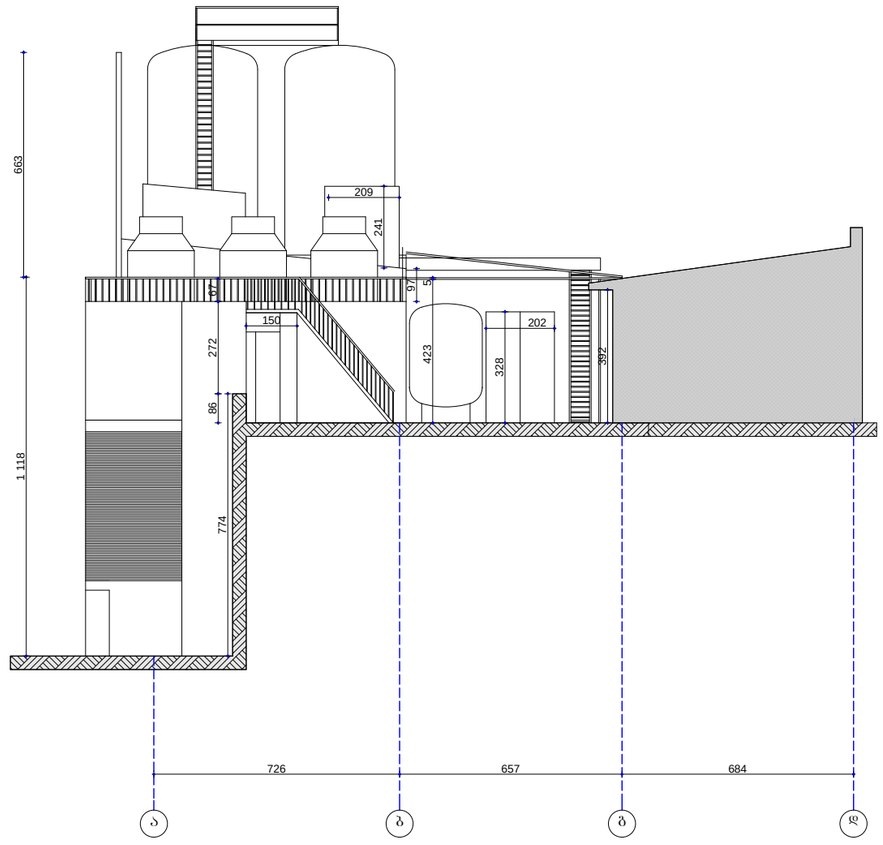

ქ.თბილისი, ბ.ხმელნიცკის ქუჩა №157 E-mail: nibachiashvili@gmail.com მობ. ტელ. +995 555 390 145	საპროექტო ორგანიზაცია შ.პ.ს. „N.A.D.“			ფურცლის დასახელება: ფასადი
	დირექტორი		ნ.ბაჩიაშვილი	სტადია: პროექტი
	შემსრულა		ნ.ბაჩიაშვილი	თარიღი: 11.10.2014
	კონსტრუქტორი			მასშტაბი: 1:200
	დამკვეთი		შ.პ.ს. „ყაზბეგი 1881„	ფორმატი: A-3

ობიექტის მისამართი

ქ.თბილისი
დ. უზნაძის ქუჩა №68ა,
საკ. კოდი №01.13.08.010.013

ფურცლები: ფურცელი ა-

შენობა №8/1; №9/1;
ფასადი "2-1" ღერძებში

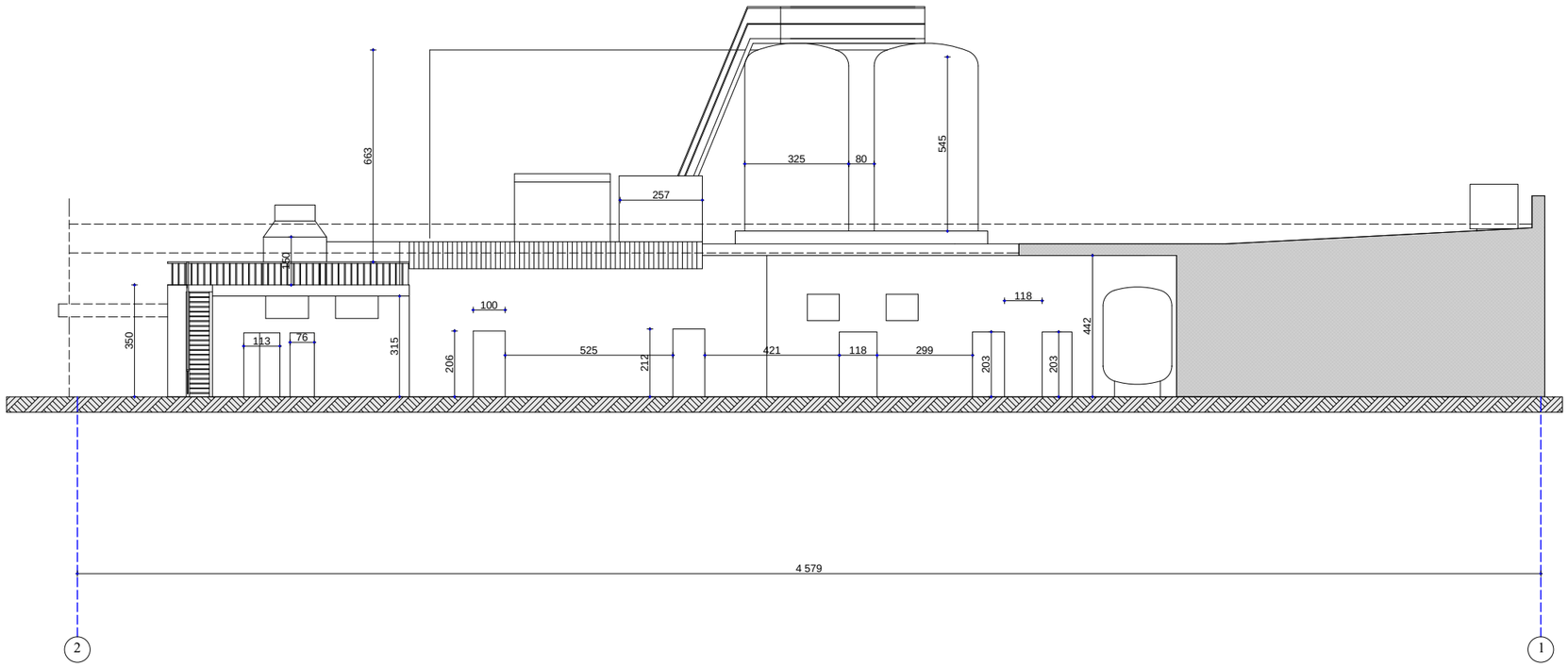

ქ.თბილისი, ბ.ხმელნიცკის ქუჩა №157 E-mail: nibachiashvili@gmail.com მობ. ტელ. +995 555 390 145	საპროექტო ორგანიზაცია შ.პ.ს. „N.A.D.“				ფურცლის დასახელება: **ფასადი**
	დირექტორი		ნ.ბაჩიაშვილი	**ობიექტის მისამართი**	სტადია: პროექტი
	შესრულა		ნ.ბაჩიაშვილი		თარიღი: 11.10.2014
	კონსტრუქტორი				მასშტაბი: 1:200
	დამკვეთი		შ.პ.ს. „ყაზბეგი 1881„	ქ.თბილისი დ. უზნაძის ქუჩა №68ა, საკ. კოდი №01.13.08.010.013	ფორმატი: A-3 / ფურცლები: / ფურცელი: ა-

შენობა №8/1; №9/1;
ფასადი "დ-ა" ღერძებში

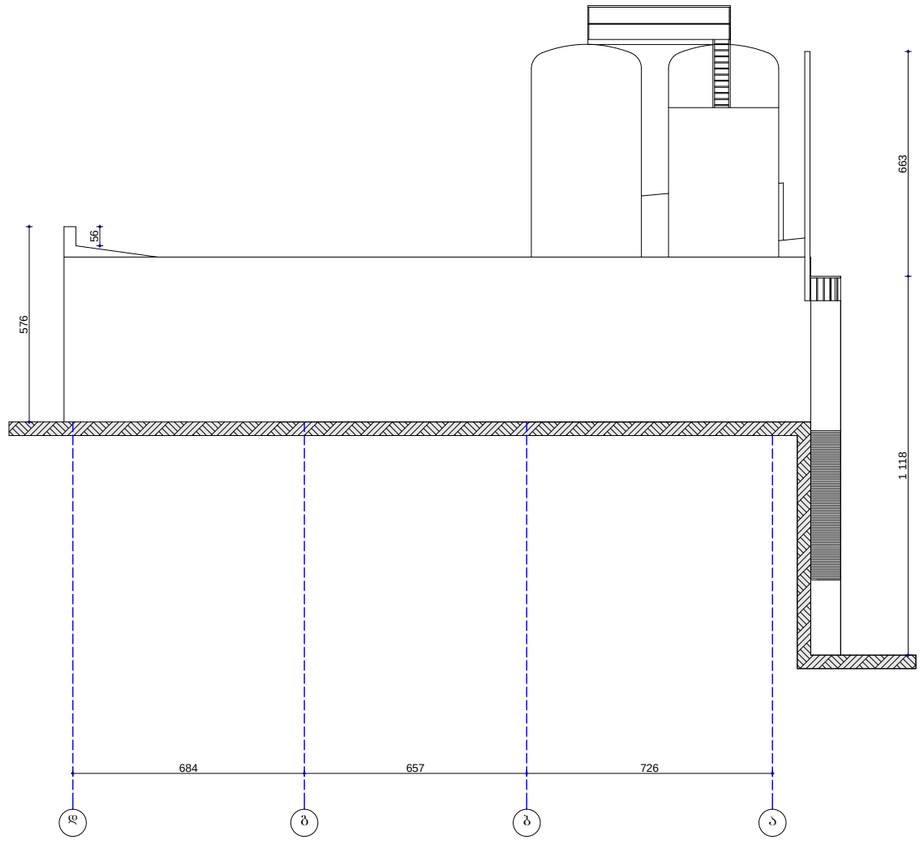

ქ.თბილისი, ბ.ხმელნიცკის ქუჩა №157 E-mail: nibachiashvili@gmail.com მობ. ტელ. +995 555 390 145	საპროექტო ორგანიზაცია შ.პ.ს. „N.A.D.“				ფურცლის დასახელება: ფასადი
					სტადია: პროექტი
	დირექტორი		ნ.ბაჩიაშვილი	ობიექტის მისამართი	თარიღი: 11.10.2014
	შეასრულა		ნ.ბაჩიაშვილი		მას'შტაბი: 1:200
	კონსტრუქტორი			ქ.თბილისი დ. უზნაძის ქუჩა №68ა, საკ. კოდი №01.13.08.010.013	ფორმატი: A-3; ფურცლები: ; ფურცელი: ა-
	დამკვეთი		შ.პ.ს. „ყაზბეგი 1881„		

შენობა №10/1
ფასადი "1–2" ღერძებში

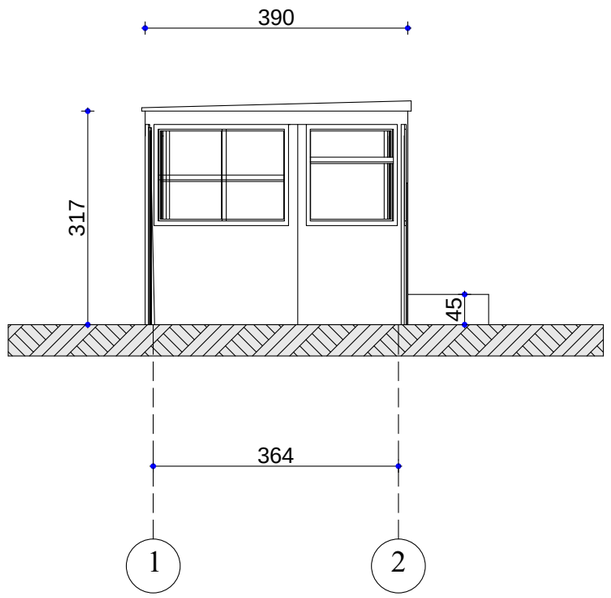

ქ.თბილისი, ბ.ხმელნიცკის ქუჩა №157 E-mail: nibachiashvili@gmail.com მობ. ტელ. +995 555 390 145	საპროექტო ორგანიზაცია შ.პ.ს. „N.A.D.“				ფურცლის დასახელება	ფასადი	
					სტადია	პროექტი	
	დირექტორი		ნ.ბაიაშვილი	ობიექტის მისამართი	თარიღი	11.10.2014	
	შეასრულა		ნ.ბაიაშვილი		მასშტაბი	1:100	
	კონსტრუქტორი			ქ.თბილისი დ. უზნაძის ქუჩა №68ა, საკ. კოდი №01.13.08.010.013	ფორმატი	ფურცლები	ფურცელი
	დამკვეთი		შ.პ.ს. „ჯაზბეგი 1881„		A-3		ა-

შენობა №10/1
ფასადი "ა-ბ" ღერძებში

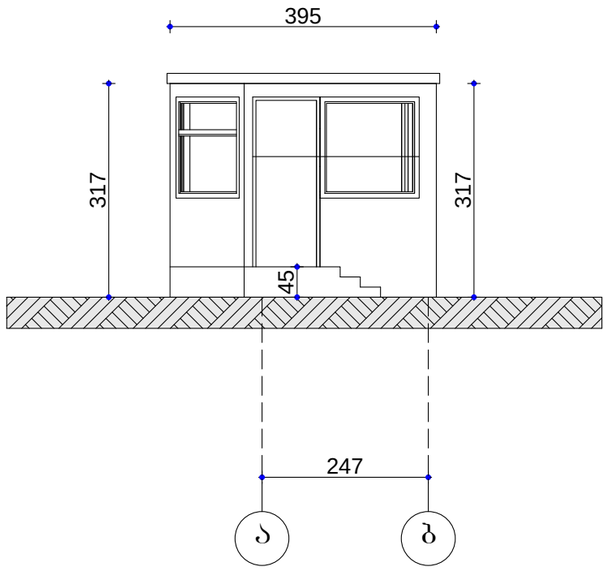

ქ.თბილისი, ბ.ხმელნიცკის ქუჩა №157 E-mail: nibachiashvili@gmail.com მობ. ტელ. +995 555 390 145	საპროექტო ორგანიზაცია შ.პ.ს. „N.A.D.“				ფურცლის დასახელება: ფასადი
	დირექტორი		ნ.ბაჩიაშვილი	ობიექტის მისამართი	სტადია: პროექტი
	შეასრულა		ნ.ბაჩიაშვილი		თარიღი: 11.10.2014
	კონსტრუქტორი				მასშტაბი: 1:100
	დამკვეთი		შ.პ.ს. „ყაზბეგი 1881„	ქ.თბილისი დ. უზნაძის ქუჩა №68ა, საკ. კოდი №01.13.08.010.013	ფორმატი: A-3 / ფურცლები / ფურცელი: ა-

შენობა №10/1
ფასადი "ა-ბ" ღერძებში

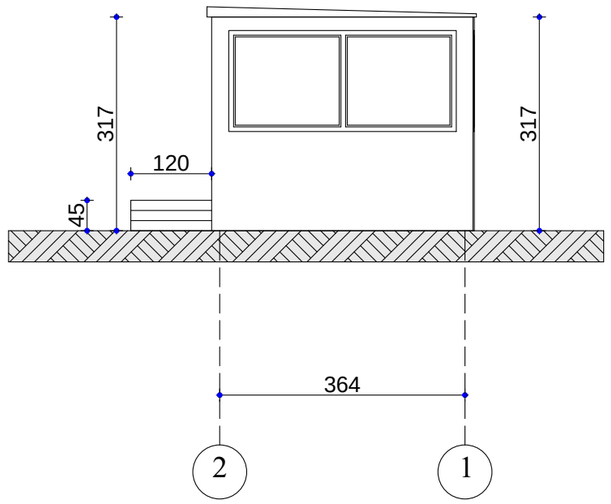

ქ.თბილისი, ბ.ხმელნიცკის ქუჩა №157 E-mail: nibachiashvili@gmail.com მობ. ტელ. +995 555 390 145	საპროექტო ორგანიზაცია შ.პ.ს. „N.A.D.“			ფურცლის დასახელება	შასადი
				სტადია	პროექტი
	დირექტორი		ნ.ბაჩიაშვილი	თარიღი	11.10.2014
ობიექტის მისამართი	შეასრულა		ნ.ბაჩიაშვილი	მასშტაბი	1:100
	კონსტრუქტორი			ფორმატი	ფურცლები / ფურცელი
ქ.თბილისი დ. უზნაძის ქუჩა №68ა, საკ. კოდი №01.13.08.010.013	დამკვეთი		შ.პ.ს. „ჯაზბეგი 1881„	A-3	ა-

შენობა №10/1
ფასადი "ბ-ა" ღერძებში

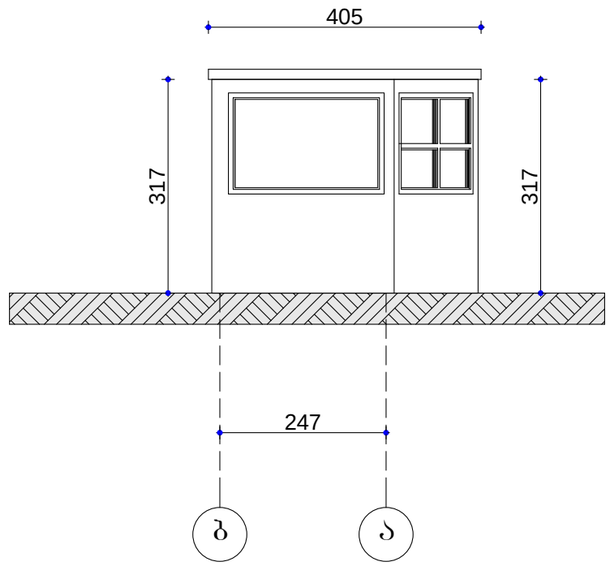

ქ.თბილისი, ბ.ხმელნიცკის ქუჩა №157 E-mail: nibachiashvili@gmail.com მობ. ტელ. +995 555 390 145	საპროექტო ორგანიზაცია შ.პ.ს. „N.A.D.“				ფურცლის დასახელება: ფასადი
	დირექტორი		ნ.ბაჩიაშვილი		სტადია: პროექტი
	შესრულა		ნ.ბაჩიაშვილი	ობიექტის მისამართი	თარიღი: 11.10.2014
	კონსტრუქტორი				მასშტაბი: 1:100
	დამკვეთი		შ.პ.ს. „ჯაზბეგი 1881„	ქ.თბილისი დ. უზნაძის ქუჩა №68ა, საკ. კოდი №01.13.08.010.013	ფორმატი: A-3 / ფურცლები: / ფურცელი: ა-

სადემონტაჟო გეგმა
მ 1:500

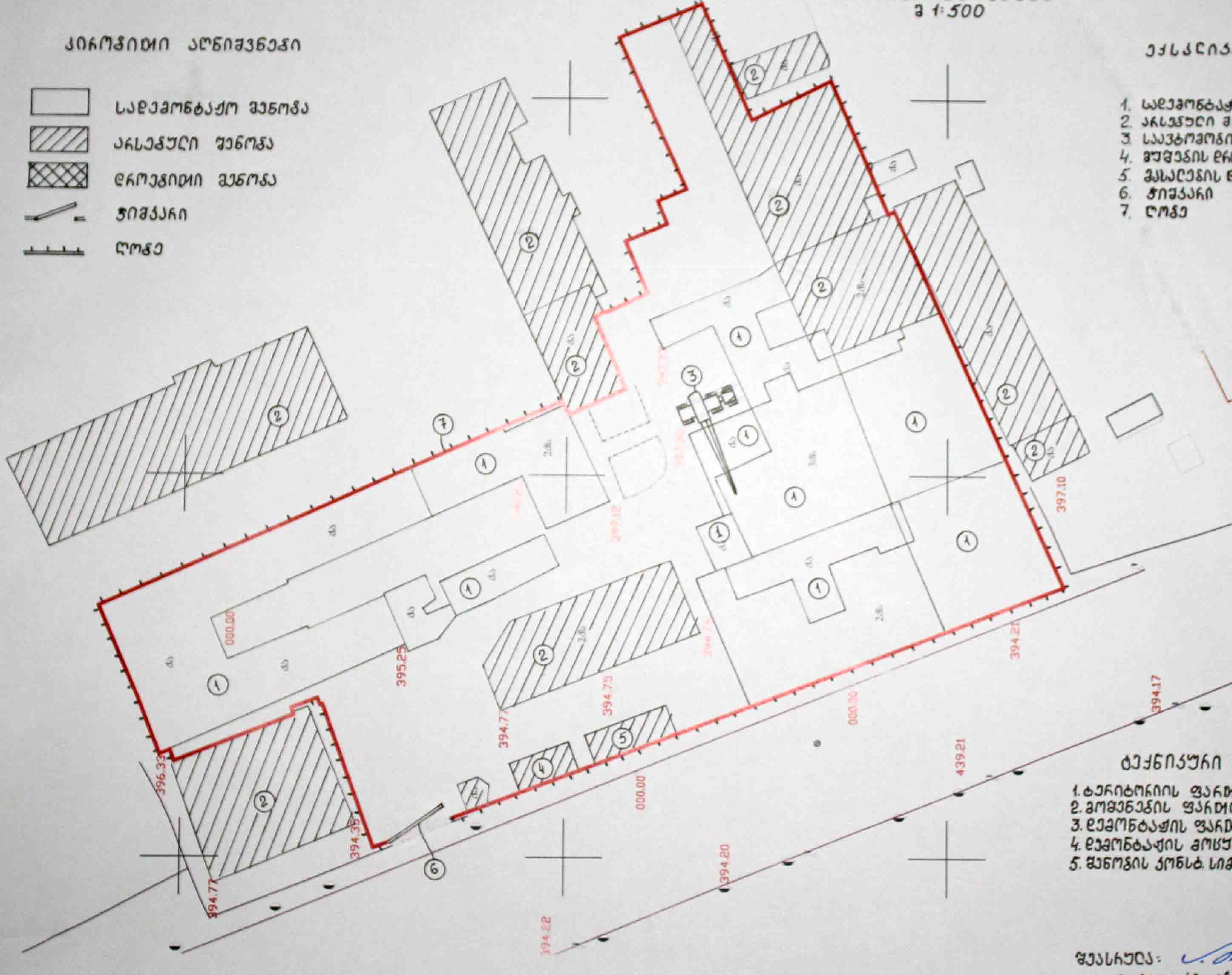

პირობითი აღნიშვნები

- სადემონტაჟო შენობა
- არსებული შენობა
- დროებითი შენობა
- ჭიშკარი
- ღობე

ექსპლიკაცია

1. სადემონტაჟო შენობა
2. არსებული შენობა
3. საავტომობილო ამწე
4. მუშების დროებითი ოთახი
5. მასალების დასაწყობის ზონა
6. ჭიშკარი
7. ღობე

ტექნიკური მონაცემები

1. ტერიტორიის ფართი . . . . . . 5899.00 მ²
2. შენობების ფართი . . . . . . 1572.61 მ²
3. დემონტაჟის ფართი . . . . . . 4337.74 მ²
4. დემონტაჟის მოცულობა . . . . . . 13013.22 მ³
5. შენობის კონს. სიმაღლე . . . . . . 12.5 მ

შეასრულა: /ა. მაისაშვილი/
avtomaisachvili@gmail.com
593 31·23·80

დემონტაჟის დღიური გრაფიკი

სამუშაოების ჩამონათვალი	I თვე						II თვე						III თვე						IV თვე					
	5	10	15	20	25	30	5	10	15	20	25	30	5	10	15	20	25	30	5	10	15	20	25	30
სახურავების დემონტაჟი									70															
კარ-ფანჯრების დემონტაჟი												70												
კედლების დემონტაჟი															70									
ჭერებისა და იატაკების დემონტაჟი																	70							
ტერიტორიიდან სამშენებლო ნაგვის გატანა																90								

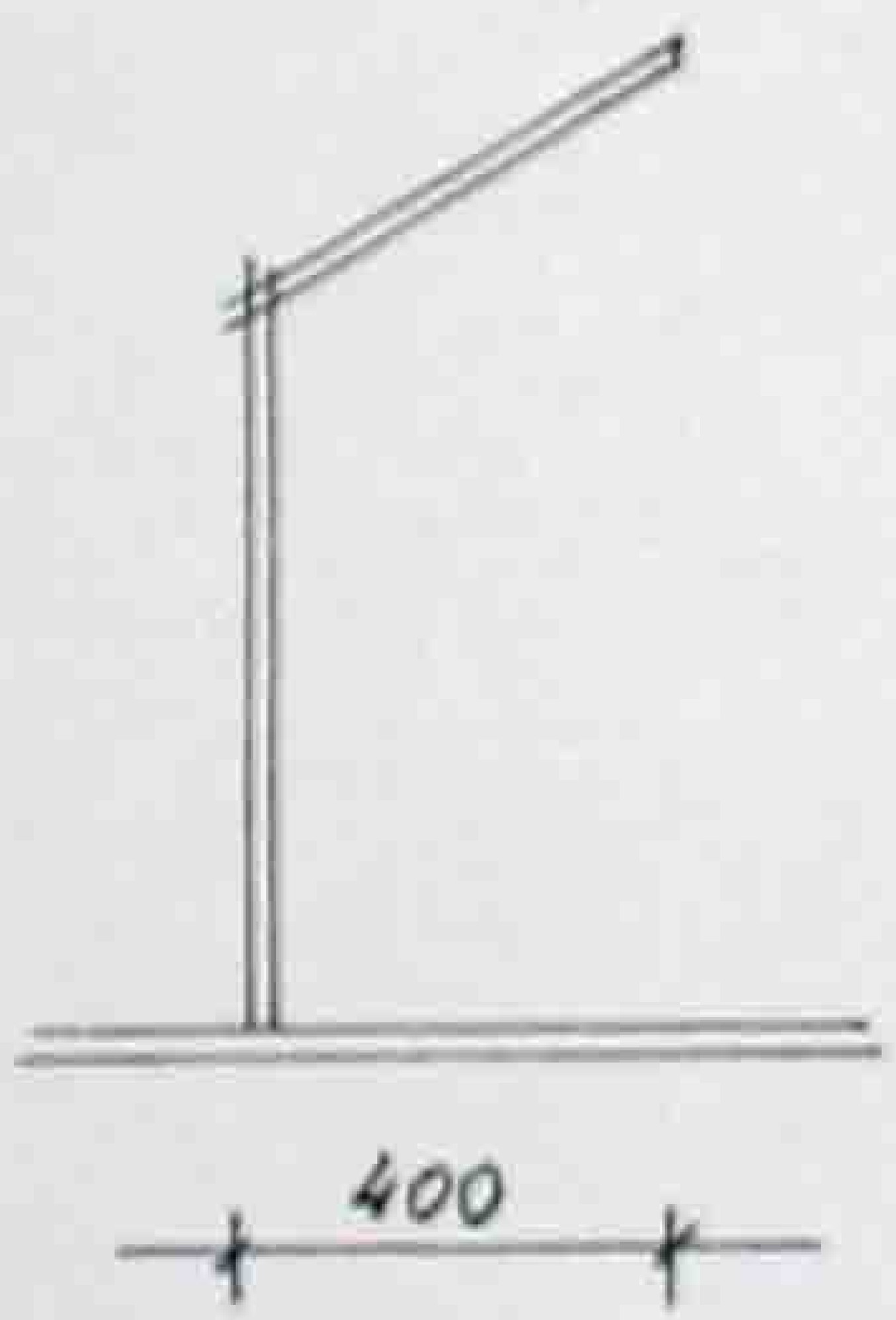

შეასრულა: ა.მაისაჩვილი
avtomaisachvili@gmaie.com
593 31-23-80