კონსტრუქციული დასკვნა

ქ. თბილისში, დიდი დიღმის დასახლებაში, ი. პეტრიწის 16 და 16ა კორპუსების მიმდებარედ არსებულ მიწის ნაკვეთზე მრავალბინიანი საცხოვრებელი სახლის მშენებლობისას მიმდებარედ არსებული ორსართულიანი შენობის შუძე-საძირკვლებზე გავლენის ასაცილებლად საჭიროა:

ქვაბულის მოჭრამდე არსებულ და მიმდებარე შენობებს შორის მოეწყოს ნაბურღ-ნატენი ხიმინჯების (Ø40 ბიჯი 1.0 მ. L=6.0 მ.) რიგი, რისე შემდეგადაც შესაძლებელია ქვაბულის მოჭრა.

გემოთ აღნიშნული სამუშაობის მიმდევრობის შემხთხვევაში არსებული შენობის მდგრადობას საფრთხე არ ემუქრება

ინჟინერ-კონსტრუქტორი: ა.კორტავა

26-03-2015

2015	Разработано Проверено Н.контроль ГИП			Общественное здание с бассейном	
Обозначение	Наименование				
	Технология производства работ				
	Технологическая карта				
	Схема производства работ по устройству монолитных железобетонных конструкций				
	Общие указания по производству работ по устройству монолитных железобетонных конструкций. Опалубочные работы. Армирование. Бетонирование.				

მონ. რ/ბ ხიმინჯის ხ-1-ის არმირება

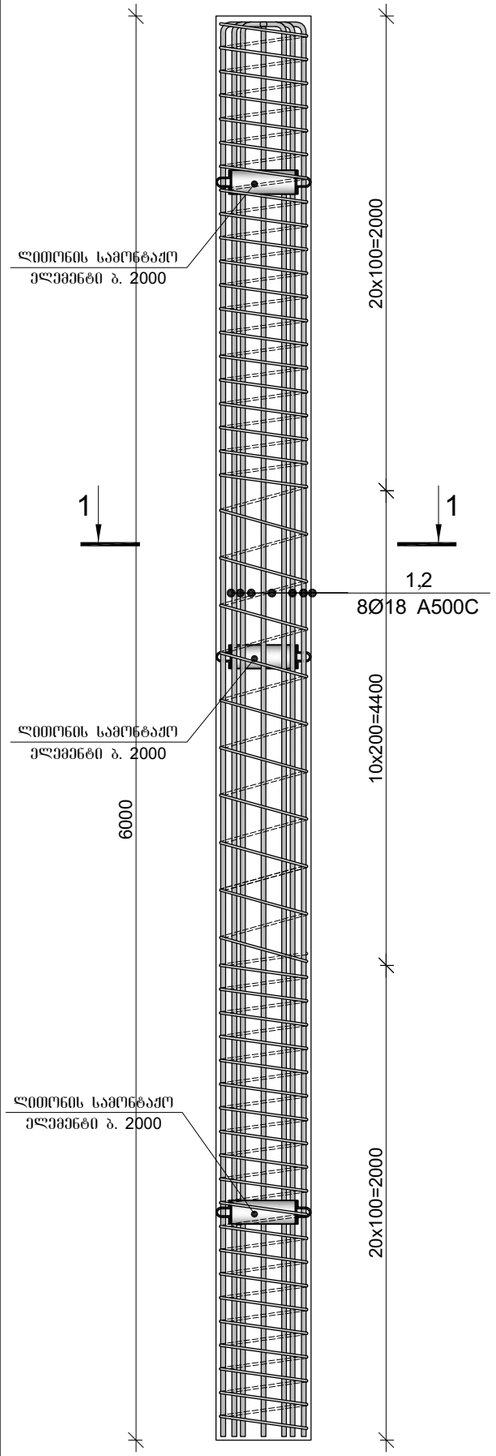

ჭრილი 1-1

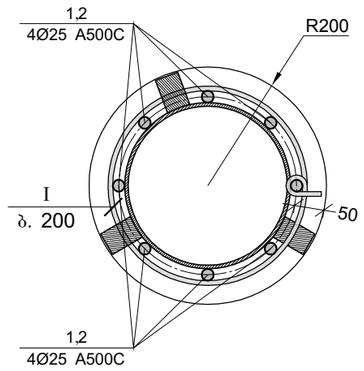

მონ. რ/ბ ხიმინჯის ხ-1-ის სპეციფიკაცია

არმატურის სპეციფიკაცია					არმატურის ამოკრეფა					ბეტონი B 25
პოზ. №	Ø	L მმ.	n ცალი	Ln მ.	Ø	∑ Ln მ.	ერთეული მეტრის წონა კგ.	წონა კგ. A240	წონა კგ. A500C	V; მ³
1	2	3	4	5	6	7	8	9	10	11
1	25 A500C	6000	8	48.00	8 A240	55.00	0.39	21.70		0.75
I	8 A240	1100	50	55.00	25 A500C	48.00	3.85		184.96	
						∑		21.70	184.96	0.75
						n= 23		499.15	4254.12	17.35
									274.02	კგ/მ³

სამონტაჟო ელემენტის გეგმა

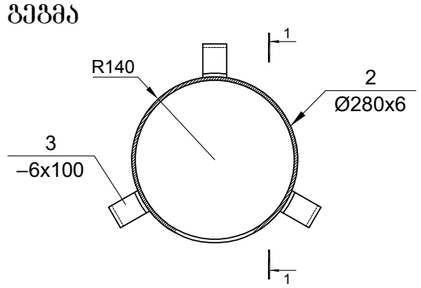

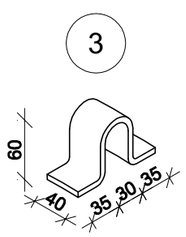

ჭრილი 1-1

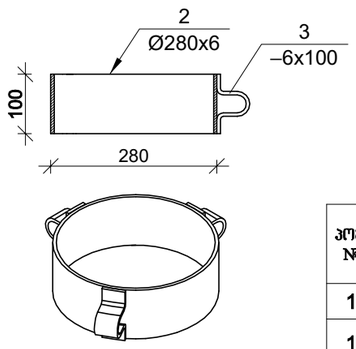

ლითონის ელემენტების სპეციფიკაცია

პოზ. №	მასალის დასახელება	მასალის კვეთი	L მმ.	n ცალი	Ln მ.	ერთეულის წონა; კგ	ჯამური წონა; კგ
1	2	3	5	6	7	8	9
1	მილი	Ø140x2	100	3	0.30	6.81	2.04
4	ლითონის ფირფიტა	6 x 40	250	12	3.00	1.88	5.65
						2% შედუღებაზე	0.15
						∑	7.85
						n=23	180.52

2015	მეზღუდული პასუხისმგებლობის საზოგადოება		ინტერდიზაინ-2000			
დირექტორი	ვ. ნაზაროვი		ქ. თბილისში, დიდი დიღმის დასახლებაში, ი. ჰეტრინის 16 დე 16ა პორჯესების მიმდებარედ არსებულ მინის ნაჯვეთზე მრავალბინიანი საცხოვრებელი სახლის პროექტი			
არქიტექტორი	გ. პატარქალიშვილი					
კონსტრუქტორი	ა. პორტაძა					
			ჭრილი 1-1	სტადია	მარჯა	ფ
				მ.პ	პ	04