შპს „იტონგ კავკასუს"

დემონტაჟის ორგანიზაციის პროექტი

ქ. თბილისში, ალექსეევკის დასახლებაში,
საკადასტრო კოდით №01.19.24.007.078
ამორტიზირებული შენობა-ნაგებობების
დაშლა-დემონტაჟზე

თბილისი
2015 წ

შპს „იტონგ კავკასუს”

დემონტაჟის ორგანიზაციის პროექტი

ქ. თბილისში, ალექსეევკის დასახლებაში, საკადასტრო კოდით №01.19.24.007.078 ამორტიზირებული შენობა-ნაგებობების დაშლა-დემონტაჟზე

დირექტორი ივლიანე წულაია

შეადგინა ნუგზარი მურჯიკნელი

თბილისი
2015 წ

სარჩევი

1. ობიექტის დახასიათება. 4
2. შენობა-ნაგებობათა დაშლა-დემონტაჟზე კალენდარული გეგმა 8
3. შენობა-ნაგებობათა დაშლა-დემონტაჟზე სამუშაოთა განხორციელების ცალკეულ ეტაპებზე კალენდარული გრაფიკი. 9
4. მოთხივნილებები კადრებზე და დროებით შენობა-ნეგებობებზე 9
5. გადამყვანი ინდექსის შესახებ 10
6. მოთხოვნილებები ენერგორესურსებზე, წყალზე, კომპრესორებზე და ჟანგბადზე 11
7. მოთხოვნილება სამშენებლო ავტოტრანსპორტზე 11
8. საინჟინრო მომზადება და მშენებლობის წარმართვის ცალკეული ეტაპები 12
9. დაშლის სამუშაოთა წარმოების წესები და მეთოდები. . . . 13
10. მოსამზადებელი სამუშაოები და დასაშლელ სამუშაოთა წარმოების ორგანიზაცია 15
11. ამწეებისა და მანქანა-მექანიზმების შერჩევა. 18
12. მომუშავეთა შრომის უსაფრთხოების წესების თაობაზე . . 19
13. ბუნების დაცვითი და ჰაერის გაბინძურების საწინააღმდეგო ღონისძიებები. 20
14. დაშლით სამუშაოთა წარმოებაზე ნორმატული ლიტერატურა 21
15. ამონაწერი საჯარო რეესტრიდან. 22
15. საკადასტრო გეგმა 24
16. სიტუაციური გენგეგმა. 25
17. დაშლით სამუშაოთა გენგეგმა, მითითებები, ექსპლიკაცია 26
18. სადემონტაჟო სამუშაოთა გრაფიკული ნაწილი. 27
19. დემონტაჟის ხედები 28
20. აზომვითი ნახაზები. 31
21. აეროფოტო გადაღება. 37
22. ფოტო მასალა არსებულ მდგომარეობაზე 38

დემონტაჟის ორგანიზაციის პროექტი

ქ. თბილისში, ალექსეევკის დასახლებაში, საკადასტრო კოდით №01.19.24.007.078 ამორტიზირებული შენობა-ნაგებობების დაშლა-დემონტაჟზე

1. ობიექტის დახასიათება

1.1. საკადასტრო გეგმისა და საჯარო რეესტრიდან ამონაწერის მიხედვით ზემოთ აღნიშნული ტერიტორია ფართობით 22254,00 მ^2 შპს „აიტონგ კავკასუს"-ის საკუთრებაა. ამჟამად გათვალისწინებულია ტერიტორიაზე მდგომი ექვსი ერთეული (საკადასტრო გეგმით №1, 2, 3, 4, 5, და 6, საერთო ფართობით 2925,22 მ^2) ძველი, ავარიულ მდგომარეობაში მყოფი შენობა-ნაგებობის დაშლა-დემონტაჟი. იხ. ფოტო მასალა.

1.2. ადგილზე დათვალიერებით დავადგინეთ, რომ საწარმოო კომპლექსში შემავალი შენობა-ნაგებობები აგებულია გასული საუკუნის 60-70-იან წლებში ასაწყობ რკინაბეტონის კონსტრუქციებით 7 ბალიან სეისმიურ პირობებზე გათვლით, რომლის ექსპლუატაცია 20 წლის წინ შეწყდა, სახურავიდან ჩამავალმა წყლებმა დაანესტიანა შიგთავსი, კარ-ფანჯრები ჩამოღებულია, კედლებიდან ჩამოშალილია ბათქაში, აყრილია იატაკი, გადახურვის წიბოვანი ფილების ძირზე ატკეცილია ბეტონის ფენა, მრავალ ადგილას კოროზირებულია გაშიშვლებული არმატურის ბადეები, იატაკები სამშენებლო ნარჩენებითაა მოფენილი, შენობაში ნესტისა და შმორის სუნია.

1.3. შევისწავლეთ სადემონტაჟო შენობა-ნაგებობების საექსპლუატაციო მდგომარეობა და კონსტრუქციული ელემენტების ფიზიკური ცვეთის გამოკვლევით დავადგინეთ მისი საერთო ვარგისიანობის ინდექსი $K_{სვი}$=0,21, რაც ბევრად ნაკლებია ნორმატიულზე $K_{სვი}$=0,35-0,37.

1.4. აღნიშნული ნიშნავს, რომ შენობა-ნაგებობების აღდგენა საექსპლოატაციო მდგომარეობაში მიზანშეწონილი არ არის, ასევე შენობა ეროვნული ნორმებით სეისმომედეგობაზე მოსაყვანი იქნება 8 ბალ სეისმური პირობების შესატყვის მდგომარეობაში. ამიტომაც მესაკუთრემ გადაწყვიტა მათი დემონ-

ტაჟი და მის ადგილზე ახალი თანამედროვე მოთხოვნილებების შესატყვისი სამშენებლო კომპლექსის აგება.

1.5. ადგილზე აიზომა ექვსივე შენობა-ნაგებობა, გრაფიკულ მაწილში წარმოდგენილია მათი გეგმები და ჭრილები ამჟამად დაფიქსირებული მდგომარეობით. იხ. ფოტო მასალა.

1.6. საკადასტრო გეგმით პოზიციით №1 აღნიშნული შენობა ერთ-სართულიანია ზომებით გეგმაში 66,00X24,40 მეტრი, სიმაღლე 7,50 მეტრია, წარმოადგენდა მთავარ საწარმოო კორპუსს. აგებულია რკინა-ბეტონის კარკასულ კონსტრუქციებში. გადახურულია 12-12 მეტრიანი კოჭებით (ორმალიანია) და წიბოვანი ასაწყობი რკინაბეტონის ფილებით. კარ-ფანჯრები მოხსნილია, იატაკები აყრილი, ტიხრები ჩამოშლილი. კედლის პანელები გამოქარულია, ჩანს არმატურის ბადეები და კოროზირებულია. გადახურვის ფილები დაზიანებულია.

1.7. ასევე პოზიციით №2 აღნიშნული შენობა ორსართულიანია, წარმოადგენდა ადმინისტრაციულ - საყოფაცხოვრებო კორპუსს, მიდგმულია ძირითად საწარმოო კორპუსზე №1. მისი ზომებია გეგმაში 15,00X24,40 მეტრი, სიმაღლით 6 მეტრი. შენობის კედლები ნაწილობრივ მოხსნილია, სახურავის ერთი ფილა ჩამონგრეული, შენობის შიგთავსში მთლიანად დაშლილია აგურის ტიხრები, იატაკი აყრილია, სახურავის ბურული მთლიანად მოხსნილია, შენობა გაპარტახებულია.

1.8. პოზიციით №3 ერთსართულიანი შენობის ზომებია გეგმაში 24X18 მეტრი, სიმაღლე 8 მეტრი. წარმოადგენდა მექანიკურ საამქროს. აგებულია რკინაბეტონის ასაწყობ კონსტრუქციებში. ისევე როგორც წინა ობიექტებისა აქაც ანალოგიური მდგომარეობაა, შენობის კედლები მოხსნილია, დარჩენილია მხოლოდ სვეტები, კოჭები მალით 18-18 მეტრი და გადახურვის ფილები ზომით 3X6 მეტრზე, სახურავის ბურული მთლიანად დახეთქილია და ნაწილობრივ აგლეჯილი.

1.9. №3 შენობაზე მიდგმულია აგურის მზიდ კედლებში ნაშენი ნაგებობა №4 ზომებით გეგმაში 12,50X6,50, სიმაღლე 7 მეტრი, მისი შიგთავსი გაპარტახებულია, კარ-ფანჯრები მოხსნილი, გადახურულია

ღრუტანიანი ფილებით, რომლებიც ასევე დაზიანებულია და წყალს ატარებს.

1.10. პოზიციით №5 ყოფილი სატრანსფორმატორო შენობაა ზომებით გეგმაში 10,20X5,30, სიმაღლე 4,50 მეტრი და პოზიციით № 6 სადარაჯო ჯიხური ზომებით გეგმაში 4,70X3,30, სიმაღლე 3,10 მეტრი ერთსართულაინი შენობებია აგურის წყობაზე ამოყვანილი კედლებით, დახურულია ღრუტანიანი ფილებით, ბათქაში ჩამოყრილია, ორივე ავარიულ მდგომარეობაშია.

1.11. ტეროტორია შემოღობილია კაპიტალური ასაწყობ პანელოვანი ღობით, გააჩნია რკინის ავტოჭიშკარი, ღობის დაშლა ამჟამად გათვალისწინებული არ არის. რის გამოც დროებითი ღობის მოწყობაც არ იქნება საჭირო. №2 შენობა გამოდის ქუჩაზე, მისი დემონტჟისას აუცილებელია ქუჩის მხარეზე დროებითი ღობის მოწყობა საკადასტრო ზოლის გასწვრივ.

1.12. შემოღობილ ტერიტორიაზე ასფალტო-ბეტონის საფარი ნაწილობრივაა შემორჩენილი,

1.13. ზემოთ ჩამოყალიბებული მოსაზრებების საფუძველზე დასაშლელ-სადემონტაჟო სამუშაოთა ტექნიკო-ეკონომკური მაჩვენებლები პუნქტში 1.16 მოყვანილი ცხრილის მიხედვით შემდეგია:

- ღობეში მოქცეული ტერიტორიის ფართი – 22254 მ^2;
- დასაშლელ-სადემოტაჟო შენობა-ნაგებობათა ჯამური სამშენებლო ფართობი – 2925,22 მ^2;
- დასაშლელ-სადემოტაჟო შენობა-ნაგებობათა ჯამური სამშენებლო მოცულობა შეადგენს – 20786,25 მ^3;

1.14. დაშლა-სადემონტაჟო სამუშაოთა ღირებულების დადგენისათვის ხელმძღვანელობენ შენობა-ნაგებობათა ფართობებისა ან სამშენებლო მოცულობების მიხედვით. თანხების განსაზღვრა საცხოვრებელ სახლებზე საორიენტაციოდ მიღებულია 40-60 ლარი 1 მ^2 დაშლაზე, ხოლო სამრეწველო ტიპის შენობაზე ანგარიში წარმოებს მათი სამშენებლო მოცულობების მიხედვით – 1 მ^3-ზე 2-3 ლარის ოდენობით.

ვინაიდან შენობები ნაწილობრივ უკვე დაშლილია საორიენტაციოდ მივიღოთ 2 ლარი.

1.15. ჩვენს შემთხვევაში შენობათა კომპლექსი საწარმოო დანიშნულებისაა. დასაშლელ შენობა-ნაგებობათა ჯამური სამშენებლო მოცულობა 20786,25 მ^3. 1 მ^3-ს დაშლაზე 2 ლარის შემთხვევაში დასაშლელ-სადემონტაჟო სამუშაოთა საერთო ღირებულება დღგ-სა და სხვა დანახარჯების ჩათვლით იქნება 41570 ლარი ანუ 41,57 ათასი ლარი.

1.16. დაშლით-სადემონტაჟო სამუშაოთა ღირებულებები ცალკეული დასაშლელი ობიექტებისათვის მოცემულია ცხრილის სახით

№№ საკადასტრო კვარტალის მიხედვით	სართულების რაოდენობა	მაჩვენებლები					ღირებულება შენობის 1 მ^3 დაშლაზე 2 - ლარის მიხედვით ათ. ლარებში
		სიგრძე მ.	სიგანე მ.	ფართობი მ^2	სიმაღლე მ.	სამშენებლო მოცულობა მ^3	
1	1	66,00	24,40	1610,40	7,50	12276	24,15
2	2	15,00	24,40	732,00	6,00	4392	8,78
3	1	24,00	18,00	432	8,00	3456	6,91
4	1	12,50	6,50	81,25	7,00	568,75	1,14
5	1	10,20	5,30	54,06	4,50	243,27	0,48
6	1	4,70	3,30	15,51	3,10	48,08	0,1
ჯამი	-	-	-	2925,22	-	20786,2	41,57

1.17. თანამედროვე საბაზრო ეკონომიკის პირობებში სახარჯთაღრიცხვო დოკუმენტაცია განსაზღვრავს მშენებლობის წინასწარ ღირებულებას და არ წარმოადგენს დამკვეთსა და მეიჯარეს შორის გადახდის საშუალებას. მათ შორის ანგარიშსწორება ხდება სამშენებლო ფირმის მიერ წარმოდგენილი ფაქტიური დანახარჯების

შესაბამისად სათანადო დოკუმენტაციის წარმოდგენით, რასაც ცხდია უნდა დაეთანხმოს დამკვეთიც.

1.18. ზემოთ აღნიშნული მოსაზრებების საფუძველზე დამკვეთთან შეთანხმებით დაშლა-სადემონტაჟო სამუშაოთა ეტაპობრივი განხორციელებისა და მისი ფინანსური უზრუნველყოფის გათვალისწინებით შედგა კალენდარული გეგმა დაშლით სამუშაოებზე ექვს თვეზე გათვლით და კალენდარული გრაფიკი იგივე სამუშაოთა შესრულებაზე კალენდარული დღეების მიხედვით, იხილეთ პარაგრაფები 2 და 3.

2. შენობა-ნაგებობათა დაშლა-დემონტაჟზე კალენდარული გეგმა თანხების მოთხოვნილების გათვალისწინებით

№	დასაშლელი ობიექტების დასახელება (ნუმერაცია გენგეგმის მიხედვითაა)	ღირებულება ათ. ლარი	თანხებზე ყოველთვიური მოთხივნილება ლარებში თვეების მიხედვით ათვისება თვეებში					
			1	2	3	4	5	6
1.	№1 ერთსართულიანი შენობის დაშლა	24,15		1,6	10,37	9,23	2,96	
2.	№2 ორსართულიანი შენობის დაშლა	8,78	4,15	4,63				
3.	№3 ერთსართულიანი შენობის დაშლა	6,91					3,27	3,64
4.	№4 ერთსართულიანი შენობის დაშლა	1,14				1,14		
5	№5 ერთსართულიანი შენობის დაშლა	0,48						0,48
6	№6 ერთსართულიანი შენობის დაშლა	0,1						0,1
7	სულ დასაშლელ-სადემონტაჟო სამუშოთა ღირებულება	41,57	4,15	6,23	10,37	10,37	6,23	4,15
8	თანხების პროცენტული განაწილება თვეებში	100 %	10%	15%	25%	25%	15%	10%

3. შენობა-ნაგებობათა დაშლა-დემონტაჟზე სამუშაოების განხორციელების ცალკეულ ეტაპებზე კალენდარული გრაფიკი

№№	ობიექტების დასახელება და მათი მშენებლობის ეტაპები (ნუმერაცია გენგეგმის მიხედვითაა)	სამუშაო დღეები	სამუშაო თვეები და დღეები					
			1	2	3	4	5	6
			25	50	75	100	125	150
1	№2 ორსართულიანი შენობის დაშლა	85				85		
2	№1 ერთსართულიანი შენობის დაშლა	40	40					
3	№3 ერთსართულიანი შენობის დაშლა	50					50	
4	№4 ერთსართულიანი შენობის დაშლა	25				25		
5	№5 ერთსართულიანი შენობის დაშლა	15						15
6	№6 ერთსართულიანი შენობის დაშლა	5						5
7	სამშენებლო ნაგვის შეგროვება, გატანა და ტერიტორიის მოსწორება.	150	საჭიროების მიხედვით					

4. მოთხოვნილება კადრებზე და დროებით შენობა-ნაგებობებზე

4.1 მომუშავეთა ანგარიში წარმოებს მუშათა წლიური გამომუშავების მიხედვით. ცხადია შენობათა დაშლა-დემონტაჟის პერიოდებში მომუშავეთა რაოდენობა სხვადასხვა იქნება, რაც გამოსახულია კალენდარულ გეგმაზე თანხების თვიური ცვალებადობის მიხედვით. დაშლით სამუშაოებზე მოწვეული სამშენებლო ფირმის საგეგმო-საწარმოო მონაცემებით მუშის საშუალო დღიური გამომუშავება შეადგენს 40 ლარს, თვიური 25 სამუშაო დღის გათვალისწინებით 1000 ლარს, აღნიშნულიდან გამომდინარე ექვსი თვის პერიოდში საშუალოდ დღიურად დაგვ-

ჭირდება 41570:(1000X6)=7 მუშაკი. მათ შორის იქნება მათ შორის იქნება 1 ინჟინერი და 1 ტექნიკოსი. მათზე ვანგარიშობთ:

4.2 საყოფაცხოვრებო სათავსებს

- გასახდელებს –7X0,7= 4,9 კვ. მეტრი;
- საშხაპეს – 7X0.082= 0,57 კვ. მეტრი;
- ტუალეტი –7X0,065= 0,45 კვ. მეტრი

სულ გვჭირდება 5,92 კვ. მეტრი.

4.3 შენობის დაშლის პერიოდში სასურველია ინჟინრისა და მუშა პერსონალისათვის სათავსები გამოიყოს იმ შენობებში, რომელთა დაშლაც ბოლო ეტაპზეა გათვალისწინებული.

5 გადამყვანი ინდექსის შესახებ

5.1. შენობა-ნაგებობათა დაშლის პერიოდში წარმოიშობა მოთხოვნილებები ენერგორესურსებზე, წყალზე, კომპრესორებზე, ჟანგბადზე და სამშენებლო ავტოტრანსპორტზე. მათი გათვლა წარმოებს სნ-73 ინსტრუქციის მიხედვით სამშენებლო-სამონტაჟო სამუშაოთა ერთ მილიონ ლარ დანახარჯზე წლიური შესასრულებელი პროგრამის მიხედვით.

5.2. ვინაიდან სამუშაო სრულდება ერთ წელთან შედარებით შემჭიდროვებულ ვადებში საჭიროა შემჭიდროების კოეფიციენტის გათვალისწინებაც k_2=12:6=2

5.3. სამშენებლო-სამონტაჟო სამუშაოთა ღირებულება დაშლაზე შეადგენს 41,57ათას ლარს ანუ 0.041 მლნ. ლარს.

6. მოთხოვნილებები ენერგორესურსებზე, წყალზე, კომპრესორებზე და ჟანგბადზე

6.1 მოთხოვნილება ელექტროენერგიაზე

0,78X140X0,041X2= 9,17 კვტ

6.2 მოთხოვნილება წყალზე

0,93X0,24X0,041X2=0,018 ლ/წმ

6.3 მოთხოვნილება კომპრესორზე

0,93X0,32X0,041X2= 0,024 ცალი

6.4 მოთხოვნილება ჟანგბადზე

0,93X4400X0,041X2=343,72 $მ^3$/საათში

ფორმულებში 0,78; 0,93 ტერიტორიალური კოეფიციენტია, ხოლო 140; 0,24; 0,32 და 4400 ერთ მილიონ მანეთზე სამშენებლო-სამონტაჟო სამუშაოებზე ნორმატული დანახარჯები.

6.5 მოთხოვნილებები ელექტროენერგიაზე და წყალზე იფარება საქალაქო ქსელებიდან საექსპლოატაციო ორგანიზაციებთან დადებული ხელშეკრულება-კონტრაქტების საფუძველზე.

7. მოთხოვნილება სამშენებლო ავტოტრანსპორტზე

ავტოტრანსპორტიც ანგარიშდება სამშენებლო სამონტაჟო სამუშაოთა ღირებულების წლიური მოცულობის მიხედვით.

ჩვენს შემთხვევაში საჭიროა:

7.1 თვითმცლელი მანქანები 0,041X11,62X2=0,97=1 ცალი დღეში

7.2 ძარიანი მანქანები 0,041X8,57X2=0,72=1 ცალი დღეში

7.3. სპეც. დანიშნულების - მისაბმელიანი და სხვა მანქანები –

– 0,041X10,9X2=0,91=1 ცალი

7.4. თანამედროვე პირობებში მანქანების დაქირავება წარმოებს მოთხოვნილების მომენტისათვის, ამიტომ მათი რაოდენობების ყოველდღიურობიდან გამომდინარე წინასწარი დაგეგმვა აუცილებელი არ არის.

8. საინჟინრო მომზადება და მათი წარმართვის ცალკეული ეტაპები

8.1. ჩვენს მიერ შედგენილი დოპ-ი ითვალისწინებს სნ და 3.01-0I-85 „სამშენებლო წარმოების ორგანიზაცია” მოთხოვნილებებს მშენებლობაზე შრომის, ელექტრო, ხანძარსაწინააღმდეგო და ბუნების დაცვითი ღონისძიებათა დაცვით.

8.2. დემონტაჟის ორგანიზაციის პროექტის დამუშავებას საფუძვლად დაედო შემდეგი მონაცემები:

- დავალება დაპროექტებაზე;
- საკადასტრო რუქა;
- ამონაწერი საჯარო რეესტრიდან;
- აზომვითი ნახაზები;
- ტოპო გეგმა;
- შენობა-ნაგებობათა ავარიული მდგომარეობის ამსახველი ფოტო მასალა;
- სიტუაციური გეგმა;

8.3. დემონტაჟის ორგანიზაციის პროექტი შესრულებულია მოქმედი სამშენებლო ნორმების, წესებისა და სახელმწიფო სტანდარტების (მათ შორის ხანძარფეთქებადი უსაფრთხოების) შესაბამისობით.

8.4. სამუშაოთა დაწყება დაიშვება ქალაქის მერიის სამსახურიდან სათანადო ნებართვის გაცემის შემდეგ. ქუჩისა და სამეზობლო გვერდების მხრიდან აუცილებელია დასაშლელი ტერიტორიის შემოკავება დროებითი ხის ან მავთულბადოვანი ღობით, ჩვენს შემთხვევაში საკადასტრო გეგმით მონიშნული ტერიტორია ამჟამად შემოღობილია კაპიტალური ღობით, დაცულია სადარაჯო ჯიხურით.

8.5. არსებული შენობებისა და ნაგებობების დაშლის წინ საქალაქო კომუნიკაციების სამსახურებთან შეთანხმებითა და მათი მეთვალყურეობის ქვეშ უნდა მოხდეს წყალსადენის, კანალიზაციის, ელექტ-

როკაბელის, გაზსადენისა და სხვათა ჩახსნა საქალაქო ქსელებიდან. საჭიროა სათანადო აქტის გაფორმებაც.

8.6. სამშენებლო წარმოების უწყვეტობისა და ტექნოლოგიურობის უზრუნველსაყოფად მშენებლობა უნდა წარიმართოს ცხრილში ჩამოთვალი მანქანა-მექანიზმებით, ინსტრუმენტებითა და დანადგარებით.

8.7. დაშლა-სადემონტაჟო სამუშაოთა შესრულების ცალკეულ ეტაპებზე და მათ წარმართვაზე უფრო დეტალურად იხილეთ მომდევნო თავებში.

8.8. დაშლა-სადემონტაჟო სამუშაოები უნდა განხორციელდეს საავტორო და ტექნიკური ზედამხედველობის ქვეშ.

9. დაშლის სამუშაოთა წარმოების წესები და მეთოდები

9.1. შენობა-ნაგებობათა დაშლა-დემონტაჟის სამუშაოთა წარმართვა უნდა მოხდეს მომქმედი სამშენებლო ნორმებისა და წესების შესაბამისობით.

9.2. ქვემოთ ჩამოთვლილია მომქმედი ნორმები და წესები, რომლებითაც უნდა იხელმძღვანელოს სამშებლო ფირმამ დაშლით-სადემონტაჟო სამუშაოთა წარმოების დროს:

- სნ და წ 111-17-78 „ქვის კონსტრუქციები";
- სნ და წ 111-18-79 „ლითონის კონსტრუქციები";
- სნ და წ 111-19-81 „ხის კონსტრუქციები";
- სნ და წ 111-20-74 „ბურულები, ჰიდროიზოლაცია; ორთქლიზაცია და თბოიზოლაცია";
- სნ და წ 111-3-14-78 „იატაკები";
- სნ და წ 111-28-79 „შენობებისა და ნაგებობების სანიტარულ - ტექნიკური მოწყობა";
- სნ და წ 111-33-79 „ელექტროსამონტაჟო სამუშაოები";
- სნ და წ 111-4-80 „უსაფრთხოების ტექნიკა მშენებლობაში";
- სახანძრო უსაფრთხოების წესები სამშენებლო-სამონტჟო სამუშაოთა წარმოებისდროს;

- სნ და წ 1.06.05-85 „მშენებლობისადმი საპროექტო ორგანიზაციების მიერ საავტორო ზედამხედველობა“;

9.3. აგრეთვე საჭიროა საქართველოს პარლამენტის მიერ მიღებუ-ლი შემდეგი კანონებით ხელმძღვანელობაც:

– გარემოს დაცვის თაობაზე, 1996 წელი;

– წყლის გამოყენების შესახებ, 1997 წელი;

– მავნე ქიმიური ელემენტები, მათი კლასიფიკაცია და უსაფრთხოება, 1998 წელი.

– ქალაქ თბილისის მთავრობის დადგენილება №12.18.243 (16.05. 2006 წელი) ქალაქ თბილისის ტერიტორიაზე სამშენებლო მოედნების მოწესრიგების, ავტოსატრანსპორტო საშუალებების მოძრაობის, მიწის გრუნტისა და სხვა სამშენებლო მასალების გადაზიდვის დროს გზის სავალი ნაწილების დაბინძურების აღსაკვეთი ღონისძიების შესახებ.

9.4. გარემოს დაცვის შესახებ კანონი განსაზღვრავს ჰაერის დაბინძურების, წყლის დაბინძურების, წყლის აღებისა და ჩაშვების, ნარჩენების უტილიზაციის, ხმაურისა და სხვათა შესახებ საკითხებს, რომელთა გათვალისწინებაც აუცილებელია დაშლა-სადემონტაჟო - სამუშაოთა შესრულების პროცესში.

9.5. ასევე კანონით წყლის შესახებ განსაზღვრულია ზედაპირული, მიწისქვეშა და სანაპირი წყლების აღებისა და ჩაშვების ლიცენზიებთან დაკავშირებული საკითხები.

9.6. კანონი ატმოსფერული ჰაერის შესახებ ითვალისწინებს ჰაერის კონტროლსა და დაბინძურების შეზღუდვის მეთოდებს, ჰაერის ხარისხიანობის სტანდარტებს და განსაზღვრავს დასაშვებ ზღვრებს სამშენებლო საქმიანობის პირობებში.

9.7. მავნე ქიმიური ელემენტების შესახებ კანონი მოიცავს მავნე ნივთიერებათა კლასიფიკაციას და მათი უსაფრთხო მოხმარების საკითხებს. მაგალითად საყოფაცხოვრებო ნარჩენების გატანა აუცილებელია სპეციალური ბუნკერებით, ხოლო სამშენებლო ნაგვისა

დამოკიდებულია სამშენებლო – სარეკონსტრუქციო სამუშაოების მტვერშემცველობაზე. თუ სამშენებლო ნაგავი მტვერის გაბნევის საშიშროებას მოიცავს თვითმცლელ მანქანებზე დაყრის შემდეგ მას აუცილებელია გადაეფაროს საბურავი ბრეზენტისაგან ან მყარი მასალისაგან.

10. მოსამზადებელი სამუშაოები და დასაშლელ სამუშაოთა წარმოების ორგანიზაცია

10.1. შენობა-ნაგებობათა დაშლაზე ნებართვა გაიცემა თბილ-ქალაქარქმშენინსპექციიდან დადგენილი წესით. ტერიტორია ამჟამად შემოღობილია კაპიტალური ღობით. სასურველია მისი შენარჩუნება მომავალი მშენებლობების საჭიროებითაც.

10.2. დაშლის წინ საექსპლოატაციო ორგანიზაციების მეთვალყურეობით საჭიროა წყალსადენის, კანალიზაციის, ელექტროქსელის და სხვათა ჩახსნა საქალაქო საინჟინრო კომუნიკაციებიდან სათანადო აქტების გაფორმებით.

10.3. ობიექტი საჭიროა აღიჭურვოს დაშლით-სადემონტაჟო სამუშაოების ჩასატარებლად ცხრილში ჩამოთვლილი სამშენებლო მექანიზმებითა და ინსტრუმენტებით.

10.4. შენობა-ნაგებობები მტვრის შემცველი დაშლითი სამუშაოების ჩატარების წინ საჭიროა დაინამოს ან შეიფუთოს მტვრის დამჭერი ბადით, რათა არ მოხდეს მტვრის გაბნევა სელიტებურ ზონაში.

10.6. შენობა-ნაგებობათა დაშლა-დემონტაჟი გულისხმობს საძირკველის დაშლასაც და ტერიტორიის მთლიან გამოთავისუფლებას სამშენებლო ნაგვისაგან.

10.7. დაშლითი სამუშაოების უზრუნველყოფა ელ. ენერგიითა და წყლით უნდა მოხდეს საქალაქო ქსელებიდან თელასთან და თბილწყალკანალთან დადებული ხელშეკრულებების საფუძველზე.

10.8. დაშლის პირველ ეტაპზე საჭიროა შენობის შიგთავსის გამონთავისუფლება: წყალკანალიზაციის სისტემების დემონტაჟი, კარფანჯრების მოხსნა, ტიხრების დაშლა, ხის იატაკების აყრა,

სამშენებლო ნაგვის შეგროვება, მათი თვითმცლელებზე დატვირთვა და გატანა.

10.9. შენობა-ნაგებობათა უმეტესი ნაწილი აგებულია ასაწყობ რკინა-ბეტონის კონსტრუქციებში, რის გამოც საჭირო გახდება მათი დაშლა ცალკეული ელემენტების მიხედვით. თავდაპირველად შენობებს უნდა შემოეხსნას კარ-ფანჯრები და ტიხრები, ხოლო შემდეგ შესაძლებელი გახდება მზიდი კონსტრუქციების – გადახურვის ფილების, კოჭებისა და სვეტების დემონტაჟი.

10.10. ყველაზე რთულ სამუშაოდ გვევლინება სახურავისა და სართულშუა გადახურვის ფილების მოხსნა-დემონტაჟის პროცესი, ვინაიდან ისინი მინიმუმ სამ წერტილში დადუღებული არიან კოჭებზე ან ფერმებზე. შესაძლებელია მათი მოხსნა, რისთვისაც ფილას კიდეებიდან ერთ მეტრ მანძილზე უნდა შემოევლოს ტროსები და ჩამოეკიდოს ამწის კაუჭზე მცირედ მოშვებულ მდგომარეობაში, შემდეგ საყრდენებზე უნდა ჩაიჭრას შედუღების წერტილები, აიწიოს ფილა და დაეშვას მიწის ზედაპირზე ან სატრანსპორტო პლატფორმაზე.

10.11. ამ შემთხვევაში საჭირო გახდება გადახურვის ან სახურავის პირაპირები ჩაიჭრას მათი შეხების მთლიან კონტურზე (რომელიც ამოვსებული ბეტონის მასით), ხოლო ტროსების გატარებისათვის ხვრელების მოსაწყობ ადგილები გაიხვრიტოს იატაკის ან სახურავის სიბრტყეში.

10.12. ასევე შემოგთავაზებთ მეორე ვარიანტსაც: ფილებზე მოწყობილი სახურავისა ან იატაკის საფარები მთლიანად უნდა აიყაროს სამშენებლო ნაგვის შეგროვებითა და ჩამოშვებით ავტოსატრანსპორტო საშუალებებში, შემდეგ კი შესრულდეს ზემოთ განხილული სამუშაო ტროსების შემოვლებაზე.

10.13. აქვე უნდა აღინიშნოს ასეთი ფილების მეორადი გამოყენება ახალ მშენებლობაში კანონით იკრძალება და მათ იყენებენ ინდივიდუალური ავტოპფარეხების დასახურად ანდა ჯებირებისა და ღობეების დანიშნულებით.

10.14. აღნიშნულის გამო დასაშვებია სახურავის ფილების ჩამოშლა ადგილზევე სანგრევი ჩაქუჩების ან სხვა დარტყმითი იმსტრუმენტის გამოყენებით, ჯართის გამოცალკევება და მისი რეალიზება. ასავე ამ დროს უფრო ადვილია სამშენებლო ნაგვის მიწაზე შეგროვება ბულდოზერით, თვითმცლელებზე დატვირთვა ექსკავატორით და ნაგავსაყრელზე გატანა.

10.15. სახურავის ფილების დაშლის შემდეგ ერთსართულიანი შენობების კოჭები ერთმანეთზე გადაბმულია ლითონის კავშირებით, მათი ჩახსნა შენობაზე მთლიანი რაოდენობით დაუშვებელია, იხსნება ერთდროული თანამიმდევრობით ერთ მონაკვეთში ლითონის კავშირი კოჭთან ერთად.

10.16. აღნიშნულთან დაკავშირებით სამუშაოები უნდა წარიმართოს ამწე მექანიზმების მონაწილეობით, ტროსები უნდა შემოეხვიოს დასაშლელ ელემენტს კაუჭზე მოშვებულ მდგომარეობაში ჩამაგრებით, საჭირო შრომის უსაფრთხოების ზომის მიღება რათა საყრდენთან პირაპირთან ჩაჭრის მომენტში არ მოხდეს მისი უნებლიე შემოტრიალება, პირაპირების გათავისუფლების მერე მუშები ტოვებენ სამუშაო ადგილებს, ხსნიან მოტრიალებისაგან დამცავ ბაგირებს, და ამწის საშუალებით წარმოებს სადემონტაჟო ოპერაცია კონსტრუქციის მიწაზე ან ავტოტრანსპორტში.

10.17. ანალოგიური მეთოდით წარმოებს საკედლე პანელების დემონტაჟიც.

10.18. დაშლილი კონსტრუქციული ნაკეთობების სამომავლო ბედს წყვეტს დამკვეთი: ადგილზე დააქუცმაცოს ჯართის გამორჩევით და ნაგვის გატანით; გაიტანოს სხვა ტერიტორიაზე და ასე შემდეგ გამოიყენოს სხვა საჭიროებით, მაგალითად საძირკვლების ფუძის გასაძლირებლად.

10.19. ბოლო ეტაპია ბეტონითა და რკინაბეტონით ნაგები საძირკვლების დაშლა და ტერიტორიის გამოთავისუფლება სამშენებლო ნაგვისაგან, რომელიც უნდა შესრულდეს ამწეებისა და მიწის მთხრე-

ლი მანქანების გამოყენებასთან ერთად სანგრევი ჩაქუჩებით, პერფორატორებით და მექანიზაციის სხვა საშუალებებით.

10.20. დაშლით-სადემოტაჟო სამუშაოები აუცილებელია განხორციელდეს მომქმედი სამშენებლო ნორმების, წესების და სახელმწიფო სტანდარტების (მათ შორის ელექტრო, ხანძარფეთქებადი და შრომის უსაფრთხოების) შესაბამისობით ტექნიკური ზედამხედველობის ქვეშ.

11ძ ამწეებისა და მანქანა-მექანიზმების შერჩევა

11.1. დასაშლელ სამუშაოთა წარმოების უწყვეტი რითმისა და ტექნოლოგიურობის უზრუნველსაყოფად საჭიროა სხვა მანქანამექანიზმები, დანადგარები და ინსტრუმენტები, რომელთა რეკომენდირებული ჩამონათვალი მოცემულია ცხრილში:

№	დასახელება	მარკა	რაო დენ. ცალ
1	2	3	4
1	ლითონის სახარაჩო სექციები 50 მ^2 ფართობისათვის	კომპ	1
2	„ბოლგარკის“ ტიპის ან უფრო თანამედროვე კონსტრუქციების საჭრელი მოწყობილობა	კომპლ.	1
3	პნევმატური ინსტრუმენტი: საბურღი, ხრახნდამჭერი და სხვა	კომპლ.	2
4	გადასატანი კომპრესორი	CO-45	1
5	სანგრევი ჩაქუჩები	-	1
6	ავტოგენური საჭრელი აპარატები	კომპლ.	1
7	თვითმცველი, ძარიანი და სპეცავტოტრანსპორტი	სხვადასხვა	2
8	ჩასაბმელი სამარჯვები	კომპლ.	2
9	სხვადასხვა დანიშნულების ხელის მოწყობილობა - ინსტრუმენტები: ნიჩბები, ბარები, ლომები, წერაქვები და სხვა	კომპ	3
10	ლითონის ან ხის მაგიდა-სადგომები, ზომით 1X2X2 (H)	ცალი	2
11	ბეტონის საბურღ-სანგრევი ხელის აპარატი	НП-4602	1
12	პერფორატორები	П-47	1
13	ჰიდრავლიკური დომკრატი, ტვირთამწეობით 10ტ-მდე	ДГ-100-2	1
14	თვითწევადი აკვანი	ცალი	1
15	ხელის უნივერსალური ჯალამბარი	ТП-66Е	1
16	ვიბროსამსხვრევი	С-47614	1

17	ელექტრომაგნიტური ბურღი	კომპლ.	1
18	ხელით საგორავი ერთთვალა ურიკები	-	1
19	ამწე მექანიზმები	სხვადასხვა	1
20	ექსკავატორი ჩამჩის ტევადობით 0,25 მ^3	Э 251	1
21	ბულდოზერი სიმძლავრით 59 კვტ.	Б 125	1

11.2. რეკომენდებული მანქანა-დანადგარები და ინსტრუმენტ-მოწყობილობები შესაძლოა შეიცვალოს ანალოგიურით ან უფრო თანამედროვეთი.

12. მომუშავთა შრომის უსაფრთხოების წესების დაცვის თაობაზე

12.1. მომუშავთა შრომის უსაფრთხოების პირობების დაცვა შენობათა დაშლა-დემონტაჟის ცალკეულ ეტაპებზე აუცილებელია სნ და წ III-4-80* „უსაფრთხოების ტექნიკა მშენებლობაზე" და სხვა ნორმატულ-საკანონმდებლო დოკუმენტების შესაბამისობით. მათგან ყურადღებას ვამახვილებთ შემდეგზე:

12.2. სამუშაო ადგილები მუშაობის პირობებისა და ტექნილოგიურობის გათვალისწინებით უზრუნველყოფილი უნდა იყოს კოლექტიური დაცვისა და სიგნალიზაციის საშუალებებით.

12.3 ელექტროუსაფრთხოების წესები ჩამოყალიბებულია სახელმწიფო სტანდარტში 12.1.013-88. ელექტროკარადა ყოველთვის უნდა იყოს ჩაკეტილ მდგომარეობაში, ელექტროკაბელები, ელექტროსადე- ნები და ელექტრომოწყობილობები კი იზოლირებული. გაშიშვლე- ბული სადენების გამოყენება აკრძალულია.

12.4. აუცილებელი პირობაა: კონსტრუქციათა დაშლის პერიოდში მის სიახლოვეს 6 მეტრის რადიუსით არ უნდა იმყოფებოდეს ჩაჭრის ოპერაციებში დაუსაქმებელი მუშა-მოსამსახურეები.

12.5. სამუშაოთა წარმოების ტექნოლოგიურობის, აგრეთვე შრომის უსაფრთხოების უზრუნველსაყოფად აუცილებელია სამუშაოთა ჩვენს მიერ რეკომენდებული მანქანა-მექანიზმებით, ინსტრუმენტებითა და დანადგარ-სამარჯვებით აღჭურვა. ცხადია შესაძლებელია მათი შეცვლაც უფრო თანამედროვეთი ან სხვა მექანიზმების გამოყენებაც.

12.6. დაშლით ოპერაციებში დასაქმებული მუშაკები დაცული უნდა იყვნენ თავის დამცავი ჩაფხუტებით (კასკებით).

12.7. დაუშვებელია ხელსაწყოებისა და მოწყობილობების დატო-ვება ჩართულ მდგომარეობაში ზედამხედველობის გარეშე. ცხადია მათი ტექნიკური მომსახურეობაც უნდა მოხდეს ძრავის გამორთვის შემდეგ.

12.8. ლითონის ელემენტების ჩაჭრისას ელექტრო ან აიროვანი აპა-რატებით 5 მეტრის რადიუსში ფართობები უნდა გავანთავისუფლოთ წვადი მასალებისაგან, ხოლო 10 მეტრის რადიუსში ასაფეთქებელი (მაგალითად ჟანგბადის ბალონები) მასალებისაგან.

12.9. დასაშლელ-სადემონტაჟო სამუშაოებზე დასაქმებულმა ყველა მუშაკმა (როგორც მუშამ, ასევე მოსამსახურემ) უნდა შეისწავლოს შრომის უსაფრთხოების წესები, გაიაროს ინსტრუქტაჟი, ჩააბაროს გამოცდა სპეციალურ ჟურნალში ხელმოწერების დაფიქსირები.

13. ბუნების დაცვითი და ჰაერის გაბინძურების საწინააღმდეგო ღონისძიებები

13.1 გარემოს დაცვის სამსახურის ნებართვის გარეშე იკრძალება მრავალწლიანი ხეებისა და ნარგავების მოჭრა, ამოძირკვა ან განა-დგურება.

13.2 კედლების, ტიხრების, იატაკების დაშლის პროცესში მოსა-ლოდნელია მტვრის გაფანტვა გარე სივრცეში, რის გამოც დასაშ-ლელი ადგილები საჭიროა წინასწარ დაინამოს ან შენობას ჩამოე-ფაროს ფარდა, ანდა სამუშაოები განხორციელდეს დახურულ სივრ-ცეში ვენტილაციის მოწყობით.

13.3 იკრძალება სამშენებლო ნაგვისა და ნარჩენების ღია წესით ჩამოყრა. სამშენებლო ნაგვის ჩამოყრა უნდა განხორციელდეს ინვენ-ტარული კონუსური ტიპის ნაგავსაყრელი მილებით, ცხადია სასურვე-ლია მათი პირდაპირ თვითმცლელი მანქანების ძარებში ჩაყრა. დიდი ზომის სამშენებლო ნარჩენები ან მოხსნილი ნაკეთობების ჩამოსვება უნდა ამწეების საშუალებით. აქაც სასურველია მაშინვე მოხდეს მათი

ავტომანქანების პლათფორმებზე დატვირთვა და ნაგავსაყრელ-ზე ან დამკვეთის მიერ მითითებულ მისამართზე ტრანსპორტირება.

13.4. დაუშვებელია არსებული საკანალიზაციო ჭების დანაგვიანება სამშენებლო ნარჩენებით. ასევე დაუშვებელია ამოსახაპი ორმოების მოწყობა, ვინაიდან ტერიტორიაზე საკანალიზაციო ქსელია.

13.5 სამშენებლო ნაგვის ტრანსპორტირება ფხვიერ მდგომარეობაში რეკომენდებული არ არის. ავტომანქანების ძარებში ჩატვირ-თვის შემდეგ მათი ზედაპირი დაინამოს ან გადაეფაროს ბრეზენტის საფარი.

14. დაშლით სამუშაოთა წარმოებაზე ნორმატული ლიტერატურა

14.1. კრებული – სამახსოვრო ქართულ ენაზე – მოქმედი სამშენებლო წარმოების ნორმებისა და წესების ამონაკრები, ურბანიზა-ციისა და მშენებლობის სამინისტროს გამოცემა, თბილისი 1987 წ.

14.2. რ. მახვილაძე, დ. ბუჩუკური, ი. გოგოლაძე, დ. ჭელიშვილი, ნ. ქარქაშაძე – საქალაქო მეურნეობის ეკონომიკა და მენეჯმენტი, თბილისი, 2007 წ

14.3. შ. ბაქანიძე, მ. ლორთქიფანიძე , რ. მახვილაძე – ტექნიკური ზედამხედველობა მშენებლობაზე. თბილისი, 2006 წ.

14.4. СНиП 3.01.01.85* ,,Организация строительного производства”, М. 1989г.

14.5. СНиП Ш-4-80* ,,Техника безопасности на строительстве” , М. 1988г

14.6. Востоновление здании после землетрясения, М.1986г.

14.7. Л. Зайцев, И. Улитенко ,,Строительные стреловые самоходные кпаны”, М. 1984г.

14.8. Р. Каграмонов, Ш. Мачабели ,,Монтаж конструкций сборных многоэтажных гражданских и промышленных зданий”. М. 1987 г.

14.9. Справочник мастера – строителя , М. 1989 г.

მიწის (უძრავი ქონების) საკადასტრო კოდი N 01.19.24.007.078

ამონაწერი საჯარო რეესტრიდან

განცხადების რეგისტრაცია	მომზადების თარიღი
N 882015062855 - 06/02/2015 16:57:26	12/02/2015 10:59:20

საკუთრების განყოფილება

ზონა	სექტორი	კვარტალი	ნაკვეთი
თბილისი	სამგორი		
01	**19**	**24**	**007/078**

მისამართი: ქალაქი თბილისი , დასახლება ალექსეევკა

ნაკვეთის საკუთრების ტიპი: საკუთრება
ნაკვეთის დანიშნულება: არასასოფლო სამეურნეო
დაზუსტებული ფართობი: 22254.00 კვ.მ.
ნაკვეთის წინა ნომერი:
შენობა-ნაგებობის ჩამონათვალი: N1,N2,N3,N4,N5,N6

მესაკუთრის განყოფილება

განცხადების რეგისტრაცია : ნომერი 882015062855 , თარიღი 06/02/2015 16:57:26
უფლების რეგისტრაცია: თარიღი 12/02/2015

უფლების დამადასტურებელი დოკუმენტი:

- ნასყიდობის ხელშეკრულება , დამოწმების თარიღი:06/02/2015 , საქართველოს იუსტიციის სამინისტროს საჯარო რეესტრის ეროვნული სააგენტო

მესაკუთრეები:
შპს "იტონგ კავკასუს", ID ნომერი:405046141

მესაკუთრე:
შპს "იტონგ კავკასუს"

აღწერა:

იპოთეკა

საგადასახადო გირავნობა:

რეგისტრირებული არ არის

ვალდებულება

განსხვავების რეგისტრაცია ნომერი 882015062855 თარიღი 06/02/2015 16:57:26	გამყიდველი: სახელმწიფო; მყიდველი: შპს "იგორ კვეკასუს"405046141; საგანი:მიწის ნაკვეთის დაბუსტებული ფართობი: 22254.00 კვ.მ. და მასზე მდგომი შენობა-ნაგებობანი; ხელშეკრულებით ნაკისრი ვალდებულებების შესრულების პირობით;
უფლების რეგისტრაცია: თარიღი 12/02/2015	ნასყიდობის ხელშეკრულება , დამოწმების თარიღი:06/02/2015 , საქართველოს იუსტიციის სამინისტროს სახაზინო რეესტრის ეროვნული სააგენტო ,

ყადღაღა/აკრძალვა:

რეგისტრირებული არ არის

მოვალეთა რეესტრი:

რეგისტრირებული არ არის

"ფაილური ბაზის მიერ 2 წლამდე ვადით სატესტირებაში ამოქმედებული მაღალხარისხიანი ავტომატიზებული რეგისტრაციის, ავტორიზაციის სააგენტოს წესის განსახილველად. 1000 ლარის ან მეტი ღირებულების ქონების სარეგისტრაციო მოსაკრებლის გადახდა გადახდის უწყისმოწერის სახით ბოლო წლის მოშლილი წლის 1 იანვრამდე, რის შესახებაც აღნიშნული ფაილური ბაზა ამავე ვადაში წარდგენის დღეებრივად სააგენტოსთან ინფორმირდა. აღნიშნული ვალდებულების შეუსრულებლობა წარმოადგენს სამართალდარღვევას, რაც იწვევს პასუხისმგებლობას საქმიანობის გაგრძელების XVIII თავის მიხედვით."

- ელ.ვერსიების ნაწილობრივ გადასწრება შესაძლებელია სახაზო რეესტრის ეროვნული სააგენტოს ოფიციალურ ვებ-გვერდზე www.napr.gov.ge;
- ამონაწერის მიღება შესაძლებელია ვებ–გვერდზე www. napr.gov.ge, ნებისმიერ ტერიტორიულ სარეგისტრაციო სამსახურში, იუსტიციის სახლებსა და სააგენტოს ოფისებში;
- ამონაწერის ელფოსტის მისამართის შეტყობინება დღეს კიდევ 2 405405 ან პირადად შეგიძლიათ განაცხადი ვებ–გვერდზე;
- კონსულტაციის მიღება შესაძლებელია იუსტიციის სახლის ცხელ ხაზზე 2 405405;
- სახაზო რეესტრის თანამშრომლებთან შხრადა ელანური შეხვედრის შეხვედრების დაგეგმარება ცხელ ხაზზე: 08 009 009 09
- ოფერტიების სამეცნიერო ნებისმიერ საკითხთან დაკავშირებით მიაღწიეთ ელ-ფოსტაზე: info@napr.gov.ge

საქართველოს იუსტიციის სამინისტრო
საჯარო რეესტრის ეროვნული სააგენტო

საკადასტრო გეგმა

მიწის ნაკვეთის საკადასტრო კოდი: *01.19.24.007.078*
განცხადების რეგისტრაციის ნომერი*882014303725*
მიწის ნაკვეთის ფართობი: *22254* კვ.მ.
დანიშნულება: *არასასოფლო-სამეურნეო*
მომზადების თარიღი 12.06.14

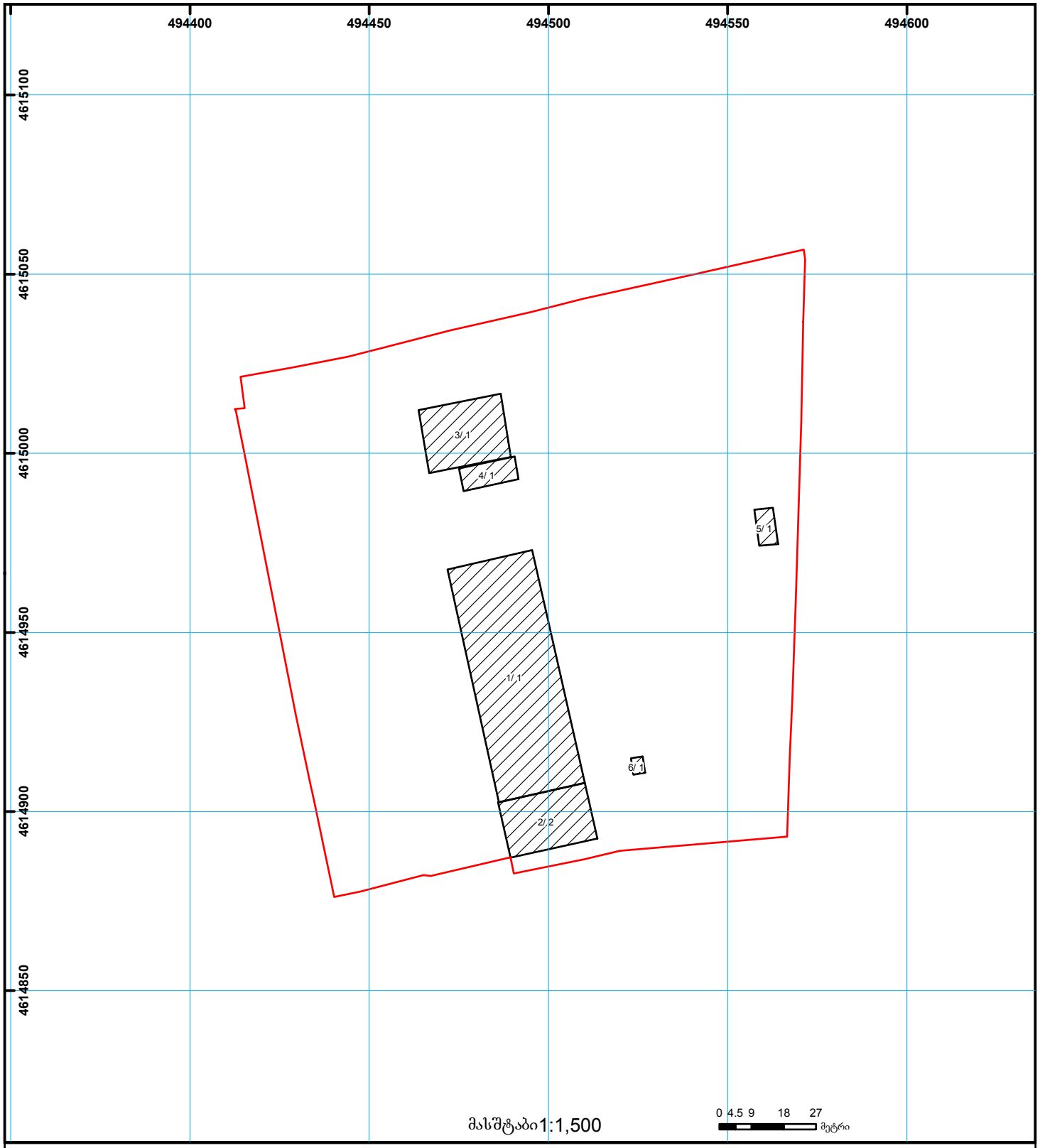

01/2 შენობა-ნაგებობა, პირობითი ნომერი/სართულიანობა
ვალდებულება
ხაზობრივი ნაგებობა
მიწის ნაკვეთის საკადასტრო საზღვარი
მშენებარე ნაგებობა
მიწისქვეშა ნაგებობა
UTM (საერთაშორისო) სისტემის კოორდ.

საჯარო რეესტრის ეროვნული სააგენტო თბილისი 0102 წმ. ნიკოლოზის/ნ. ჩხეიძის ქ. 2 ტელ.: (995 32) 91 04 27; ფაქსი: (995 32) 91 03 41
საჯარო რეესტრის ეროვნული სააგენტო თბილისი დ. აღმაშენებლის გამზ. 89/24 ტელ: (995 32) 94 13 65
www.napr.gov.ge

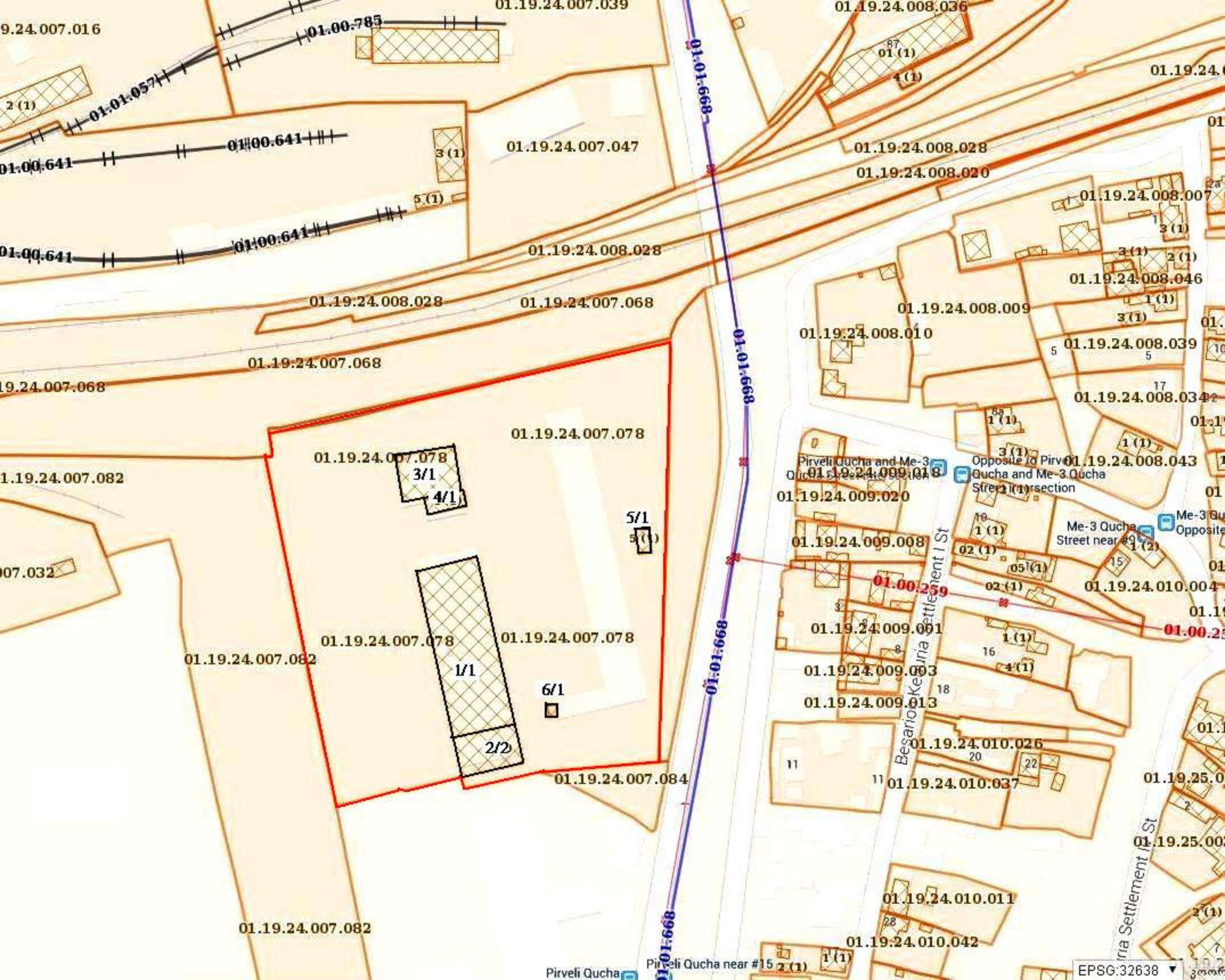
01.19.24.007.039
01.19.24.008.036
01.19.24.007.016
01.00.785
01.01.057
01.01.668
01.00.641
01.19.24.007.047
01.19.24.008.028
01.19.24.008.020
01.19.24.008.007
01.19.24.008.046
01.19.24.008.009
01.19.24.008.010
01.19.24.008.039
01.19.24.008.034
01.19.24.007.068
01.19.24.007.078
01.19.24.007.082
3/1
4/1
5/1
1/1
2/2
6/1
01.19.24.007.084
01.19.24.008.043
01.19.24.009.018
01.19.24.009.020
01.19.24.009.008
01.00.259
01.19.24.010.004
01.19.24.009.001
01.19.24.009.003
01.19.24.009.013
01.19.24.010.026
01.19.24.010.037
01.19.24.010.011
01.19.24.010.042
Besarion Kekuria Settlement I St
Pirveli Qucha and Me-3 Qucha Street intersection
Me-3 Qucha Street near #9
Pirveli Qucha near #15
EPSG:32638

ქ. თბილისში, ალექსეევკის დასახლებაში, საკადასტრო კოდით №01.19.24.007.078 ამორტიზირებული შენობა-ნაგებობების სადემონტაჟო სამუშაოთა გენგეგმა

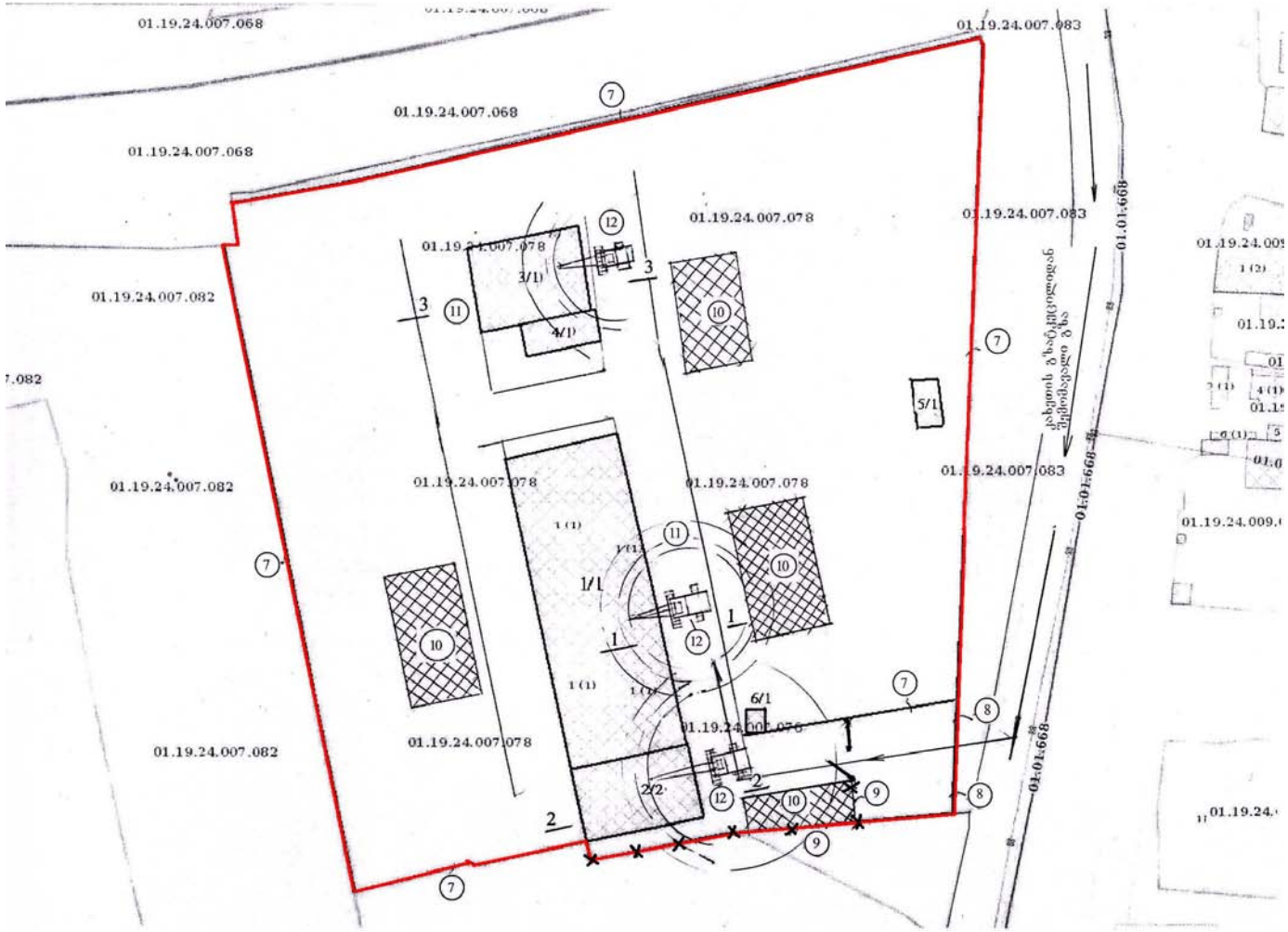

მითითებები: 1. შენობა-ნაგებობათა სადემონტაჟო ხედები მომდევნო გვერდებზეა.

2. საყოფაცხოვრებო სათავსები დროებითაა საჭირო, რის გამოც მათი განთავსება რეკომენდებულია №5 და №6 ნაგებობებში მათი დაშლ;ის გათვალისწინებით ბოლო ეტაპზე;

3. ყველა შენობა-ნაგებობაზე აგლეჯილია რულონური საბურველი, მოხსნილია კარ-ფანჯრები; აყრილია იატაკები. მძიმე რკინაბეტონის კონსტრუქციების დემონტაჟი მობილური ამწეების გამოყენებითა შესაძლებელი.

4. რეკომენდაციები სამუშაოთა ორგანიზაციის თაობაზე ტექსტობრივ ნაწილშია;

5. სამუშაოები აუცილებელია წარიმართოს შრომის, ელექტრო, ხანძარსაფრთხოებისა და ბუნების დაცვითი ღონისძიების გათვალისწინებით საქართველოს სამშენებლო კანონმდებლობის შესაბამისობით.

ექსპლიკაცია: 1. საკადასტრო გეგმით №1 ერთსართულიანი სადემონტაჟო შენობა ზომით ღერძებში 24,40X66,00 მეტრი; 2. ორსართულიანი შენობა ზომით 15,00X24,40 მეტრი; 3. ერთსართულიანი შენობა ზომით 18,00X24,00 მეტრი; 4. ერთსართულიანი ნაგებობა ზომით 6,50X12,50 მეტი; 5. ერთსართულიანი ყოფილი სატრანსფორმატორო ზომით 5,30X10,20 მეტრი; 6. სადარაჯო ჯიხური ზომით 4,70X3,30 მეტრი; 7. რკინაბეტონის პანელებით მოწყობილი კაპი-ტალური ღობე, მიყვება საკადასტრო ზოლს; 8. საკადასტრო სასაზღვრო ზოლის გაგრძელება, ღობე არ არის; 9. სადემონტაჟო სამუშაოთა წარმართვის საჭიროებით №2 ობიექტისათვის საკადასტრო ზოლზე მოეწყოს დროებითი ღობე ავტოჭიშკრით; 10. დემონტირებული მასალა-ნაკეთობებისა და სამშენებლო ნაგვის მოკლე პერიოდით დასაწყობი ადგილები, სასურველია მათი დემონტაჟის პერიოდშივე ავტოტრანსპორტზე დაწყობა და გატანა; 11. ავტოსავალი გზები; ასფალტობეტონი ნაწილობრივ დაშლილია, შესაძლებელია საჭირო გახდეს ორმოების ამოვსება ხრეშით; 12. მობილური ამწე, გარს უვლის შენობას და მოხერხებული დგომიდან ახდენს კონსტრუქციების დემონტაჟს.

სადემონტაჟო სამუშაოთა გრაფიკული ნაწლი

საკადასტრო გეგმით ნაკვეთის №01.19.24.007.078 დაზუსტებული ფართობია 22254 მ², შემოზღუდულია კაპიტალური ღობით. დასშლელია 6 შენობა-ნაგებობა. მათი ტექნიკური მონაცემები იხილეთ ცხრილში.

№№ საკადასტრო ვეგმით	სართულების რაოდენობა	მაჩვენებლები				
		სიგრძე მ.	სიგანე მ.	ფართობი მ²	სიმაღლე მ.	სამშენებლო მოცულობა მ³
1	1	66,00	24,40	1610.4	7,5	12078
2	2	15,00	24,40	732,00	6,00	4392
3	1	24,00	18,00	432	8	3456
4	1	12,50	6,50	81,25	7	568,75
5	1	10,20	5,30	54,06	4,5	243,27
6	1	4,70	3,30	15,51	3,10	48,08
ჯამი	-	-	-	2925,22	-	21056,1

მითითება: 1. შენობა-ნაგებობათა აზომვითი ნახაზები მომდევნო გვერდებზეა.

2. განმარტებები და რეკომენდაციები სადემონტაჟო სამუშაოტა წარმართვაზე ტექსტობრივ ნაწილშია.

შენობა №1 დემონტაჟის ხედი 1-1

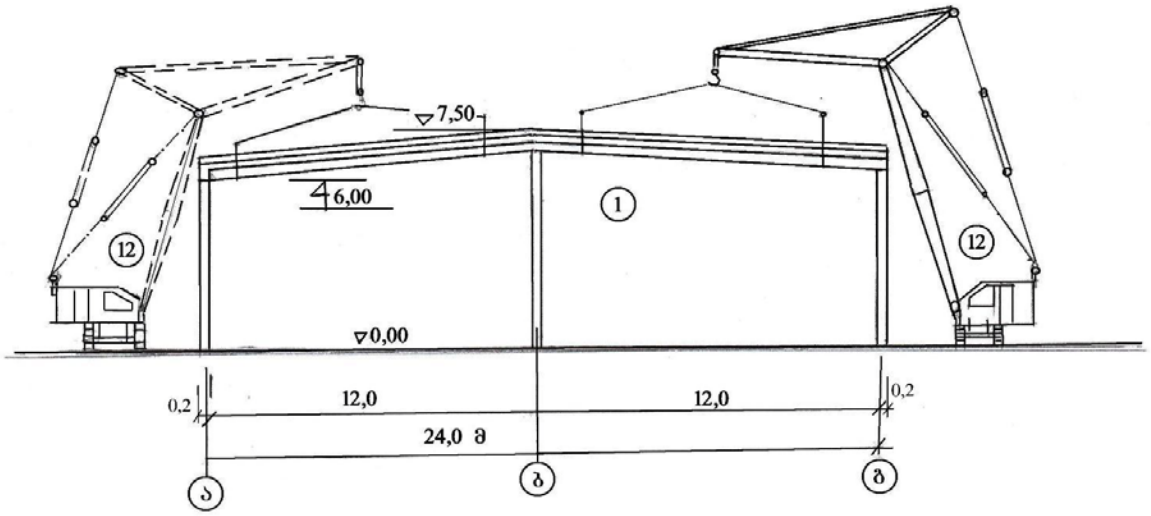

მითითება:

1. თავდაპირველად უნდა მოხდეს საკედლე პანელების დემონტაჟი ამწის მოძრობით შენობის გარე პერიმეტრზე, შემდეგი მიმდევრობით გარე დგომიდან გადახურვის ფილებისა ერთ გრძივ მალზე, შემდეგ გამოთავისუფლებული კოჭისა და ა.შ., იქვე გამოთავისუფლებული სვეტისა და ა.შ.

2. მუშობს ერთი მობილური ამწე, წყვეტილით მისი დგომის შესაძლო პოზიცია.

შენობა №2, დემონტაჟის ხედი 2-2

ამწე გარს უვლის შენობას და მოხერხებული

დგომიდან ასრულებს სადემონტაჟო სამუშაოებს

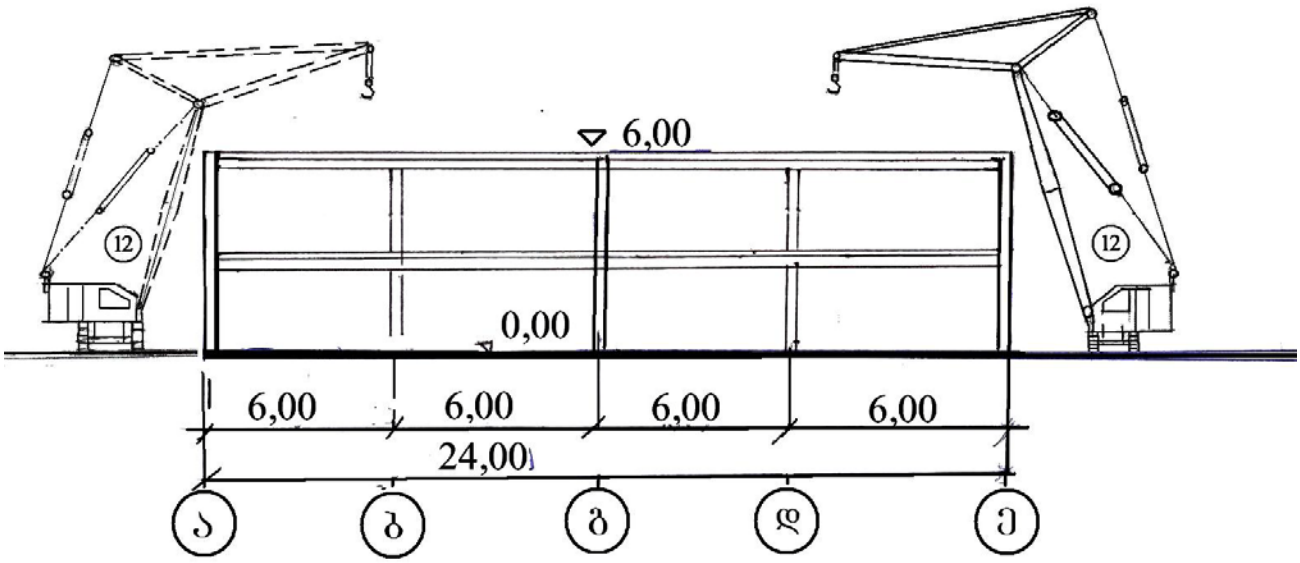

მითითება: 1. თავდაპირველად უნდა მოხდეს საკედლე პანელების დემონტაჟი ამწის მოძრაობით გარე პერიმეტრზე, შემდეგ მიმდევრობით გარე დგომიდან გადახურვის ფილისა ერთ გრძივმალზე, შემდეგ გამოთავისუფლებული კოჭისა და ა.შ. იქვე გამოთავისუფლებული სვეტისა და ა.შ. მუშაობს ერთი ამწე, წყვეტილით მისი დგომის შესაძლო პოზიციაა

შენობა №3 18 მეტრიანი გადახურვის კოჭის დემონტაჟის სქემა

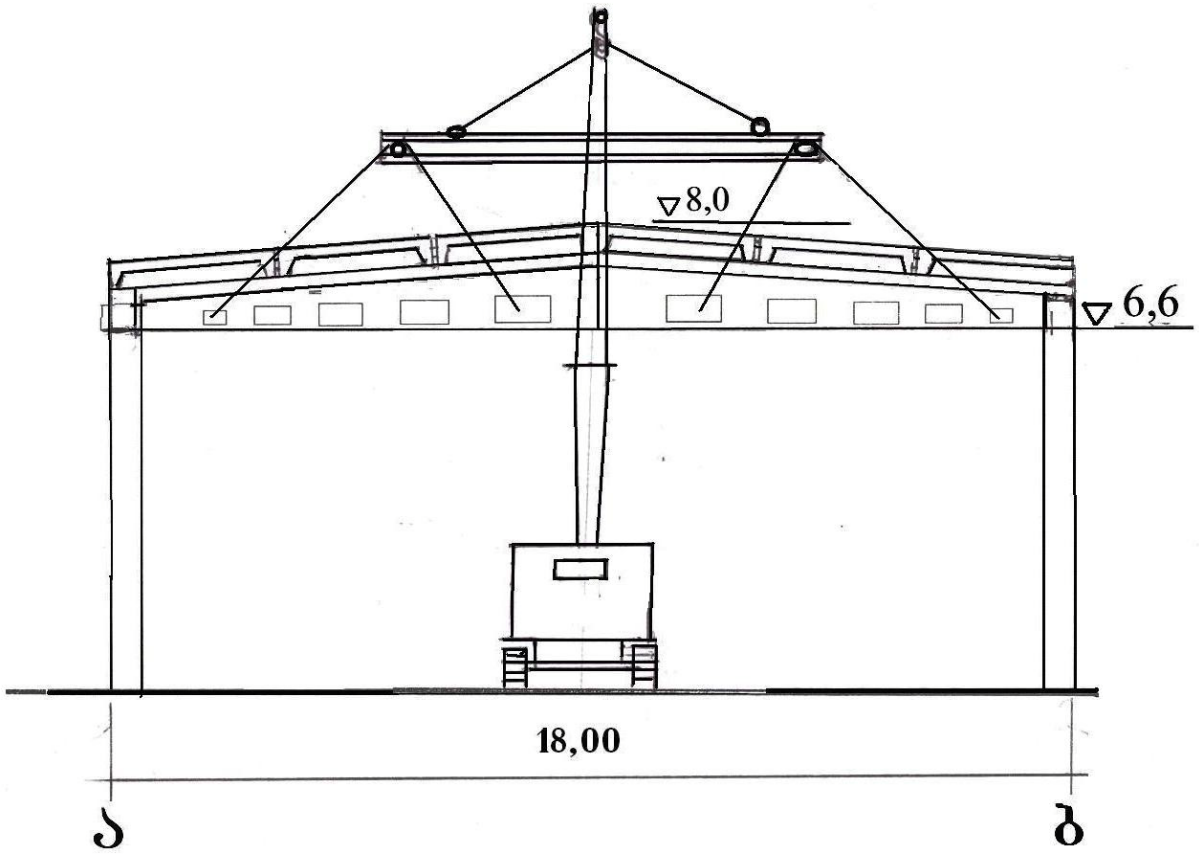

მითითება: 18 მეტრი და მეტი მალის მქონე კოჭების დემონტაჟი უნდა მოხდეს ამწის მალში მოძრაობის პირობებში. თავდაპირველად იხსნება გადახურვის ფილები სრული რაოდენობით, შემდეგ კოჭები, დემონტაჟის თანმიმდევრობა აღწერილია ტექსტობრივ ნაწილში.

აზომვითი ნახაზი ყოფილი მთავარი საწარმოო კორპუსი №1

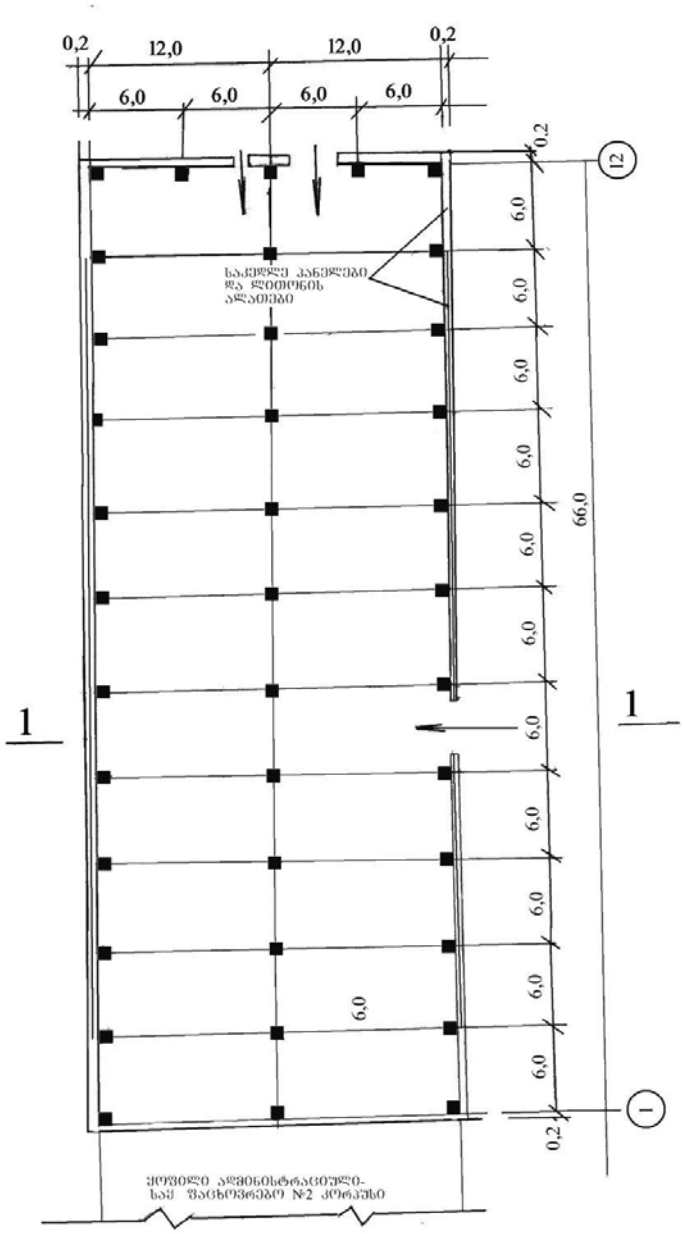

შენობა №1 ჭრილი 1-1

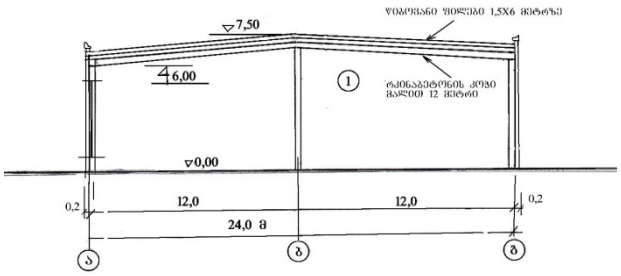

აზომვითი ნახაზი შენობა №2

ამჟამად კედლის პანელები, კარ-ფანჯრები, შიდა კედლები და ტიხრები მოხსნილია და გატანილი. დარჩენილია მხოლოდ კარკასი. იხილეთ ფოტო მასალა.

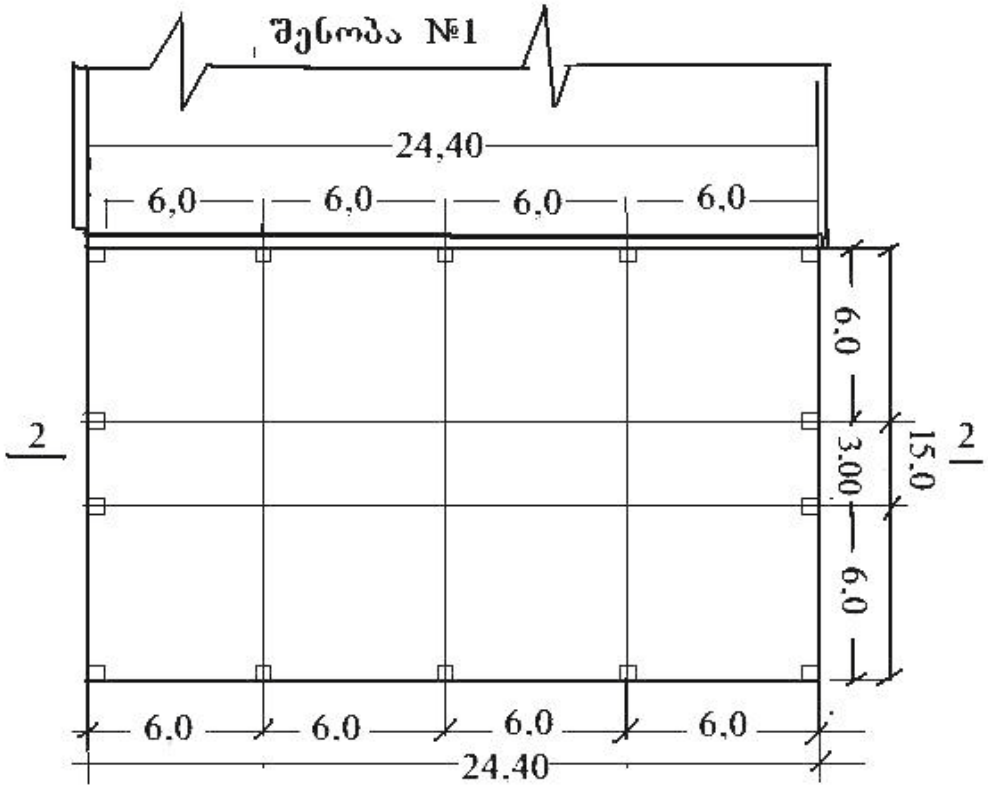

ჭრილი 2-2

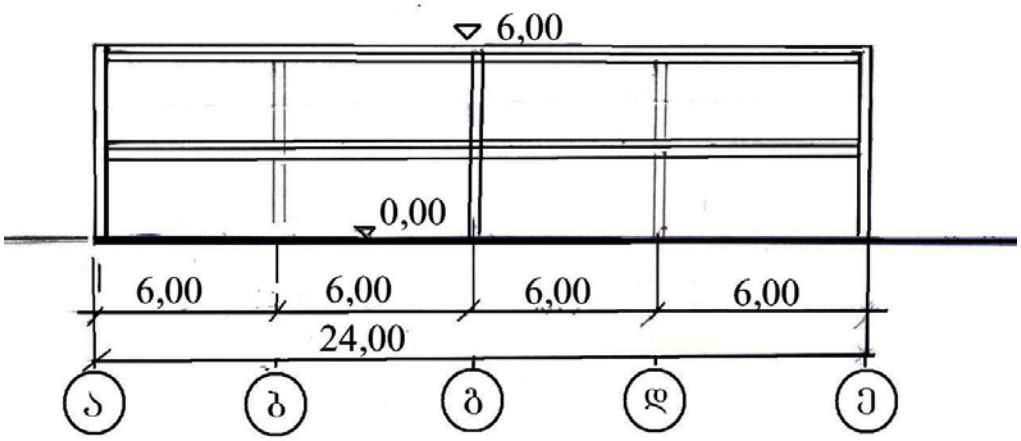

აზომვითი ნახაზი ყოფილი მექანიკური საამქრო №3

ამჟამად კედლები და კარფანჯრები შენობის გარე პერიმეტრზე მთლიანად მოხსნილია. იხ. ფოტო მასალა. სახურავის საბურველი ახსნილია, იატაკი დაბზარული. ტექნიკურ-ეკონომიკური მაჩვენებლები იხილეთ ცხრილში.

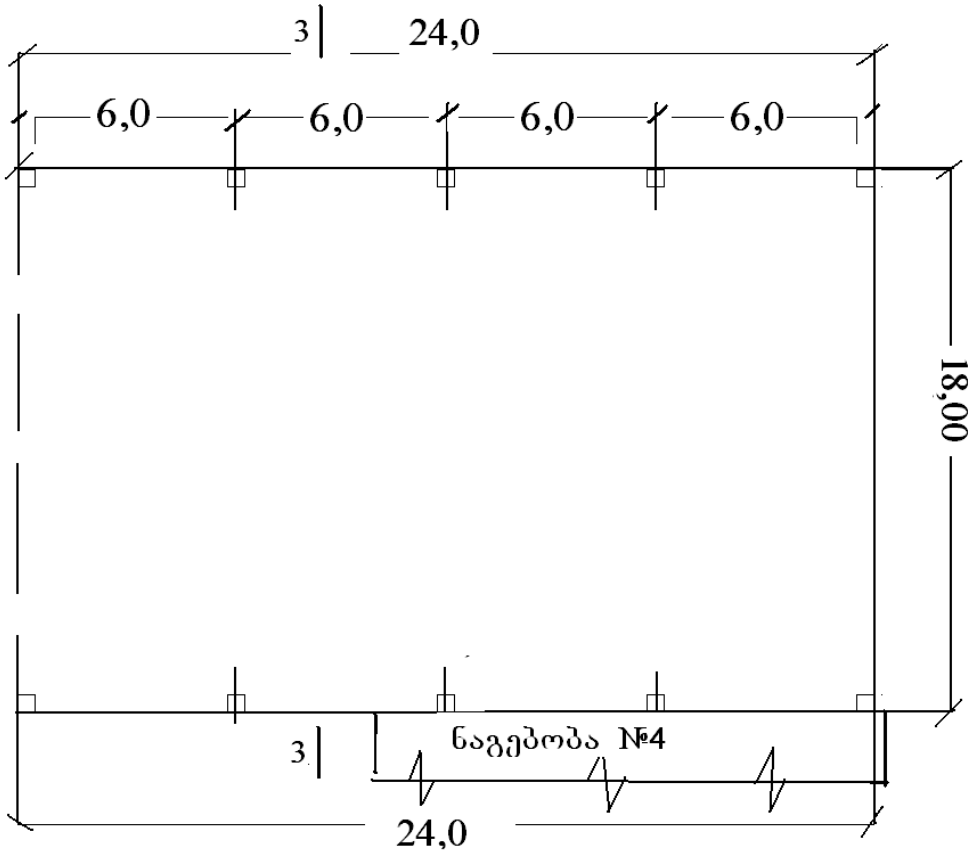

შენობა №3 ჭრილი 3-3

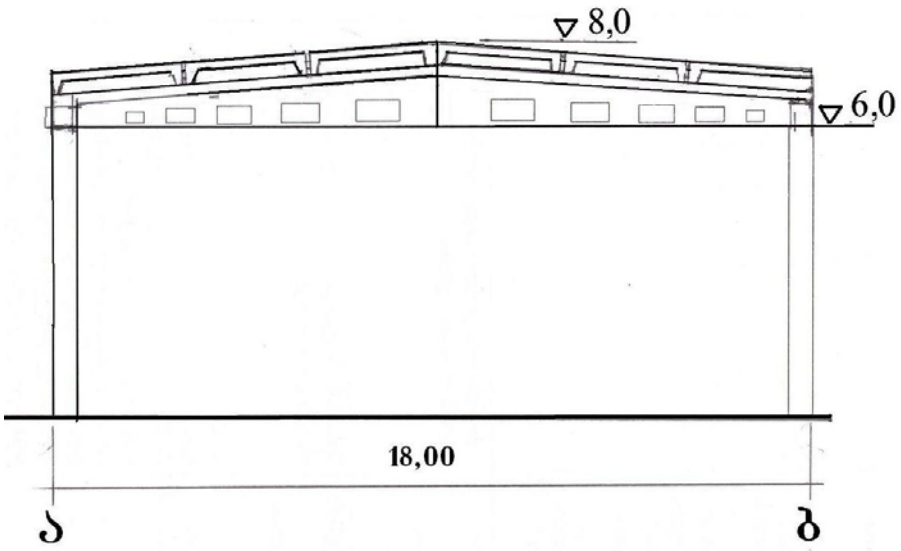

აზომვითი ნახაზი შენობა №4

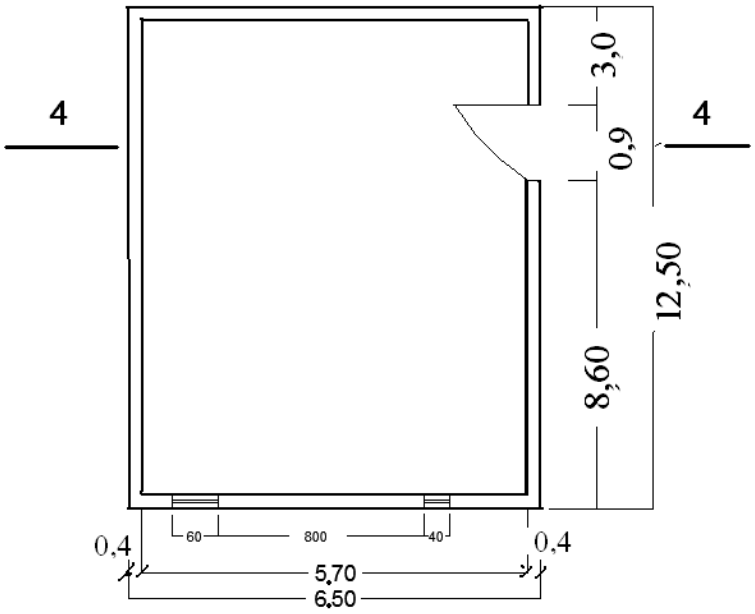

ჭრილი 4-4

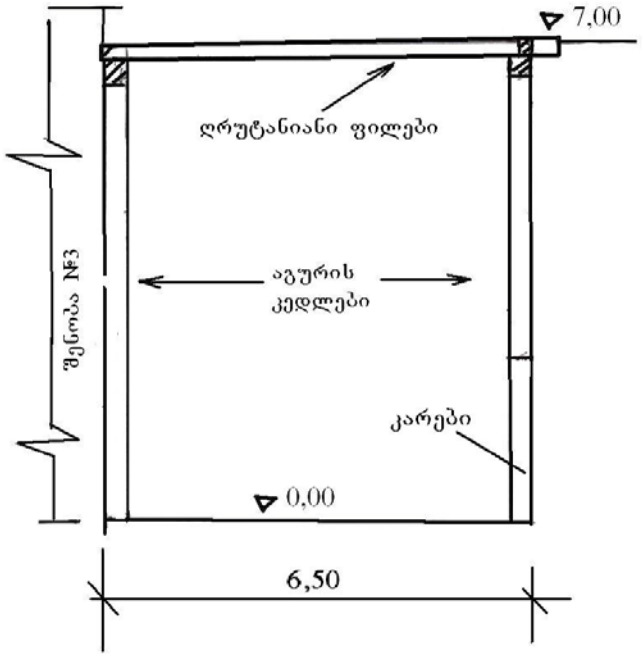

აზომვითი ნახაზი შენობა №5

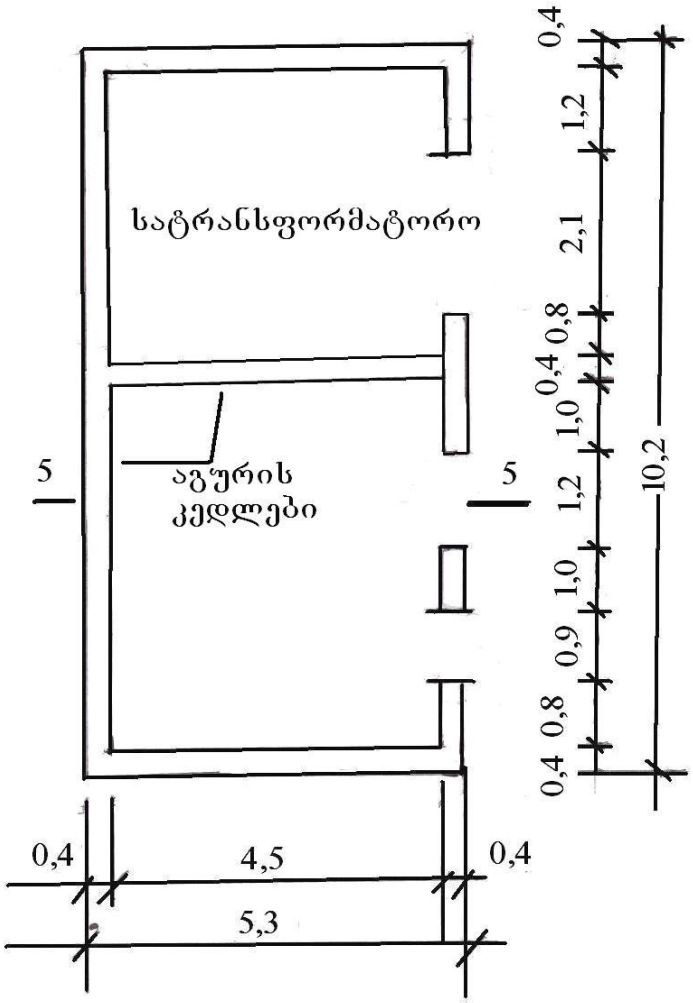

ჭრილი 5-5

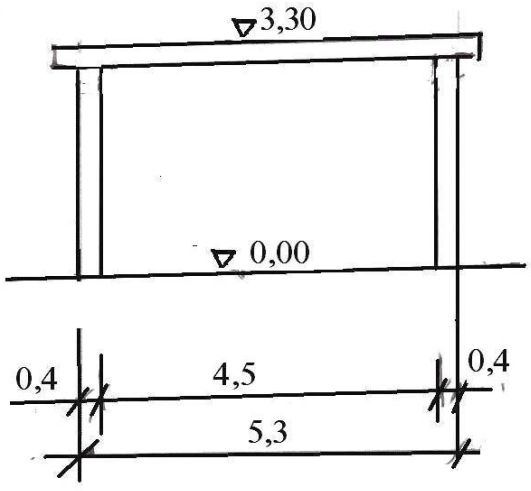

აზომვითი ნახაზი შენობა №6 სადარაჯო ოთახი

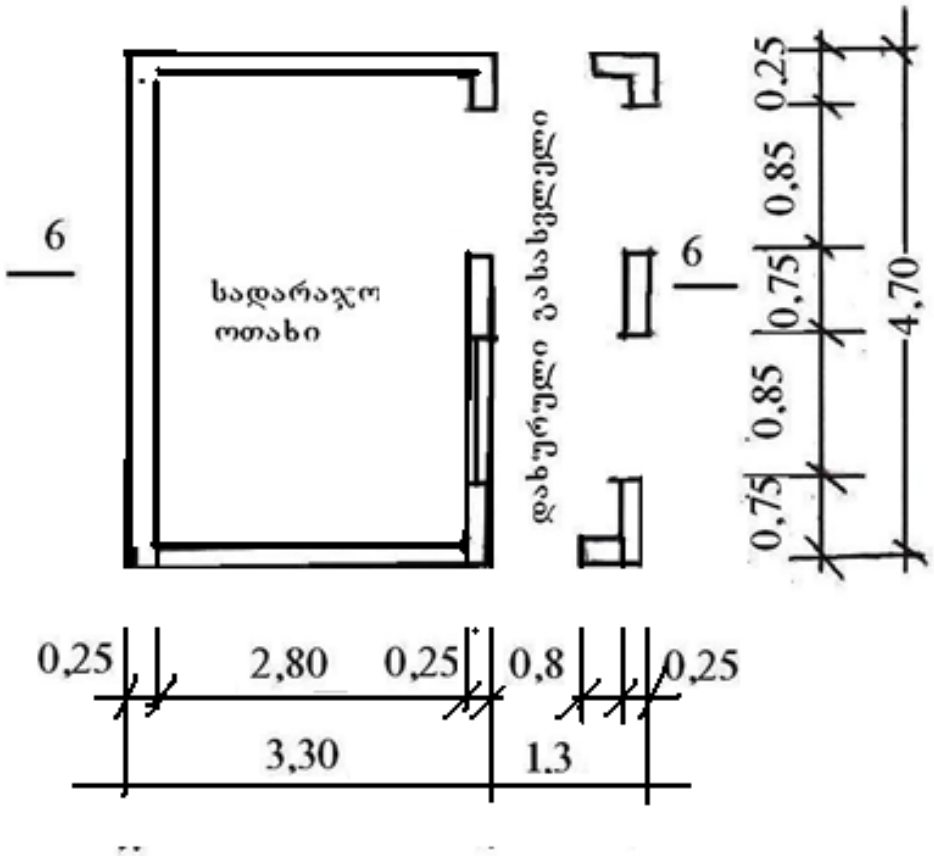

ჭრილი 6-6

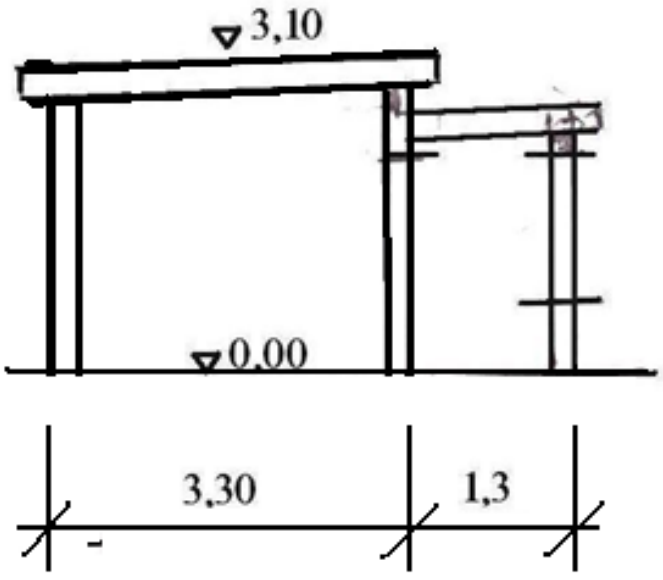

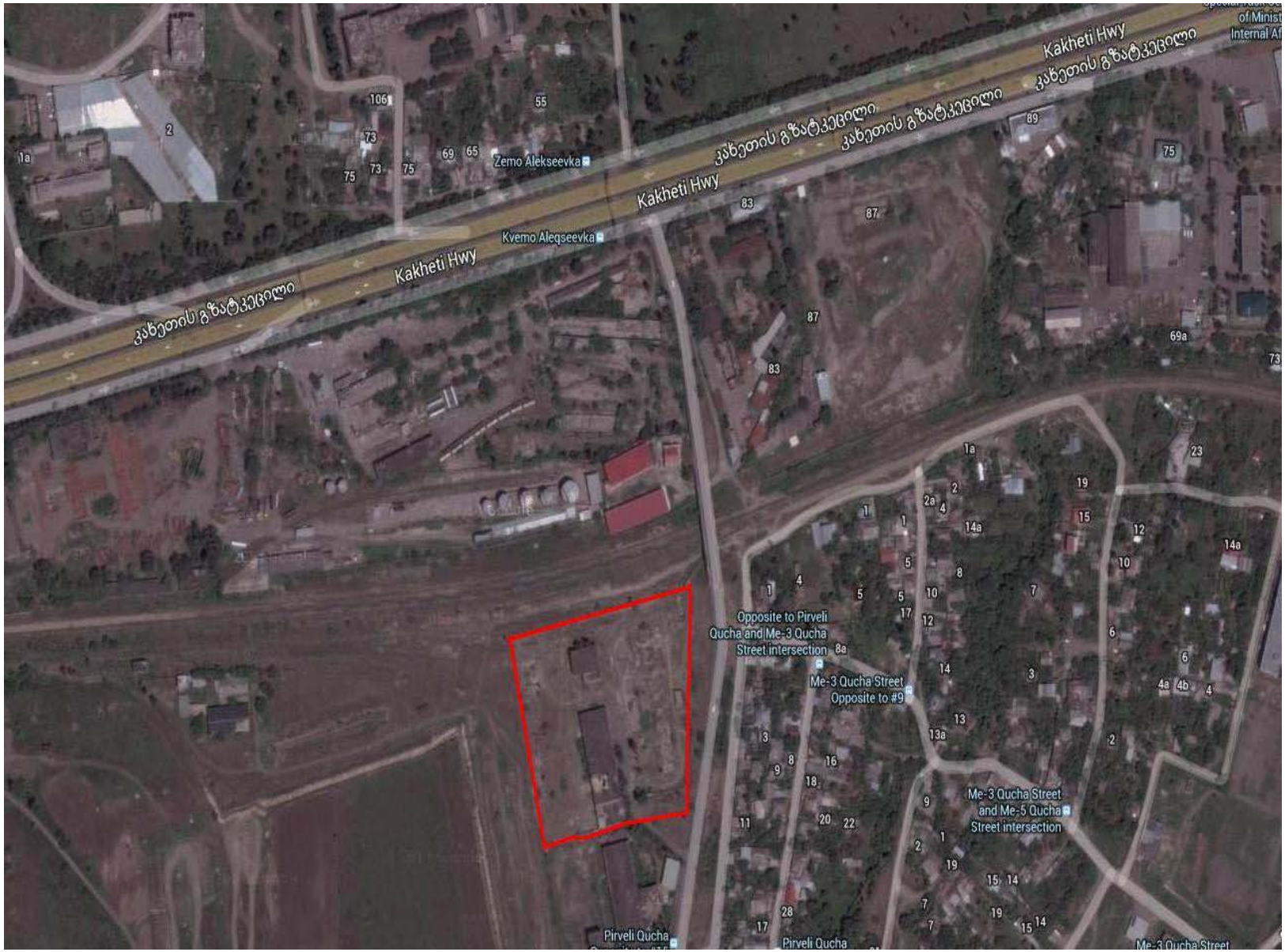
Kakheti Hwy
კახეთის გზატკეცილი
Zemo Alekseevka
Kvemo Aleqseevka
Opposite to Pirveli Qucha and Me-3 Qucha Street intersection
Me-3 Qucha Street Opposite to #9
Me-3 Qucha Street and Me-5 Qucha Street intersection
Pirveli Qucha

შენობა №1





შენობა №2





შენობა №3 და №4





შენობა № 5





შენობა №6



