PRODUCED BY AN AUTODESK EDUCATIONAL PRODUCT

საქართველოს იუსტიციის სამინისტრო
საჯარო რეესტრის ეროვნული სააგენტო

საკადასტრო გეგმა

მიწის ნაკვეთის საკადასტრო კოდი: *01.13.04.020.018*
განცხადების რეგისტრაციის ნომერი: 882014009828
მიწის ნაკვეთის ფართობი: *21177* კვ.მ.
დანიშნულება: *არასასოფლო-სამეურნეო*
მომზადების თარიღი 14.01.14

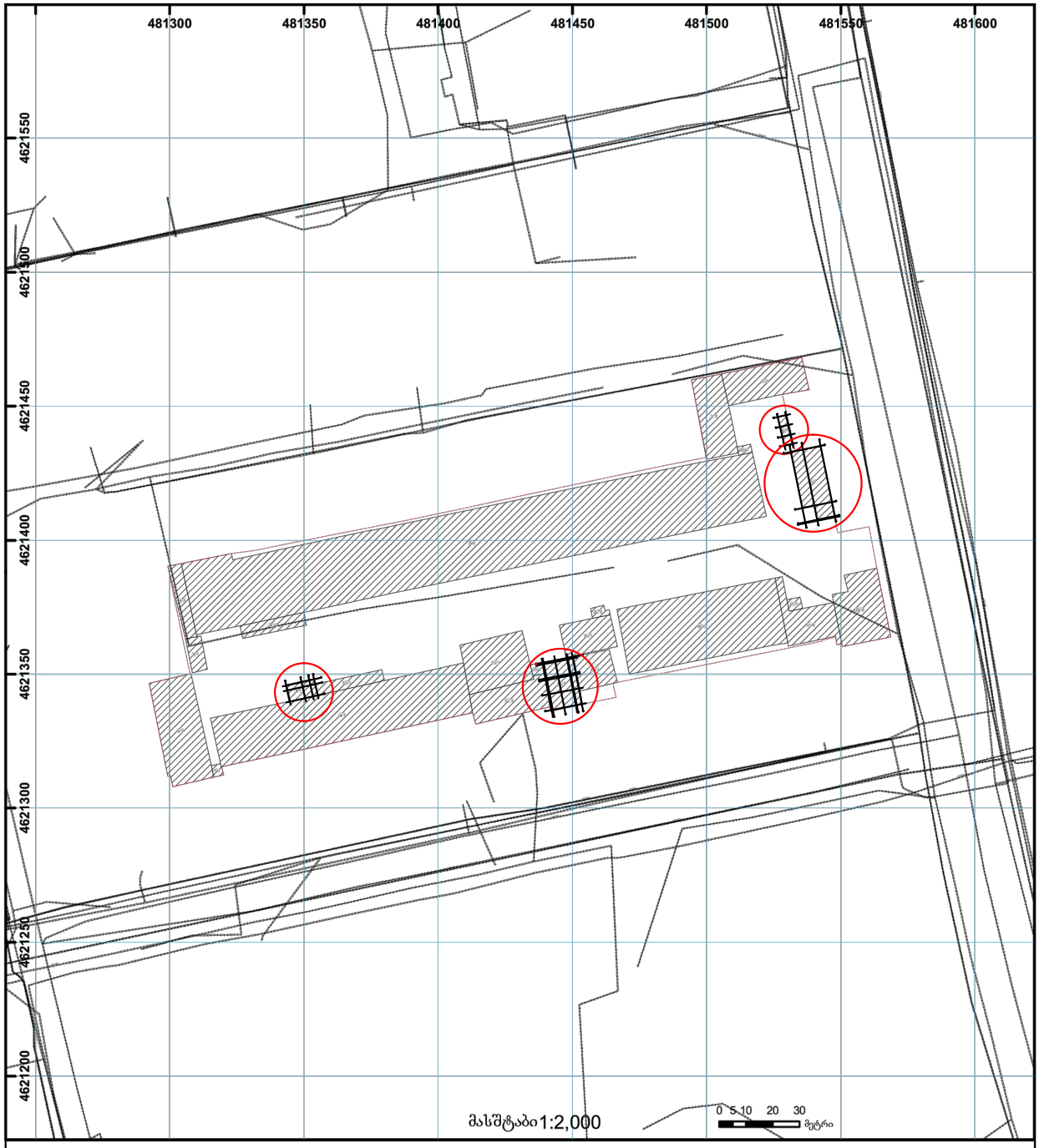

01/2 შენობა-ნაგებობა, პირობითი ნომერი/სართულიანობა
ვალდებულება
ხაზობრივი ნაგებობა
მიწის ნაკვეთის საკადასტრო საზღვარი
მშენებარე ნაგებობა
მიწისქვეშა ნაგებობა
UTM (საერთაშორისო) სისტემის კოორდ.

საჯარო რეესტრის ეროვნული სააგენტო თბილისი 0102 წმ. ნიკოლოზის/ნ. ჩხეიძის ქ. 2 ტელ.: (995 32) 91 04 27; ფაქსი: (995 32) 91 03 41
საჯარო რეესტრის ეროვნული სააგენტო თბილისი დ. აღმაშენებლის გამზ. 89/24 ტელ: (995 32) 94 13 65
www.napr.gov.ge

PRODUCED BY AN AUTODESK EDUCATIONAL PRODUCT
PRODUCED BY AN AUTODESK EDUCATIONAL PRODUCT
PRODUCED BY AN AUTODESK EDUCATIONAL PRODUCT

PRODUCED BY AN AUTODESK EDUCATIONAL PRODUCT

თბილისი, მარჯანიშვილის ქ. N 4
II სართული
ტელ: 96 34 43

პროფესიონალ
კონსულტანტთა
ჯგუფი

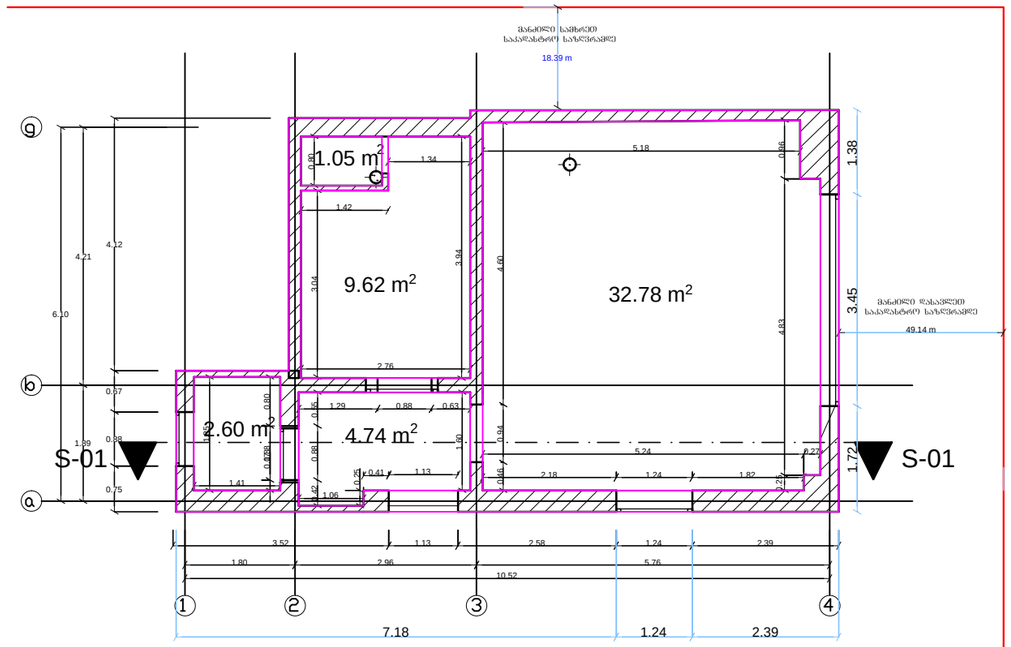

საერთო ფართობი 50.79 მ²

შპს პროფესიონალ კონსულტანტთა ჯგუფი			დამკვეთი	შპს მუხა
		მისამართი	ქ. თბილისი წერეთლის №126	შენობა № 9
შეამოწმა	ბ. ჩანტლაძე		გეგმა	
შესრულა	გ. კემულარია		მ. 1:100	27.01.2015

PRODUCED BY AN AUTODESK EDUCATIONAL PRODUCT

PRODUCED BY AN AUTODESK EDUCATIONAL PRODUCT

თბილისი, მარჯანიშვილის ქ. N 4
II სართული
ტელ: 96 34 43

პროფესიონალ
კონსულტანტთა
ჯგუფი

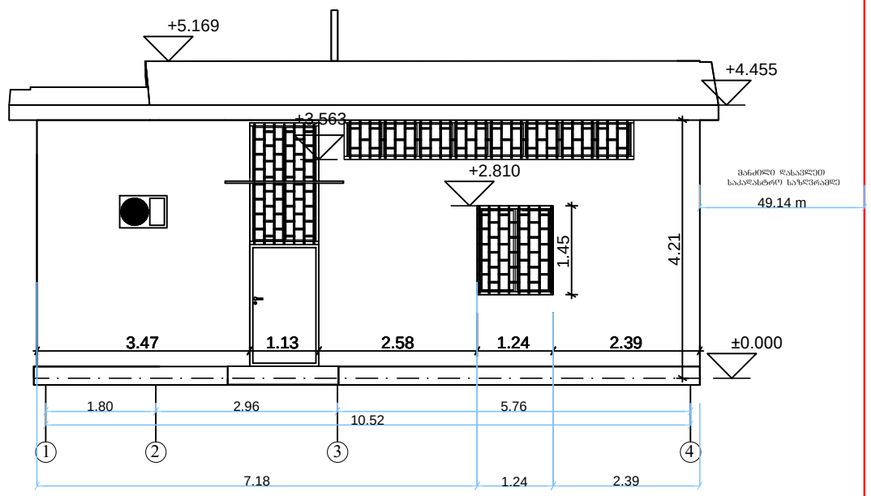

ფასადი 1-4

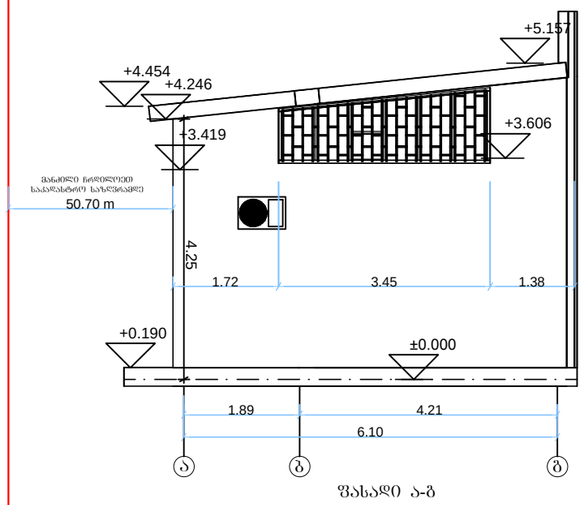

ფასადი ა-გ

შპს პროფესიონალ კონსულტანტთა ჯგუფი			დამკვეთი	შპს მუხა
		მისამართი	ქ. თბილისი ვერეთლის №126	შენობა № 9
შემოწმა	ბ. ჩანტლაძე		ფასადი ა-გ, 1-4	
შესრულა	გ. კემულარია		მ. 1:100	27.01.2015

PRODUCED BY AN AUTODESK EDUCATIONAL PRODUCT

PRODUCED BY AN AUTODESK EDUCATIONAL PRODUCT

თბილისი, მარჯანიშვილის ქ. N 4
II სართული
ტელ: 96 34 43

პროფესიონალ
კონსულტანტთა
ჯგუფი

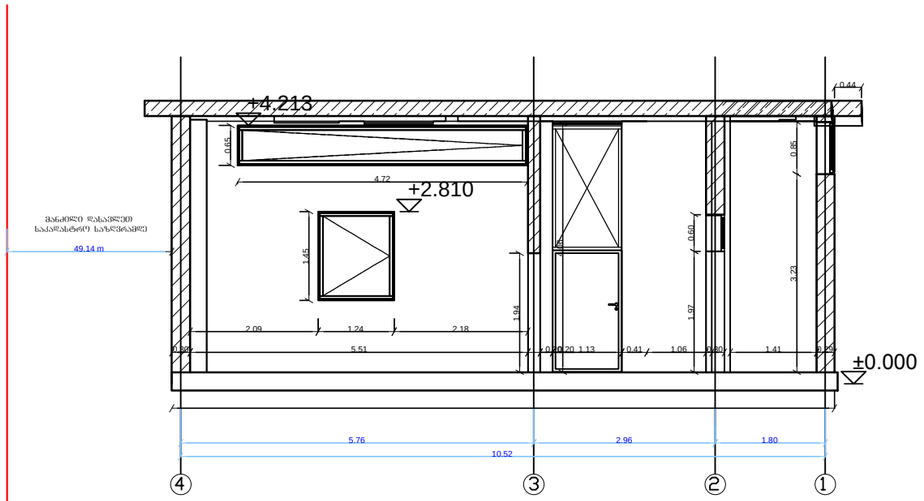

შპს პროფესიონალ კონსულტანტთა ჯგუფი		დამკვეთი	შპს მუხა
	მისამართი	ქ. თბილისი ვერეთლის №126 შენობა № 9	
შეამოწმა: ბ. ჩანტლაძე		ჭრილი 1-1	
შეასრულა: ბ. კემულარია		მ. 1:100	27.01.2015

PRODUCED BY AN AUTODESK EDUCATIONAL PRODUCT

PRODUCED BY AN AUTODESK EDUCATIONAL PRODUCT

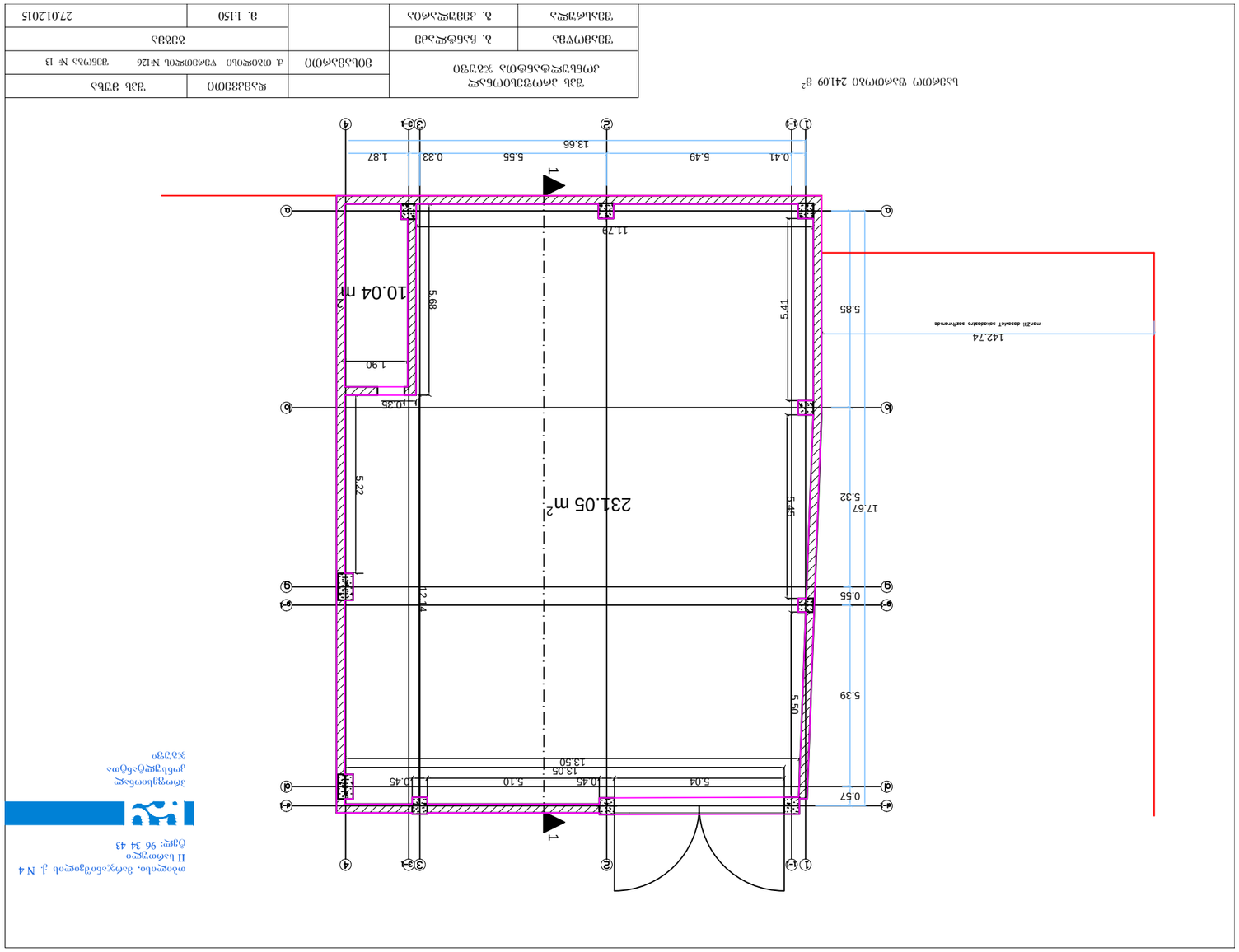

PRODUCED BY AN AUTODESK EDUCATIONAL PRODUCT

PRODUCED BY AN AUTODESK EDUCATIONAL PRODUCT

PRODUCED BY AN AUTODESK EDUCATIONAL PRODUCT

თბილისი, მარჯანიშვილის ქ. N 4
II სართული
ტელ: 96 34 43

პროფესიონალ
კონსულტანტთა
ჯგუფი

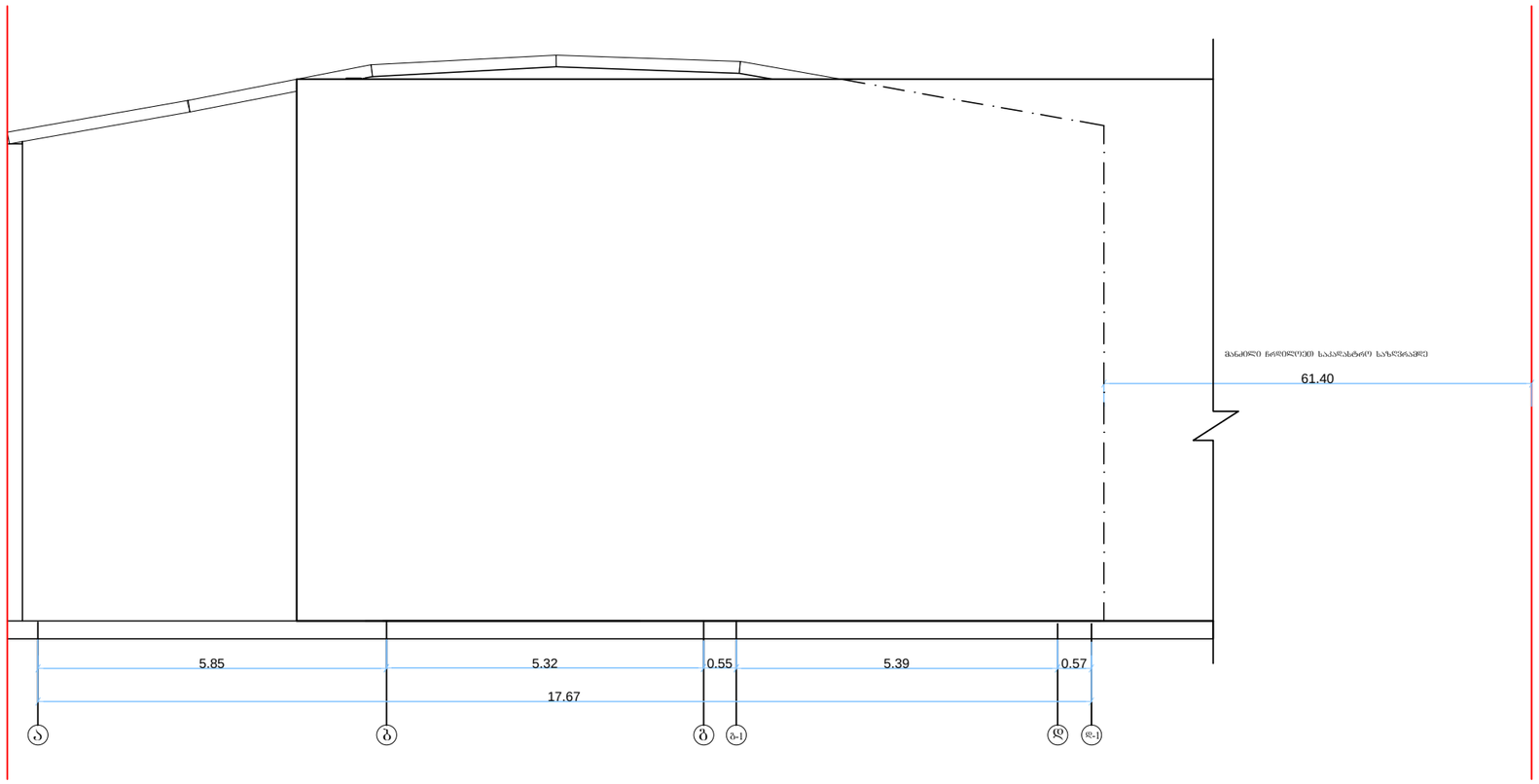

შპს პროფესიონალ კონსულტანტთა ჯგუფი		დამკვეთი	შპს მუხა
	მისამართი	ქ. თბილისი ვერეთლის №126 შენობა № 13	
შეამოწმა	ბ. ჩანტლაძე	ფასადი ა-დ-1	
შეასრულა	ბ. კემულარია	მ. 1:100	27.01.2015

PRODUCED BY AN AUTODESK EDUCATIONAL PRODUCT

PRODUCED BY AN AUTODESK EDUCATIONAL PRODUCT

თბილისი, მარჯანიშვილის ქ. N 4
II სართული
ტელ: 96 34 43

პროფესიონალ
კონსულტანტთა
ჯგუფი

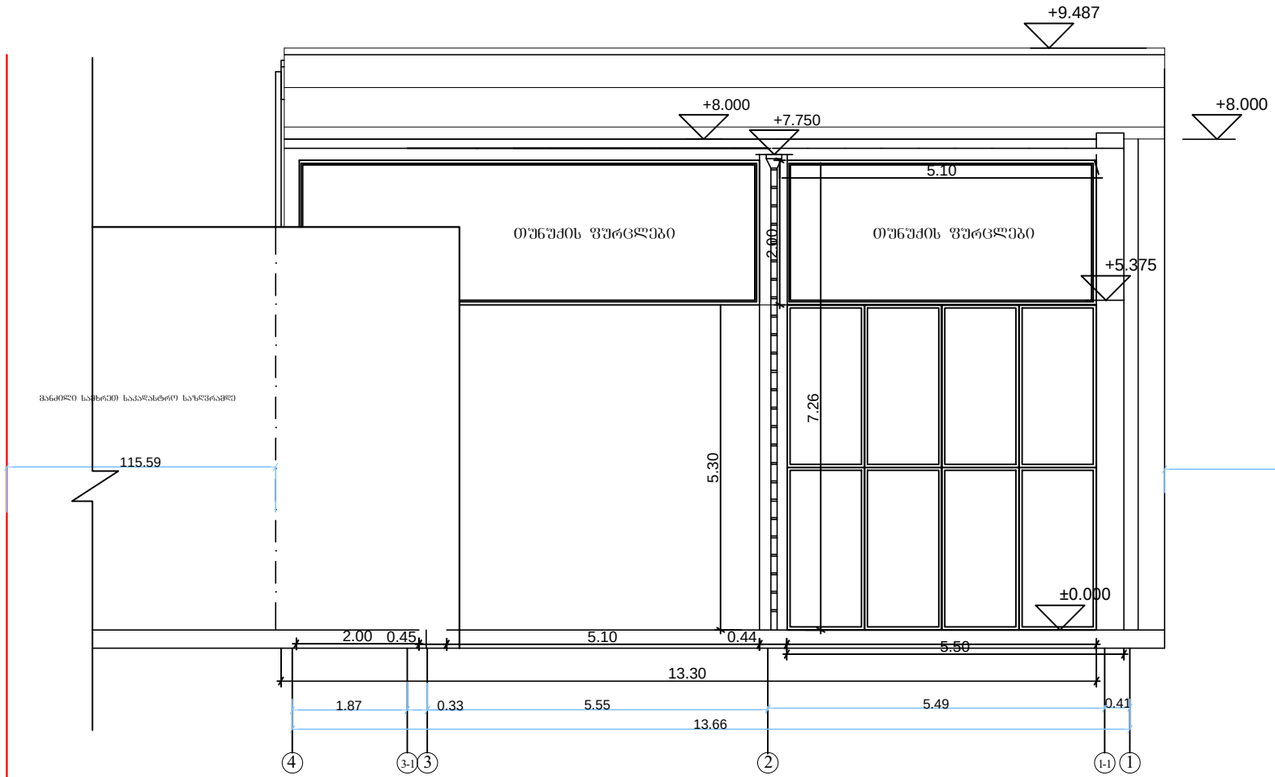

შპს პროფესიონალ კონსულტანტთა ჯგუფი		დამკვეთი	შპს მუხა
	მისამართი	ქ. თბილისი ვერეთლის №126	შენობა № 13
შეამოწმა: ბ. ჩანტლაძე		ფასადი 4-1	
შეასრულა: ბ. კემულარია		მ. 1:100	27.01.2015

PRODUCED BY AN AUTODESK EDUCATIONAL PRODUCT

PRODUCED BY AN AUTODESK EDUCATIONAL PRODUCT

თბილისი, მარჯანიშვილის ქ. N 4
II სართული
ტელ: 96 34 43

პროფესიონალ
კონსულტანტთა
ჯგუფი

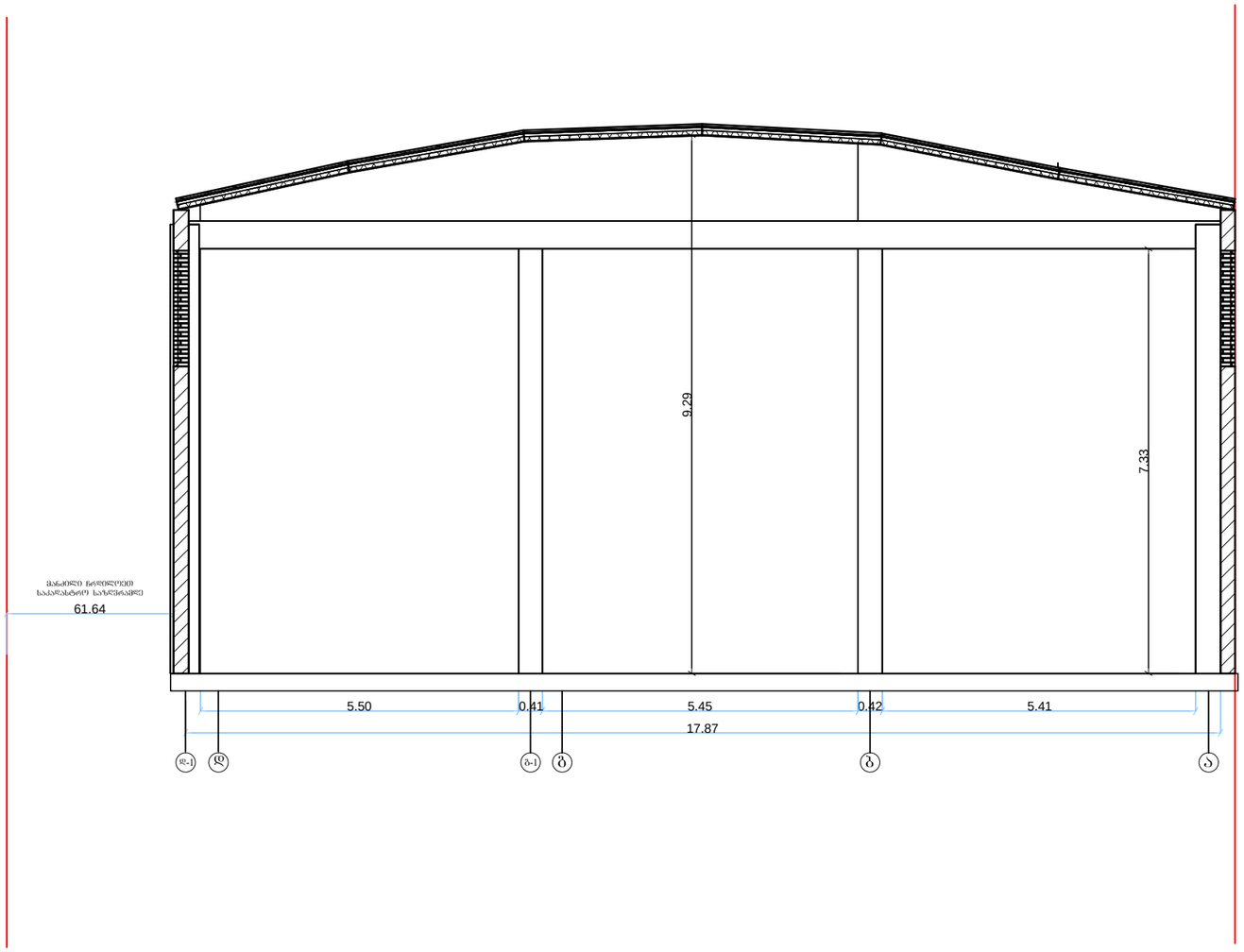

შპს პროფესიონალ კონსულტანტთა ჯგუფი		დამკვეთი	შპს მუხა
	მისამართი	ქ. თბილისი ვერეთლის №126	შენობა № 13
შეამოწმა: ბ. ჩანტლაძე		ჭრილი დ1-ა	
შეასრულა: ბ. კემულარია		მ. 1:100	27.01.2015

PRODUCED BY AN AUTODESK EDUCATIONAL PRODUCT

PRODUCED BY AN AUTODESK EDUCATIONAL PRODUCT

თბილისი, მარჯანიშვილის ქ. N 4
II სართული
ტელ: 96 34 43

პროფესიონალ
კონსულტანტთა
ჯგუფი

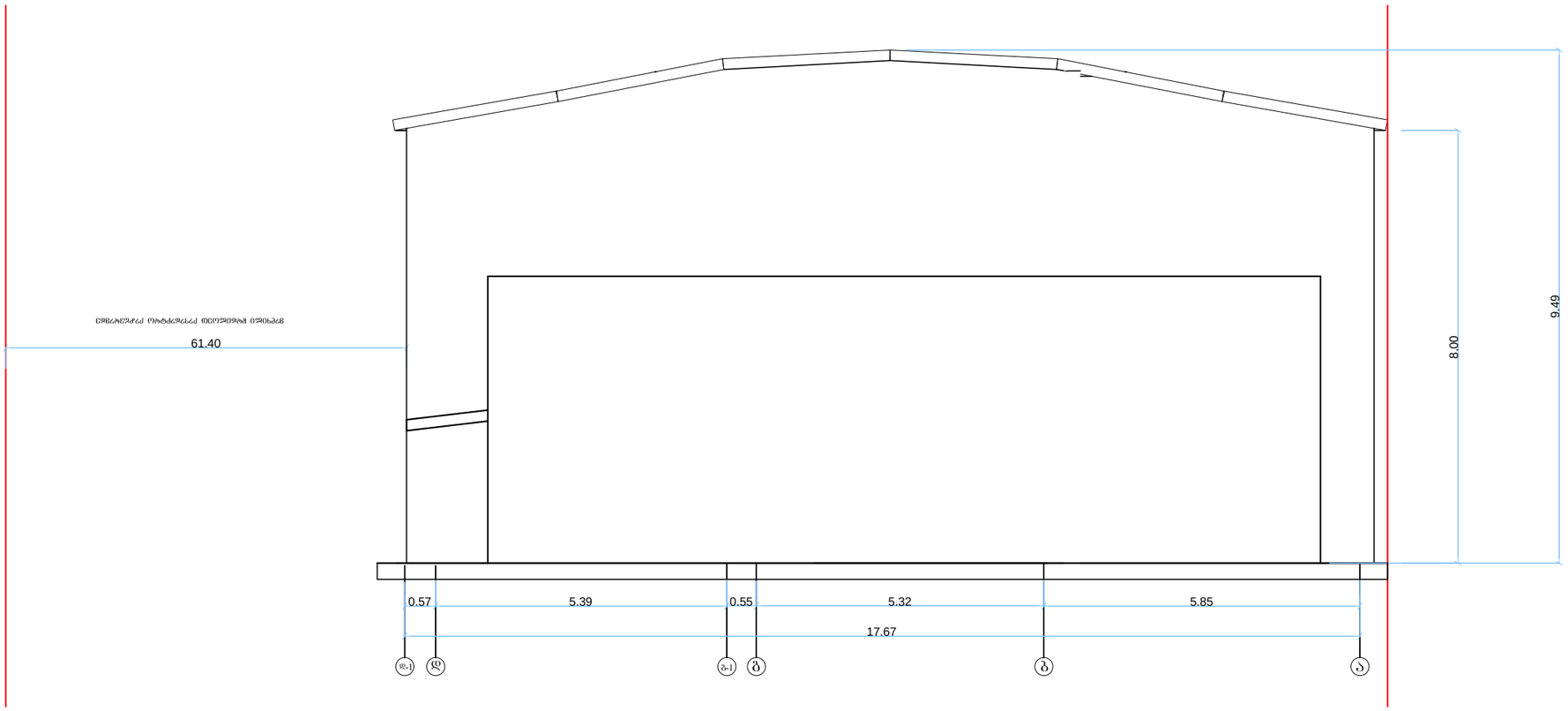

შპს პროფესიონალ კონსულტანტთა ჯგუფი			დამკვეთი	შპს მუხა
		მისამართი	ქ. თბილისი ფერეთლის №126	შენობა № 13
შეამოწმა	ბ. ჩანტლაძე		ფასადი დ-1 - ა	
შესრულა	გ. კემულარია		მ. 1:100	27.01.2015

PRODUCED BY AN AUTODESK EDUCATIONAL PRODUCT

PRODUCED BY AN AUTODESK EDUCATIONAL PRODUCT

PRODUCED BY AN AUTODESK EDUCATIONAL PRODUCT

თბილისი, მარჯანიშვილის ქ. N 4
II სართული
ტელ: 96 34 43

პროფესიონალ
კონსულტანტთა
ჯგუფი

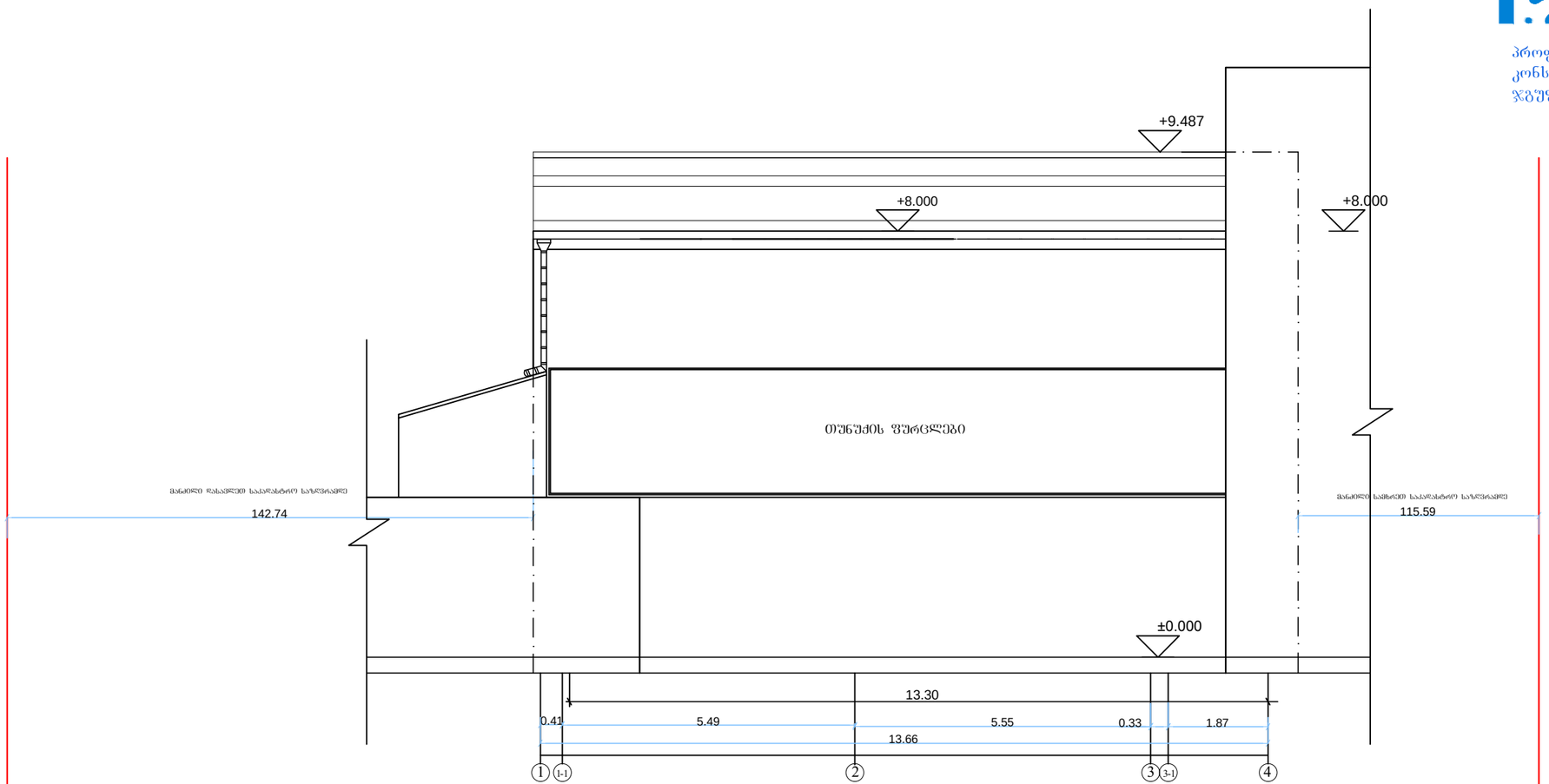

შპს პროფესიონალ კონსულტანტთა ჯგუფი		დამკვეთი	შპს მუხა
	მისამართი	ქ. თბილისი ვერეთლის №126	შენობა № 13
შეამოწმა: ბ. ჩანტლაძე		ფასადი 1-4	
შეასრულა: ბ. კემულარია		მ. 1:100	27.01.2015

PRODUCED BY AN AUTODESK EDUCATIONAL PRODUCT

PRODUCED BY AN AUTODESK EDUCATIONAL PRODUCT

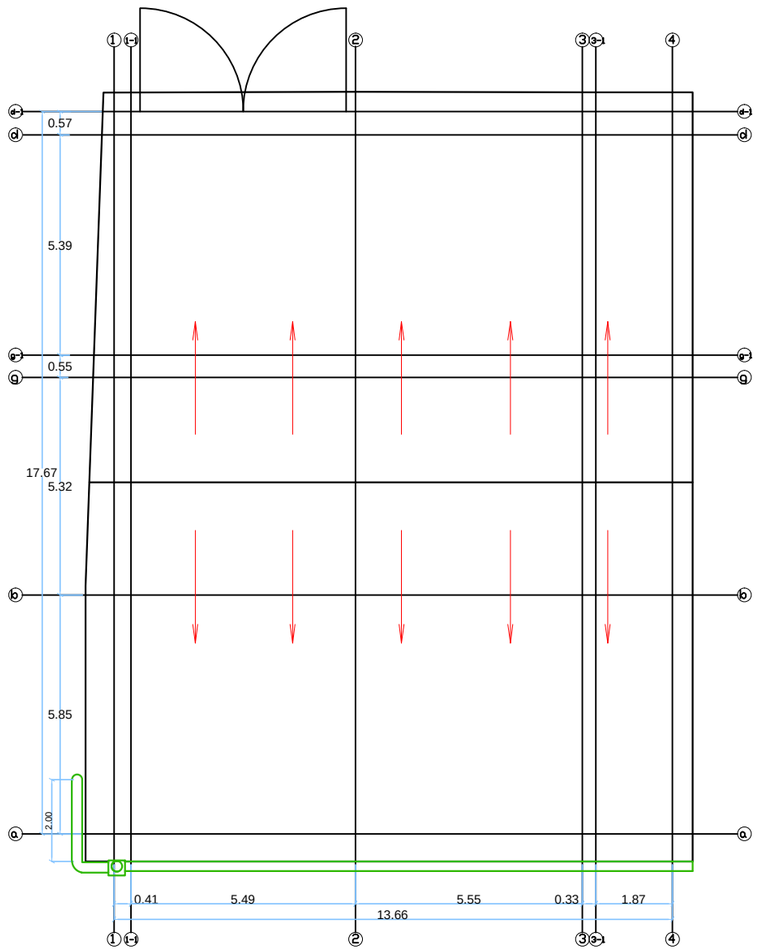

თბილისი, მარჯანიშვილის ქ. N 4
II სართული
ტელ: 96 34 43

პროფესიონალ
კონსულტანტთა
ჯგუფი

შპს პროფესიონალ კონსულტანტთა ჯგუფი			დამკვეთი	შპს მუხა
		მისამართი	ქ. თბილისი წერეთლის №126	შენობა № 13
შეამოწმა	ბ. ჩანტლაძე		სახურავის ბეგმა	
შეასრულა	ბ. კემულარია		მ. 1:150	27.01.2015

PRODUCED BY AN AUTODESK EDUCATIONAL PRODUCT

PRODUCED BY AN AUTODESK EDUCATIONAL PRODUCT

PRODUCED BY AN AUTODESK EDUCATIONAL PRODUCT

PRODUCED BY AN AUTODESK EDUCATIONAL PRODUCT

თბილისი, მარჯანიშვილის ქ. N 4
II სართული
ტელ: 96 34 43

პროფესიონალ
კონსულტანტთა
ჯგუფი

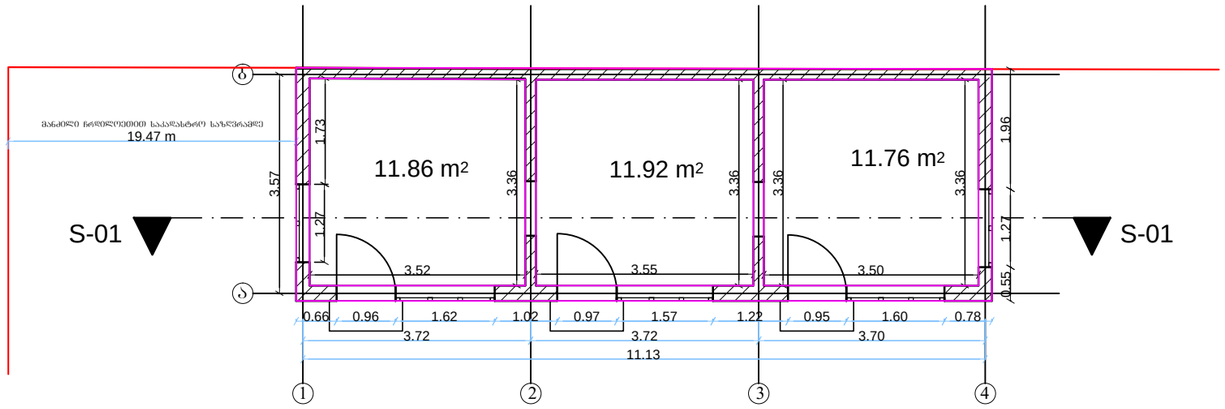

საერთო ფართობი 35.54 მ^2

შპს პროფესიონალ კონსულტანტთა ჯგუფი			დამკვეთი	შპს მუხა
		მისამართი	ქ. თბილისი ვერეთლის №126	შენობა № 18
შეამოწმა	ბ. ჩანტლაძე		გეგმა	
შეასრულა	გ. კემულარია		მ. 1:100	27.01.2015

PRODUCED BY AN AUTODESK EDUCATIONAL PRODUCT

PRODUCED BY AN AUTODESK EDUCATIONAL PRODUCT

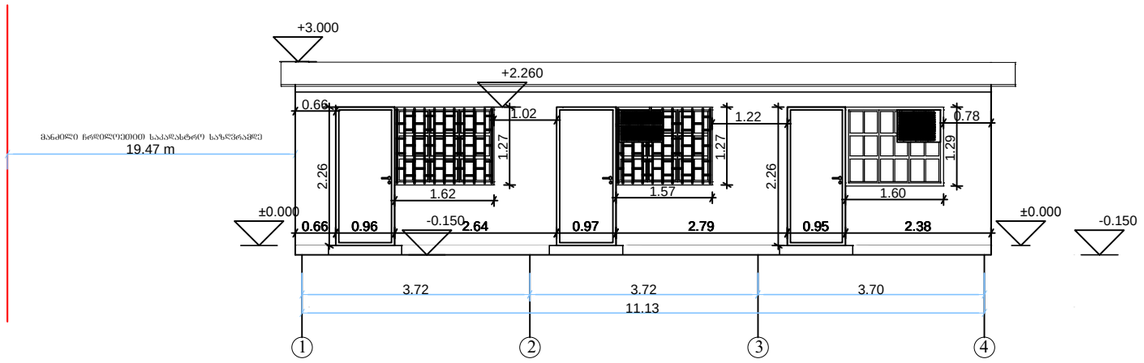

ფასადი 1-4

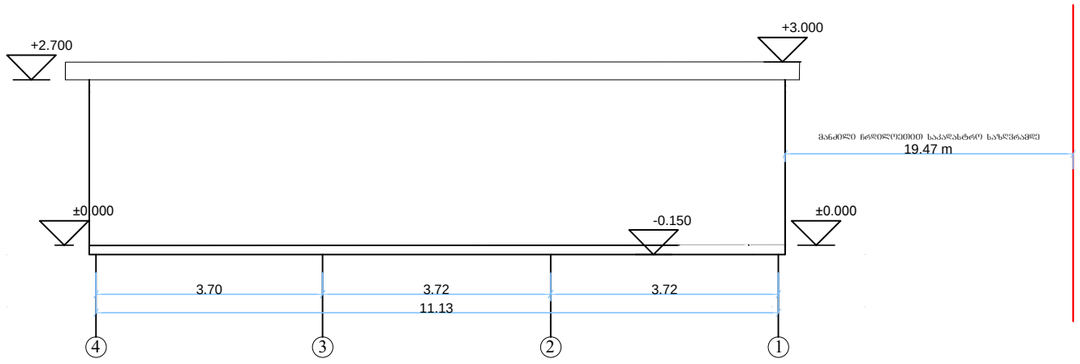

ფასადი 4-1

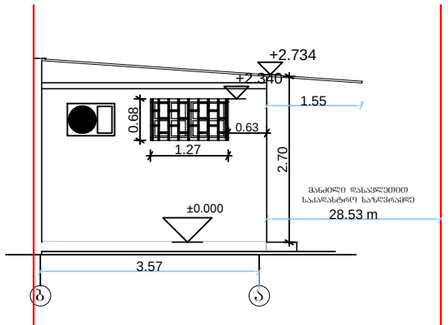

ფასადი ბ-ა

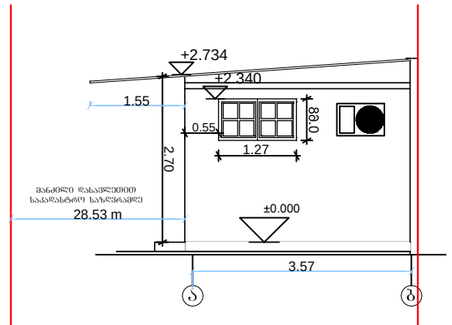

ფასადი ა-ბ

თბილისი, მარჯანიშვილის ქ. N 4
II სართული
ტელ: 96 34 43

პროფესიონალ
კონსულტანტთა
ჯგუფი

შპს პროფესიონალ კონსულტანტთა ჯგუფი		დამკვეთი	შპს მუხა
	მისამართი	ქ. თბილისი ვერეთლის №126	შენობა № 18
შემოწმა: ბ. ჩანტლაძე		ფასადი 1-4, 4-1, ა-ბ, ბ-ა	
შესრულა: ბ. კემულარია		მ. 1:100	27.01.2015

PRODUCED BY AN AUTODESK EDUCATIONAL PRODUCT

PRODUCED BY AN AUTODESK EDUCATIONAL PRODUCT

თბილისი, მარჯანიშვილის ქ. N 4
II სართული
ტელ: 96 34 43

პროფესიონალ
კონსულტანტთა
ჯგუფი

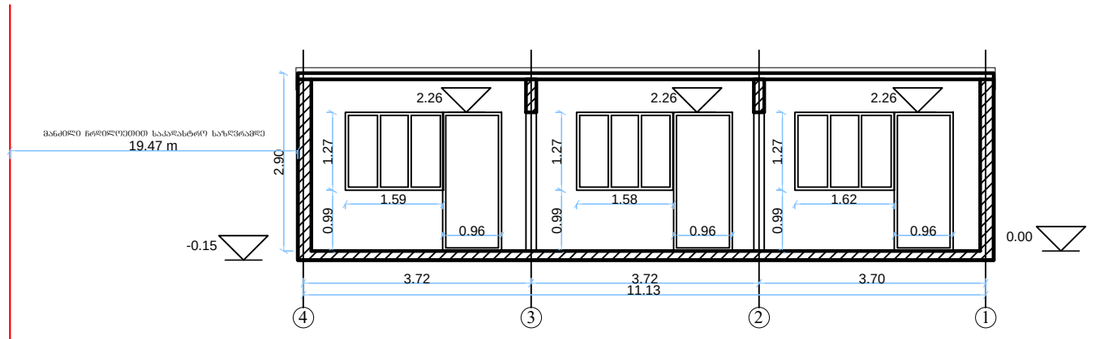

შპს პროფესიონალ კონსულტანტთა ჯგუფი		დამკვეთი	შპს მუხა
	მისამართი	ქ. თბილისი ვერეთლის №126 შენობა № 18	
შეამოწმა: ბ. ჩანტლაძე		ჩრილი 1-1	
შეასრულა: ბ. კემულარია		მ. 1:100	27.01.2015

PRODUCED BY AN AUTODESK EDUCATIONAL PRODUCT

PRODUCED BY AN AUTODESK EDUCATIONAL PRODUCT

თბილისი, მარჯანიშვილის ქ. N 4
II სართული
ტელ: 96 34 43

პროფესიონალ
კონსულტანტთა
ჯგუფი

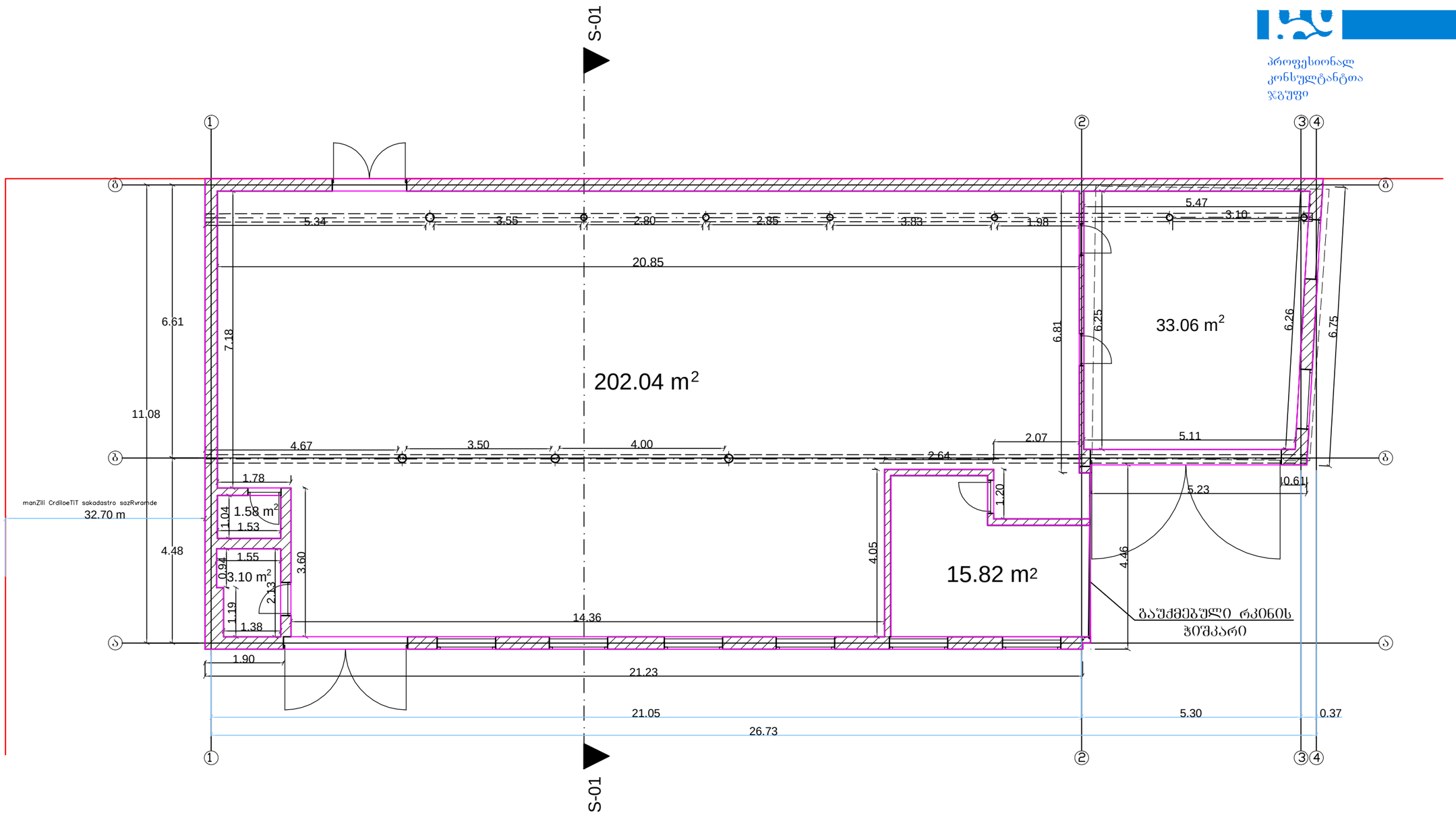

საერთო ფართობი 255.60 მ²

შპს პროფესიონალ კონსულტანტთა ჯგუფი			დამკვეთი	შპს მუხა
		მისამართი	ქ. თბილისი ფერეთლის №126	შენობა № 19
შეამოწმა	ბ. ჩანტლაძე		გეგმა	
შესრულა	ბ. კემულარია		მ. 1:100	27.01.2015

PRODUCED BY AN AUTODESK EDUCATIONAL PRODUCT

PRODUCED BY AN AUTODESK EDUCATIONAL PRODUCT

თბილისი, მარჯანიშვილის ქ. N 4
II სართული
ტელ: 96 34 43

პროფესიონალ
კონსულტანტთა
ჯგუფი

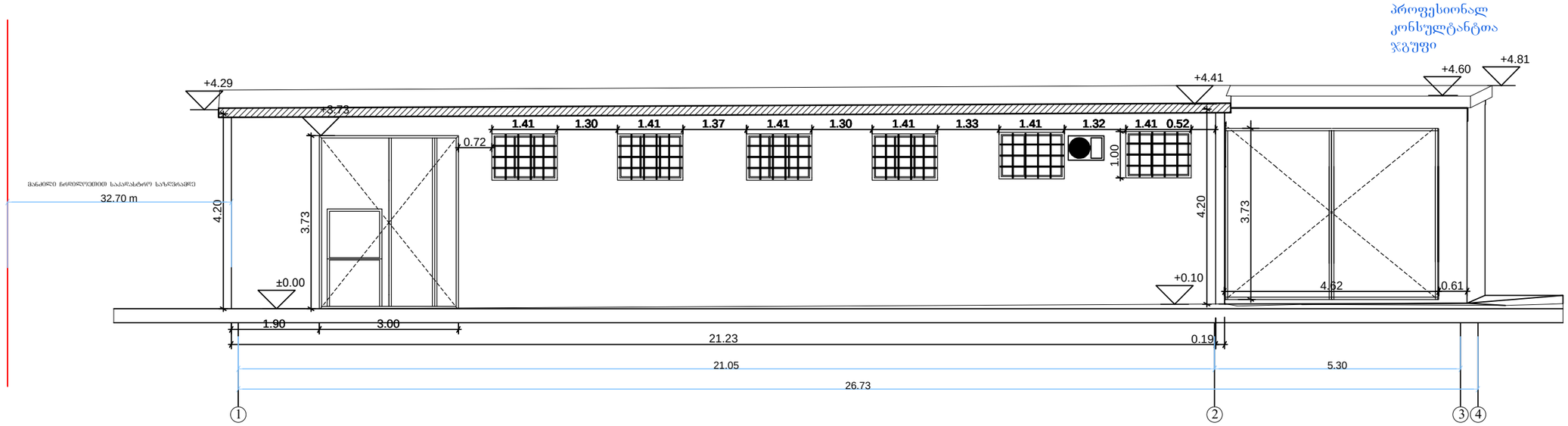

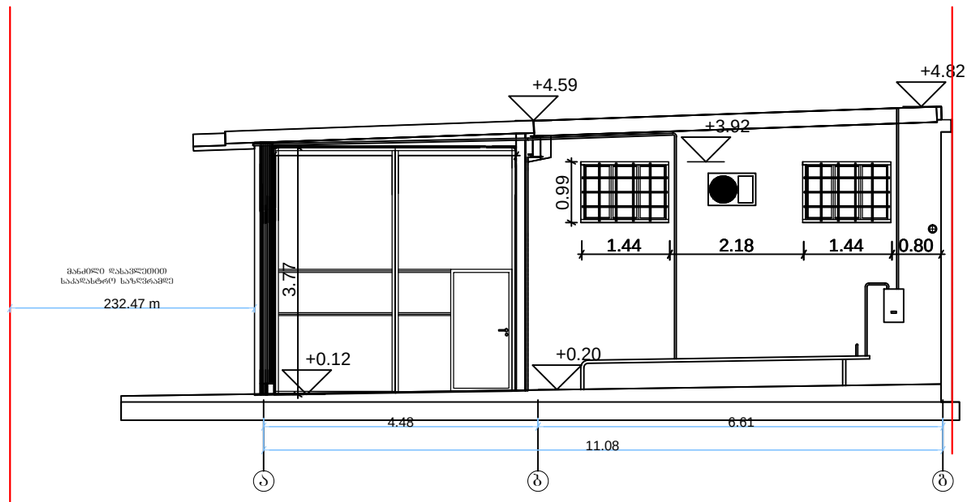

შპს პროფესიონალ კონსულტანტთა ჯგუფი			დამკვეთი	შპს მუხა
		მისამართი	ქ. თბილისი ვერეთლის №126	შენობა № 19
შეამოწმა	ბ. ჩანტლაძე		ფასადი 1-4, ა-გ	
შეასრულა	გ. კემულარია		მ. 1:100	27.01.2015

PRODUCED BY AN AUTODESK EDUCATIONAL PRODUCT

PRODUCED BY AN AUTODESK EDUCATIONAL PRODUCT

თბილისი, მარჯანიშვილის ქ. N 4
II სართული
ტელ: 96 34 43

პროფესიონალ
კონსულტანტთა
ჯგუფი

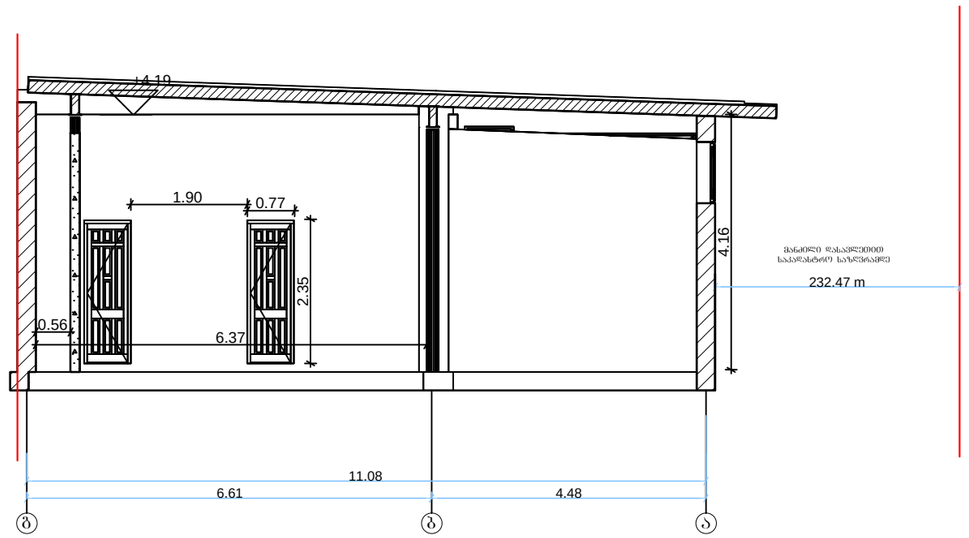

შპს პროფესიონალ კონსულტანტთა ჯგუფი			დამკვეთი	შპს მუხა
		მისამართი	ქ. თბილისი წერეთლის №126	შენობა № 19
შეამოწმა	ბ. ჩანტლაძე		ჭრილი 1-1	
შესრულა	ბ. კემულარია		მ. 1:100	27.01.2015

PRODUCED BY AN AUTODESK EDUCATIONAL PRODUCT