ეზოში შესასვლელი ჭიშკრის და ღობის ფრაგმენტის ნახაზი
მ. 1:25

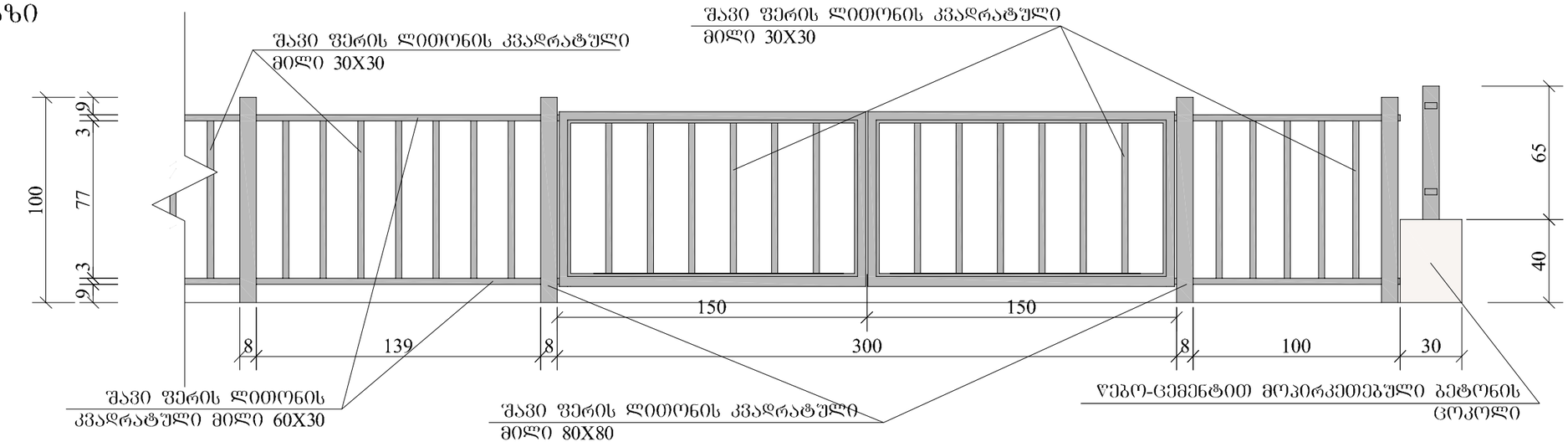



მოაჯირის ფრაგმენტი
მ. 1:25

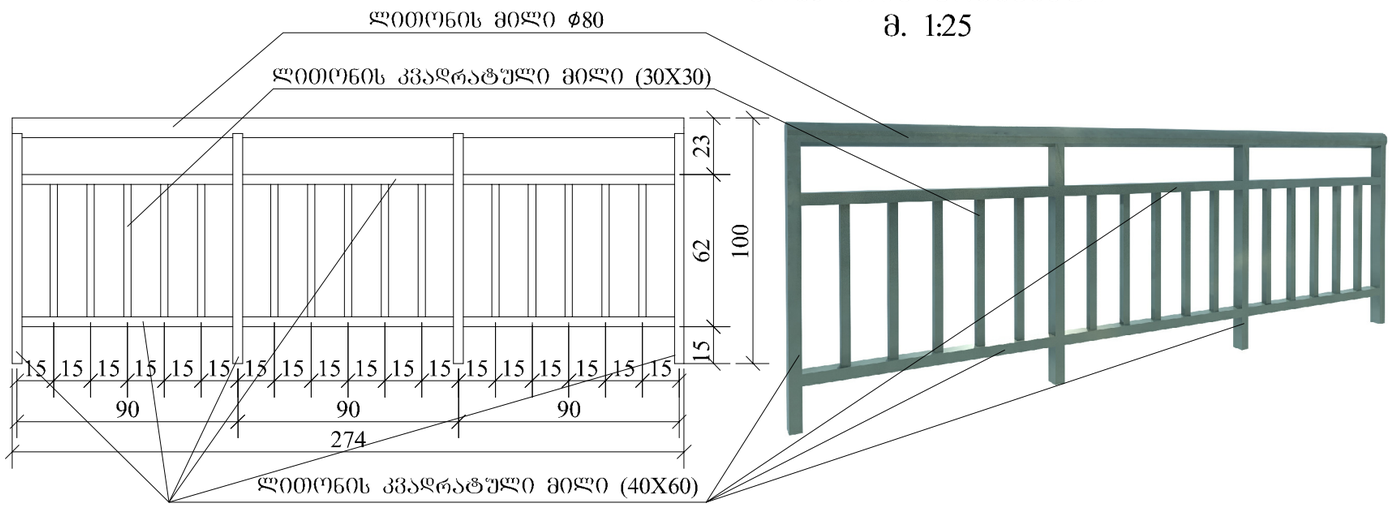

"ნუცუბიძე პლაგა"			მრავალბინიანი საცხოვრებელი სახლი ნუცუბიძის კლატოზე. კორექტირების პროექტი.	დაკვეთა №	
				სტადია	მ.პ.
დირექტორი		ი. მღინარაძე	არქიტექტურული ნაწილი	ფურცელი	ა-21
მთარგმნელობითი		ა. ამირეჯიბი	დეტალები: ეზოში შესასვლელი ჭიშკრის და ღობის ფრაგმენტის ნახაზი. მოაჯირის ფრაგმენტი	ფურცლები	
არქიტექტორი		მ. ლომიძე		მასშტაბი	1:25
				თარიღი	2015

ნაკვეთის შემოღობვის სექცია

(სექციის სიგრძე 6 მ.)

მ. 1:20

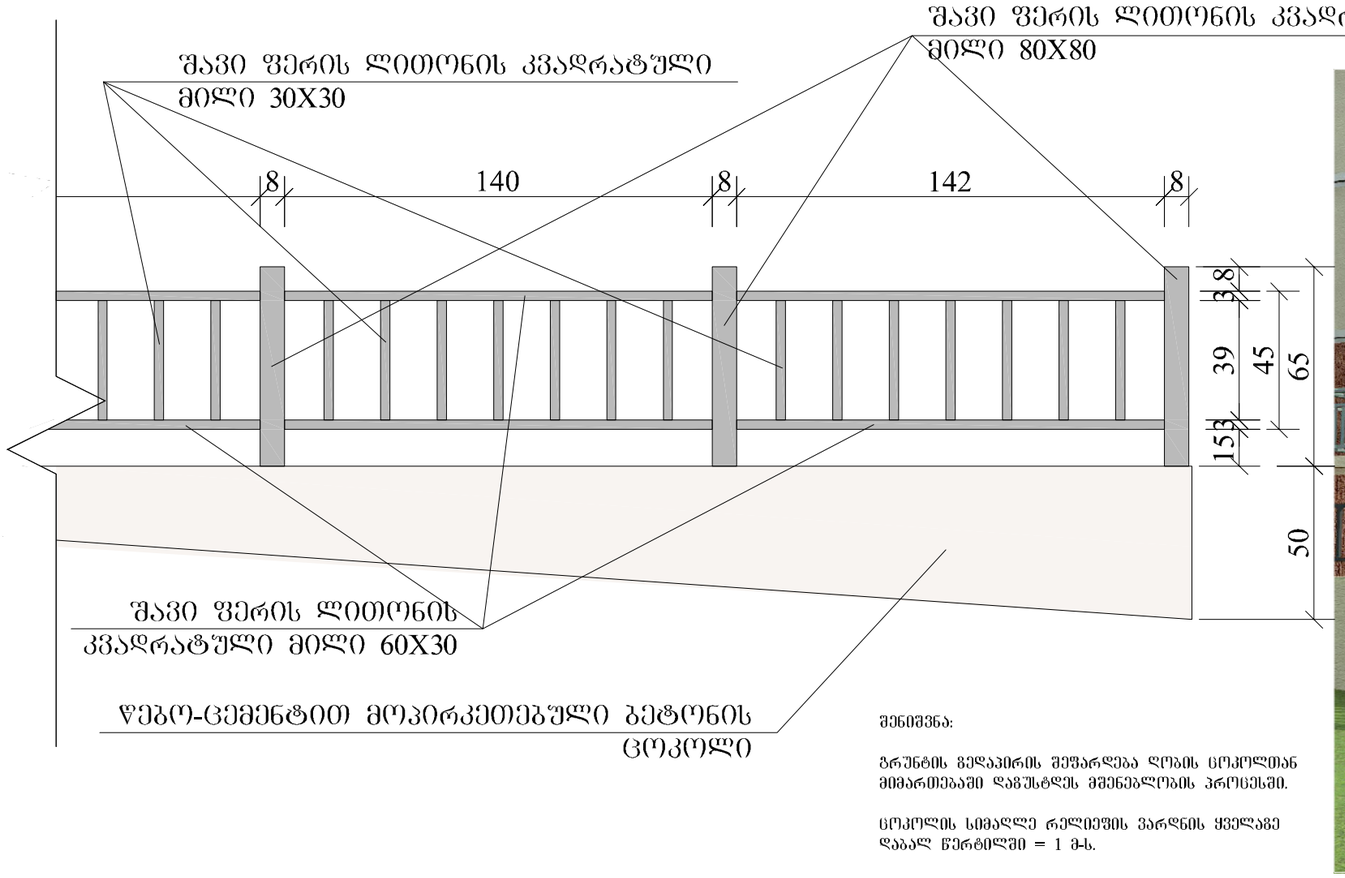

შენიშვნა:

ჭრილის ველაპირის შეშარდება ღობის ცოკოლთან მიმართებაში დაგუსტდეს მშენებლობის პროცესში.

ცოკოლის სიმაღლე რელიეფის ვარდნის ყველაგე დაბალ წერტილში = 1 მ-ს.



ჭალუზი ფასადზე - თეთრი ფერის შეღებილი

მ. 1:50

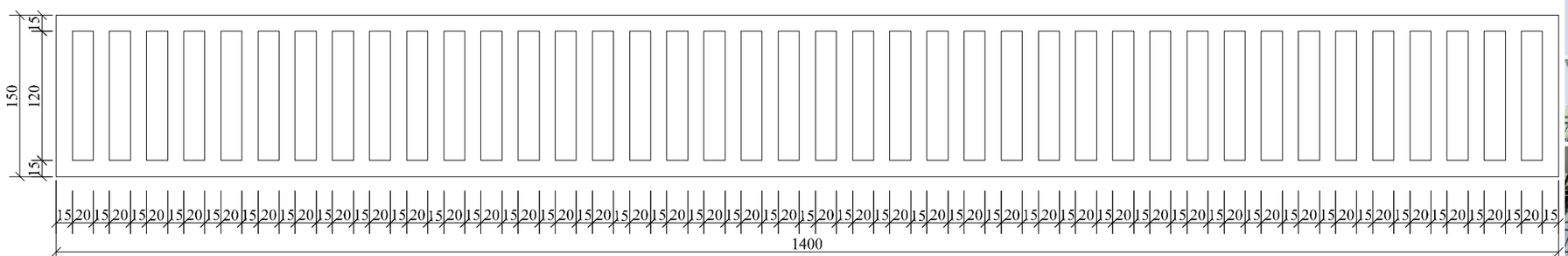
150
15
120
15
15 20 15 20 15 20

ვიტ-1
მეტალოპლასტმასის
(1 ცალი)

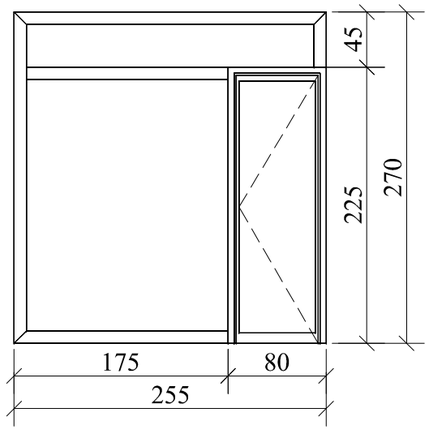

ვიტ-2
მეტალოპლასტმასის
(1 ცალი)

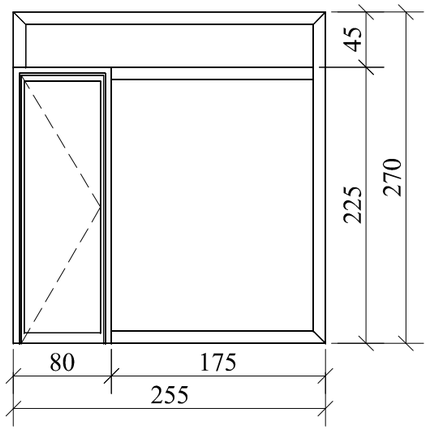

ვიტ-3
მეტალის
(1 ცალი)

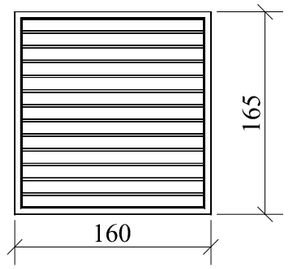

ვიტ-4
მეტალოპლასტმასის
(1 ცალი)

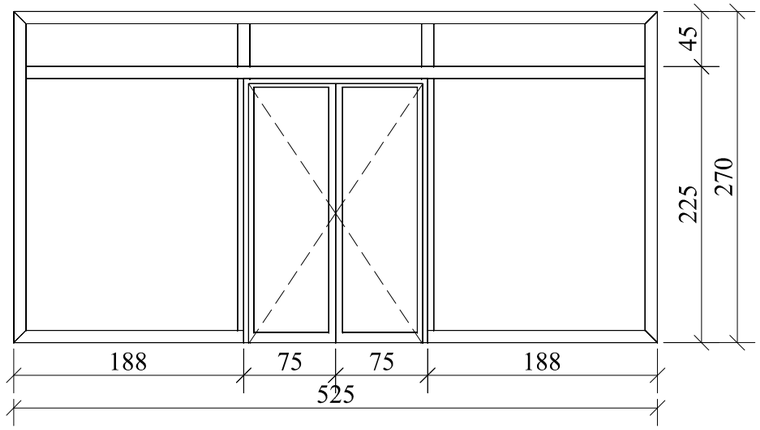

ვიტ-5
მეტალოპლასტმასის
(14 ცალი)

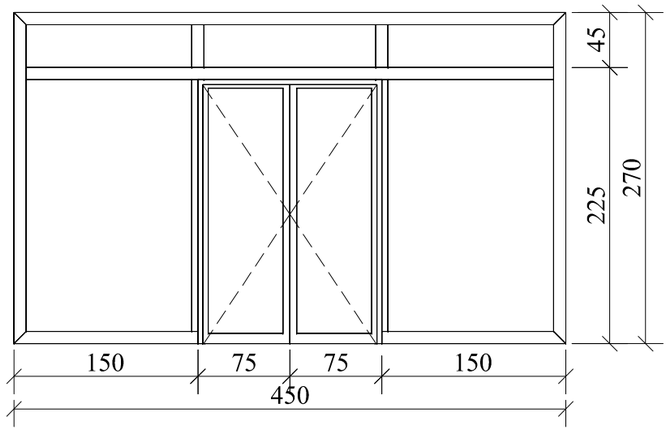

ვიტ-6
მეტალოპლასტმასის
(6 ცალი)

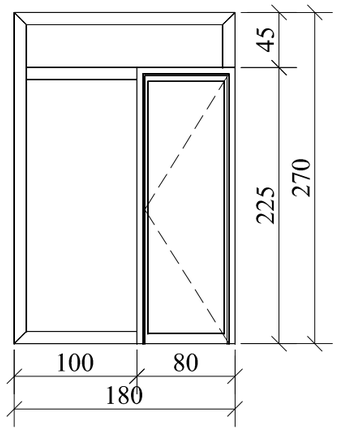

"ნუცუბიძე ჰლაგა"			მრავალბინიანი საცხოვრებელი სახლი ნუცუბიძის პლატოზე. კორექტირების პროექტი.	დაკვეთა №
				სტადია
დირექტორი		ი. მდინარაძე	არქიტექტურული ნაწილი	ფურცელი
არქიტექტორი		კ. ამირეჯიბი	კარ-ფანჯრების სპეციფიკაცია (ვიტრაჟები) - 1	ფურცლები
შეასრულა		მ. ლომიძე		მასშტაბი
				თარიღი

ვიტ-7
მეტალოპლასტმასის
(6 ცალი)

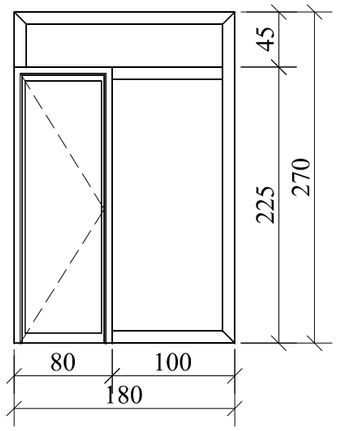

ვიტ-8
მეტალის
(5 ცალი)

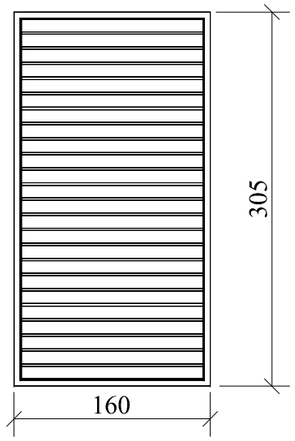

ვიტ-9
მეტალოპლასტმასის
(6 ცალი)

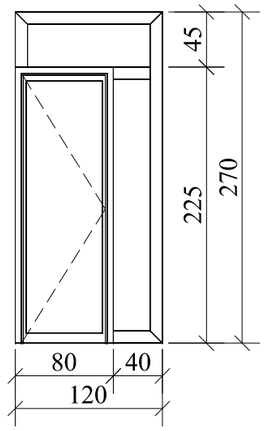

ვიტ-10
მეტალოპლასტმასის
(6 ცალი)

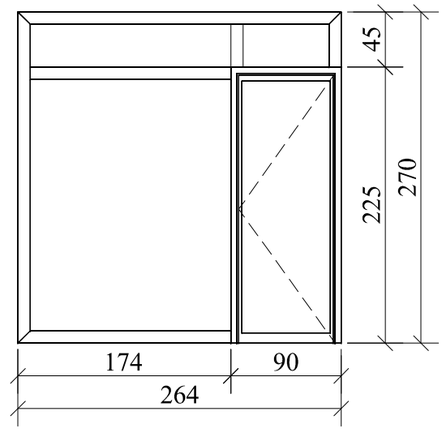

ვიტ-11
მეტალოპლასტმასის
(6 ცალი)

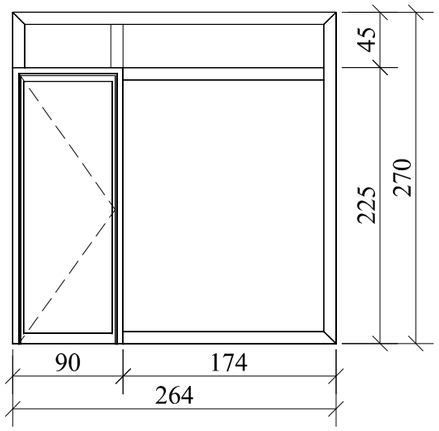

ვიტ-12
მეტალის
(1 ცალი)

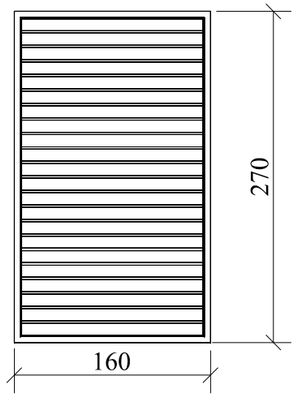

"ნუცუბიძე პლაგა"			მრავალბინიანი საცხოვრებელი სახლი ნუცუბიძის პლატოზე. კორექტირების პროექტი.	დაკვეთა №
				სტადია
დირექტორი		ი. მღინარაძე	არქიტექტურული ნაწილი	ფურცელი
არქიტექტორი		კ. ამირეჯიბი	კარ-ფანჯრების სპეციფიკაცია (ვიტრაჟები) - 2	ფურცლები
შეასრულა		მ. ლომიძე		მასშტაბი
				ზარიღი

"БЭЗОЗЭОДЭ ЭЕУЭ8Э"		0. ЭЧЧОБЭЛЭЭ	ЭЛЭЛЭЧЕЧЭ ЭЧЕЧЭ ЭЧЕЧЭ

ვიტრაჟის ტიპები		რაოდენობა სართულებზე										ფართი	
ტიპი	ზომები სმ.	ავტოსადგ.	I	II	III	IV	V	VI	VII	სხვენი	სულ რაოდ.	ფართი 1ც.	ფართი სულ
ვიტ1	225X270	-	1	-	-	-	-	-	-	-	1	6.07	6.07
ვიტ2	225X270	-	1	-	-	-	-	-	-	-	1	6.07	6.07
ვიტ3	160X165	-	1	-	-	-	-	-	-	-	1	2.64	2.64
ვიტ4	525X270	-	1	-	-	-	-	-	-	-	1	14.17	14.17
ვიტ5	450X270	-	2	2	2	2	2	2	2	-	14	12.15	170.10
ვიტ6	180X270	-	-	1	1	1	1	1	1	-	6	4.86	29.16
ვიტ7	180X270	-	-	1	1	1	1	1	1	-	6	4.86	29.16
ვიტ8	160X305	-	-	1	1	1	1	1	-	-	5	4.88	24.40
ვიტ9	120X270	-	-	1	1	1	1	1	1	-	6	3.24	19.44
ვიტ10	264X270	-	-	1	1	1	1	1	1	-	6	7.13	42.78
ვიტ11	264X270	-	-	1	1	1	1	1	1	-	6	7.13	42.78
ვიტ12	160X270	-	-	-	-	-	-	-	1	-	1	4.32	4.32

კარების ტიპები						რაოდენობა სართულებზე										ფართი	
ტიპი	ზომები სმ.	მარჯვ.	მარცხ.			ავტოსადგ.	I	II	III	IV	V	VI	VII	სხვენი	სულ რაოდ.	ფართი 1ც.	ფართი სულ
კ1	160X230	-	-	ბარე	შემინული	1	-	-	-	-	-	-	-	-	1	3.68	3.68
კ2	100X240	9	11	შიდა	ყრუ	1	3	3	4	2	2	3	2	-	20	2.40	48.00
კ3	150X270	-	-	შიდა	შემინული	-	1	1	1	1	1	1	1	-	7	4.05	28.35
კ4	160X270	-	-	ბარე	შემინული	-	1	2	2	2	2	2	2	-	13	4.32	56.16
კ5	90X215	4	5	ბარე	შემინული	-	-	2	2	2	2	2	1	-	11	1.93	21.23
კ6	90X220	-	1	ბარე	ყრუ	-	-	-	-	-	-	-	-	1	1	1.98	1.98

ფანჯრის ტიპები		რაოდენობა სართულებზე										ფართი	
ტიპი	ზომები სმ.	ავტოსადგ.	I	II	III	IV	V	VI	VII	სხვენი	სულ რაოდ.	ფართი 1ც.	ფართი სულ
ფ1	160X180	-	6	6	6	6	6	6	6	-	42	2.88	120.96
ფ2	60X180	-	2	3	3	2	2	2	2	-	16	1.08	17.28
ფ3	120X180	-	1	-	-	-	-	-	-	-	1	2.16	2.16

"ნუცუბიძე პლაგა"			მრავალბინიანი საცხოვრებელი სახლი ნუცუბიძის პლატო#2. კორექტირების პროექტი.	დაკვეთა №
				სტადია
დირექტორი		ი. ჟღინარაძე	არქიტექტურული ნაწილი	ფურცელი
არქიტექტორი		კ. ამირეჯიბი	კარ-ფანჯრების სპეციფიკაცია (ცხრილები)	ფურცლები
შეასრულა		მ. ლომიძე		მასშტაბი
				თარიღი