საცხოვრებელი გარემო ინვალიდებისათვის

გეგმარებითი ელემენტების ნორმალები



5.3.1 ინდივიდუალური ამწეები

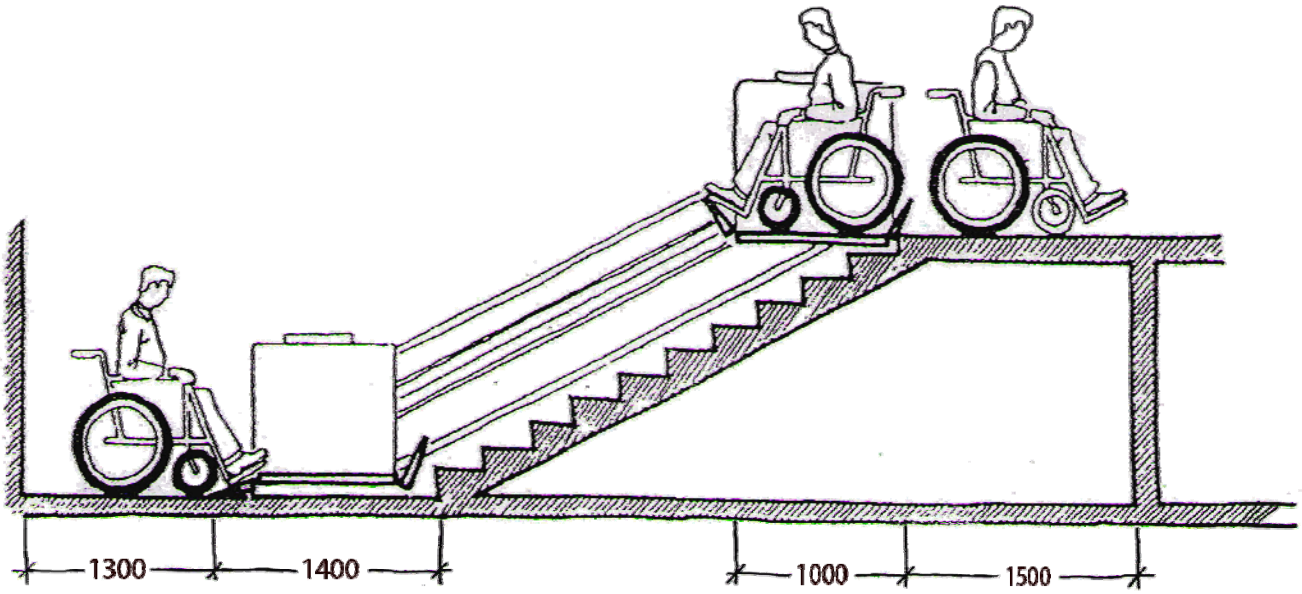

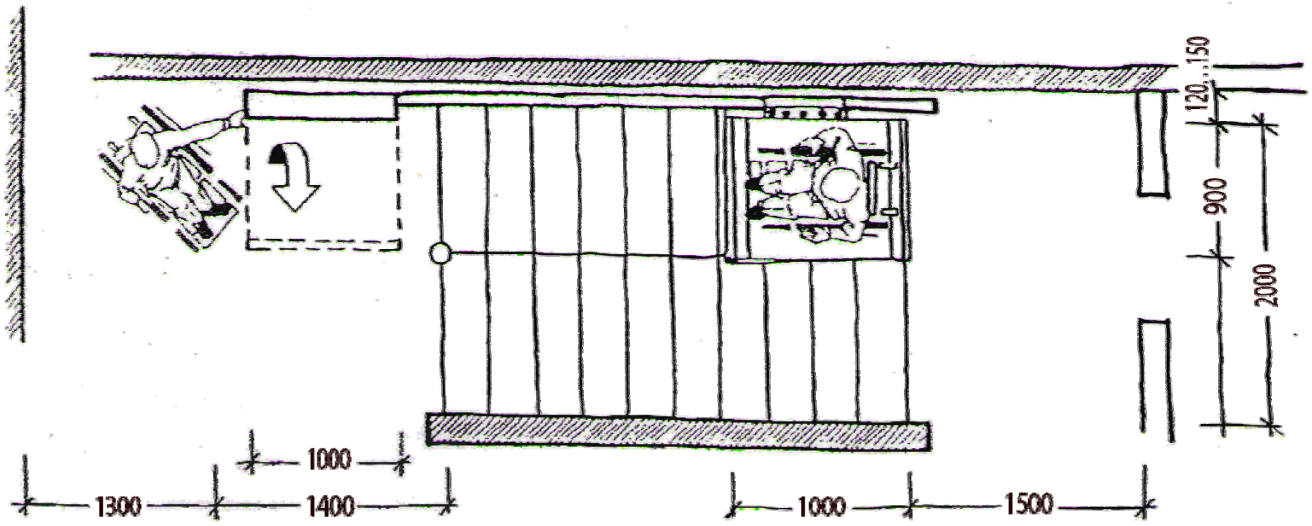

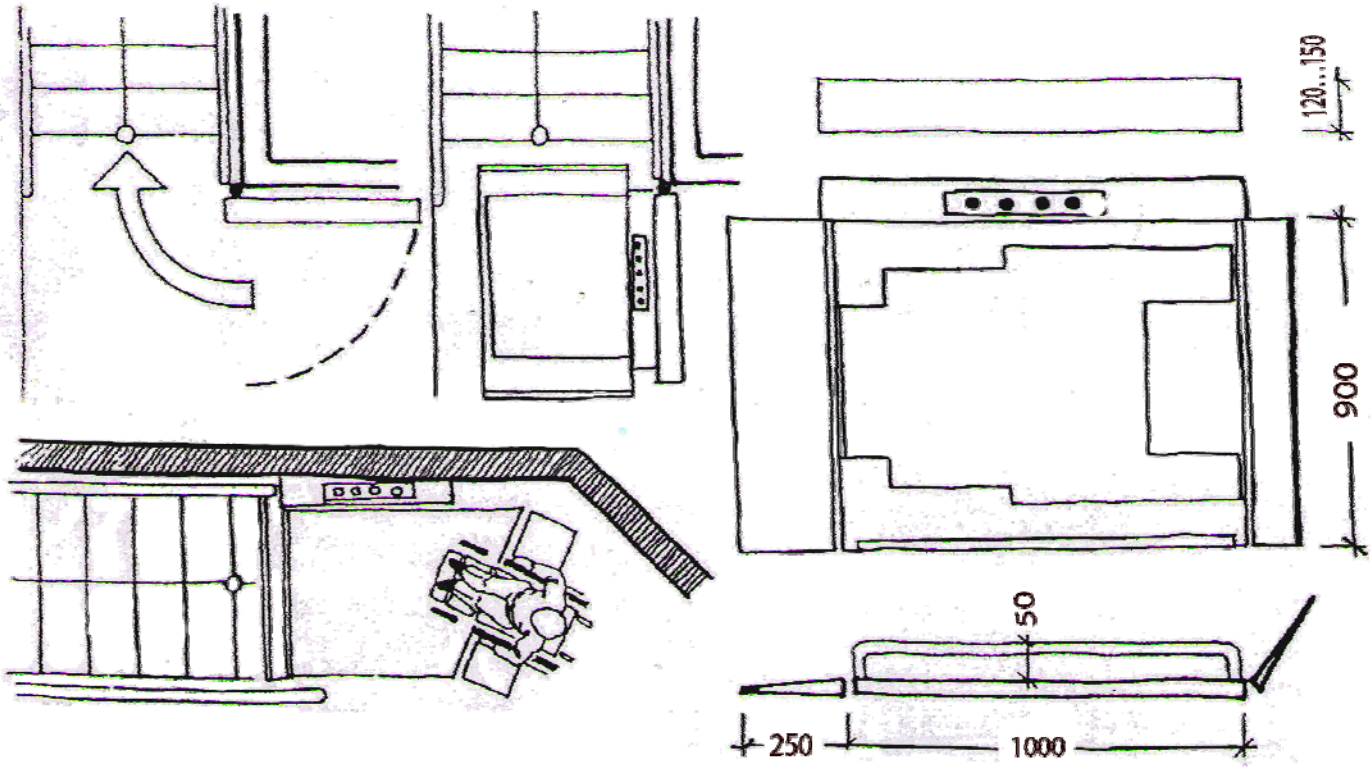

5.3.2 ინდივიდუალური ამწეები. მუშაობის სქემა

