1/ სადემონტაჟო სამუშაოები
განმარტებითი ბარათი

1 სამშენებლო ტერიტორიაზე /უზნაძის ქ. №70/ განლაგებულია სადემონტაჟო ორი ძირითადი შენობა და დამხმარე პატარა შენობები /საკადასტრო რუკის მიხედვით: 3/1, 2/1, 4/1, 5/2 /. წინამდებარე პროექტში განხილულია შენობების სადემონტაჟო სამუშაოების პირობები და მეთოდები.

<u>სადემონტაჟო შენობა შესდგება:</u>
-გადახურვა----------ხის კონსტრუქციებისაგან;
-კედელი----------წვრილი ბლოკებისაგან და აგურისაგან;
-სახურავი----------შიფერი და ლითონის ფურცლები.

2 სამშენებლო ორგანიზაცია ამუშავებს სამუშაოთა წარმოების პროექტს. ამ პროექტის შედგენა უნდა ხდებოდეს მშენებლობის ორგანიზაციის პროექტში მიღებული გადაწყვეტილების შესაბამისად.

მოსამზადებელ პერიოდში უნდა მოხდეს:
-უცხო ხალხის გაყვანა სადემონტაჟო უბნიდან;
-გარე და შიგა ქსელების გამორთვა;
-მიწისქვეშა ქსელების დაზუსტება და საჭიროების შემთხვევაში გადატანა;
-"დროებითი შენობები"-ს განლაგება ტერიტორიაზე ჯგუფურად;
-დროებითი ღობის დაყენება და ტროტუარის მხრიდან საფარიანი ღობის მოწყობა /შენობა 1/2 დემონტაჟისას/;
-სამშენებლო მოედნის უზრუნველყოფა დროებითი წყლით და ენერგიით არსებული ქსელებიდან;
-აქტის შედგენა მოსამზადებელი პერიოდის სამუშაობის შესახებ.

3 სადემონტაჟო სამუშაოების განხორციელება უნდა მოხდეს ზემოდან ქვევით სათანადო კომისიის დასწრებით. **აკრძალულია**: სადემონტაჟო სამუშაოების განხორციელება **<u>ორი-სამი კონსტრუქციების ერთად</u>**!

სამუშოების დროს უნდა იყოს **გათვალისწინებული:**
ყველა კონსტრუქციის დროებითი გამაგრება, მუშების სათანადო ინსტრუქტაჟი და უზრუნველყოფა სპეციალური ქამრებით და სათვალეებით, დემონტირებული კონსტრუქციების დროებითი ადგილი, აქტის შედგენა ძირითადი პერიოდის სამუშაოების შესახებ.

ავარიული სიტუაციის შემთხვევაში უნდა მოხდეს სამუშაოების **შეჩერება** და ყველა სადემონტაჟო კონსტრუქციების გამაგრება. ყველა საშიში ადგილი უნდა იყოს შემოღობილი სათანადო განათებით ღამის საათებში. სამშენებლო ნაგავი დროულად უნდა იქნას გატანილი.

მსუბუქი კონსტრუქციების გამო სამუშაოების განხორციელება მოხდეს მარტო ხელით. მონოლითური რკინაბეტონის უბნების დანგრევა /საძირკვლის ჩათვლით/ მოხდეს საკომპრესორო დანადგარით და სანგრევი ჩაქუჩებით.

4 ვინაიდან მშენებლობის ხანგრძლივობა არ განისაზღვრება СниП 1.04.03-85 თანახმად, ხანგრძლივობა პირობითად მიღებულია **-18 თვე.**

5. ყველა სამუშაოს განხორციელება მოხდეს საქართველოს მთავრობის 2007წ 28 მარტის №62 დადგენილების **–"მშენებლობის უსაფრთხოების წესები"-**ს მოთხოვნათა გათვალისწინებით.

მანქანა-მექანიზმების უწყისი

N	დ ა ს ა ხ ე ლ ე ბ ა	ერთ გან.	რ-ბა
1	საკომპრესორო დანადგარი	ც	2
2	სანგრევი ჩაქუჩები	ც	4
3	ნიჩაბი	ც	4
4	ელექტროსახერხი	ც	2
5	სპეცტრანსპორტი	ც	4
6	შემდუღებელი აპარატი	ც	2
7	ექსკავატორი /ნაგვის დატვირთვა, გრუნტის დამუშავება/	ც	1

1/ სადემონტაჟო სამუშაოები

კალენდარული გეგმა T=18.0 თვე

N	სამუშაოს დასახელება	თვე	1-6 თვე						7-12 თვე						13-18 თვე					
			1	2	3	4	5	6	7	8	9	10	11	12	13	14	15	16	17	18
	მოსამზადებელი პერიოდის სამუშაოები																			
1	მოსამზადებელი სამუშაოების ჩატარება /იხილე განმარტებითი ბარათი/	2																		
	სადემონტაჟო სამუშაოები																			
1	სახურავის მოხსნა	14																		
2	შიდა ქსელების გამორთვა																			
3	კარ-ფანჯრების ამოღება																			
4	კედლების დანგრევა																			
5	ხის სართულშუა გადახურვის დანგრევა																			
6	გრუნტის დამუშავება																			
7	საძირკვლის დანგრევა და ამოღება																			
	საერთო სამუშაოები																			
1	სამშენებლო ნაგვის გატანა	-																		
2	სხვადასხვა სამუშაოები	-																		

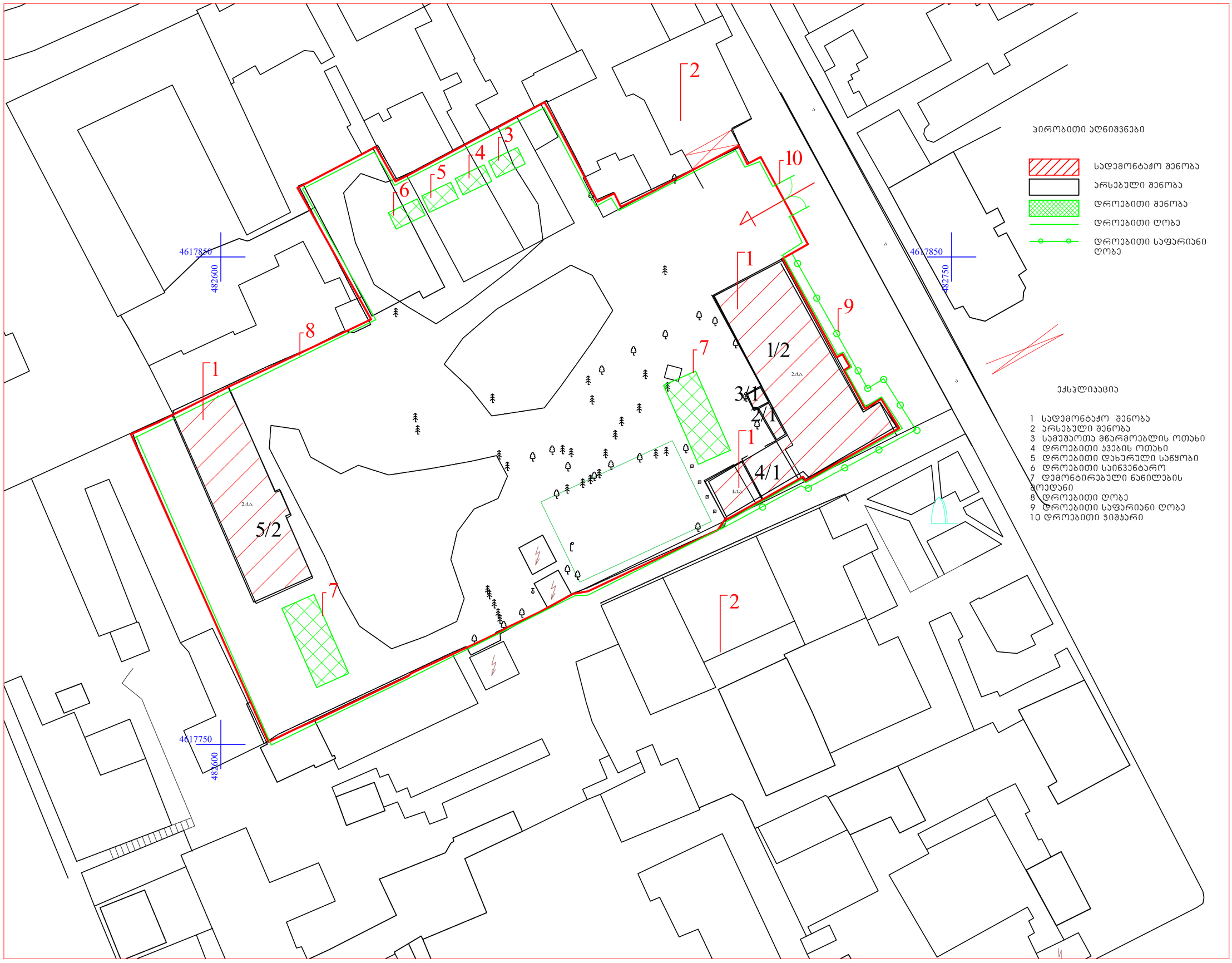

ᲐᲘᲠᲝᲑᲘᲗᲘ ᲐᲦᲜᲘᲨᲕᲜᲔᲑᲘ

- ᲡᲐᲓᲔᲛᲝᲜᲢᲐᲟᲝ ᲨᲔᲜᲝᲑᲐ
- ᲐᲠᲡᲔᲑᲣᲚᲘ ᲨᲔᲜᲝᲑᲐ
- ᲓᲠᲝᲔᲑᲘᲗᲘ ᲨᲔᲜᲝᲑᲐ
- ᲓᲠᲝᲔᲑᲘᲗᲘ ᲦᲝᲑᲔ
- ᲓᲠᲝᲔᲑᲘᲗᲘ ᲡᲐᲤᲐᲠᲘᲐᲜᲘ ᲦᲝᲑᲔ

ᲔᲥᲡᲞᲚᲘᲐᲪᲘᲐ

1 ᲡᲐᲓᲔᲛᲝᲜᲢᲐᲟᲝ ᲨᲔᲜᲝᲑᲐ
2 ᲐᲠᲡᲔᲑᲣᲚᲘ ᲨᲔᲜᲝᲑᲐ
3 ᲡᲐᲛᲣᲨᲐᲝᲗᲐ ᲛᲬᲐᲠᲛᲝᲔᲑᲚᲘᲡ ᲝᲗᲐᲮᲘ
4 ᲓᲠᲝᲔᲑᲘᲗᲘ ᲯᲔᲯᲘᲡ ᲝᲗᲐᲮᲘ
5 ᲓᲠᲝᲔᲑᲘᲗᲘ ᲓᲐᲮᲣᲠᲣᲚᲘ ᲡᲐᲬᲧᲝᲑᲘ
6 ᲓᲠᲝᲔᲑᲘᲗᲘ ᲡᲐᲘᲜᲕᲔᲜᲢᲐᲠᲝ
7 ᲓᲔᲛᲝᲜᲢᲘᲠᲔᲑᲣᲚᲘ ᲜᲐᲬᲘᲚᲔᲑᲘᲡ ᲛᲝᲪᲓᲐᲜᲔ
8 ᲓᲠᲝᲔᲑᲘᲗᲘ ᲦᲝᲑᲔ
9 ᲓᲠᲝᲔᲑᲘᲗᲘ ᲡᲐᲤᲐᲠᲘᲐᲜᲘ ᲦᲝᲑᲔ
10 ᲓᲠᲝᲔᲑᲘᲗᲘ ᲯᲘᲨᲐᲠᲘ

ᲤᲝᲠᲛᲐᲢᲘ PAPER SIZE	ᲙᲝᲞᲘᲐ COPY #	ᲞᲠᲝᲔᲥᲢᲘ PROJECT #	ᲤᲐᲘᲚᲘᲡ ᲡᲐᲮᲔᲚᲘ FILE NAME
A-3		1.6.07	dwg

ᲐᲘᲠᲝᲑᲘᲗᲘ ᲐᲦᲜᲘᲨᲕᲜᲔᲑᲘ LEGEND

ᲨᲔᲜᲘᲨᲕᲜᲔᲑᲘ NOTES

ᲡᲘᲢᲣᲐᲪᲘᲣᲠᲘ ᲡᲥᲔᲛᲐ KEY PLAN

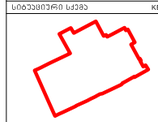

CLIENT	შპს. ჩაისუბნის ფუნიკულიორის მმართ
PROJECT	საბორტოსტვლო ზონა ზუგდიდის ა.ნ.პ
ADDRESS	ზუგდიდის მუნიციპალიტეტი, ზუგდიდის ა. ნ.პ

ᲛᲝᲜᲐᲬᲘᲚᲔᲝᲑᲐ	ᲒᲕᲐᲠᲘ	ᲮᲔᲚᲛᲝᲬᲔᲠᲐ
ᲨᲔᲛᲡᲠᲣᲚᲔᲑᲚᲘᲡ	ზ.ᲒᲝᲒᲘᲐᲕᲐ	
ᲛᲘᲛᲐᲠᲗᲣᲚᲔᲑᲘᲡ	Მ.ᲒᲐᲒᲔᲚᲘᲐᲜᲘ	
ᲨᲔᲛᲝᲬᲛᲔᲑᲘᲡ	Მ.ᲒᲐᲒᲔᲚᲘᲐᲜᲘ	
ᲒᲐᲛᲐᲠᲗᲐ	ხ. ᲑᲔᲠᲘᲫᲔ	
ᲒᲐᲜᲛᲐᲠᲢᲔᲑᲐ	ზ.ᲒᲝᲒᲘᲐᲕᲐ	

შპს. ჩაისუბნის ფუნიკულიორის მმართ
მისამართი: ქ. ზუგდიდი ა. ნ.პ.
ტელ: 599290909
E mail: g.nemsadze@agrunet.ge

ᲐᲐᲮᲔᲜᲔᲑᲔᲚᲘᲡ ᲞᲠᲘᲜᲪᲘᲞᲘᲡ ᲒᲐᲜᲛᲐᲠᲢᲔᲑᲐ

SCALE	1:700	DATE OF ISSUE	25.03.2014
DRWG.		REVISIONS	

№	ᲨᲔᲡᲬᲝᲠᲔᲑᲘᲡ ᲐᲦᲬᲔᲠᲐ	ᲒᲐᲜᲛᲔᲝᲠᲔᲑᲘᲡ ᲗᲐᲠᲘᲦᲘ
1		
2		
3		
4		
5		
6		

ᲡᲐᲪᲓᲔᲚᲘ STAGE	ᲛᲝᲓᲘᲤᲘᲙᲐᲪᲘᲘᲡ ᲜᲝᲛᲔᲠᲘ INDEX	ᲤᲣᲠᲪᲚᲔᲑᲘᲡ ᲠᲐᲝᲓᲔᲜᲝᲑᲐ, PAGES
ᲛᲘᲜᲘ ᲞᲠᲝᲔᲥᲢᲘ	ᲛᲐᲠᲗ.1	4

ხის სართულშუა გადახურვის დემონტაჟის სქემა

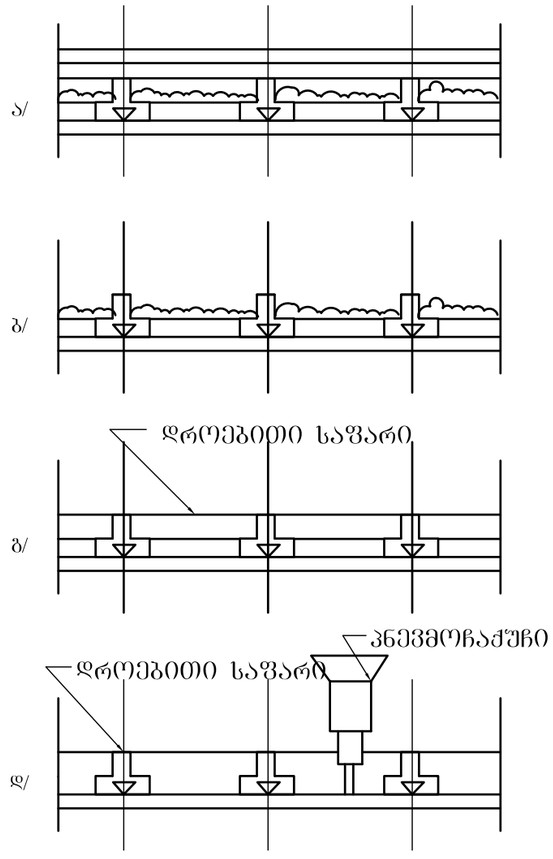

ა/ გადახურვა დემონტაჟის წინ

ბ/ გადახურვა იატაკის დემონტაჟის შემდეგ

გ/ გადახურვა შკაფის ამოღების შემდეგ

დ/ გადახურვა ჭერის დემონტაჟის შემდეგ

დრ/ფორმატი FORMAT	პროექტის PROJECT #	ფაილის სახელი FILE NAME
A-3	1.6.07	dwg

ვირობითი აღნიშვნები LEGEND

შენიშვნები NOTES

სიტუაციური სქემა KEY PLAN

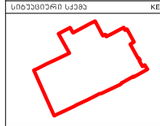

დამკვეთი CLIENT	ბ.პ.ა. "ბათუმის ზღ ჯანდაცვის ცენტრი"
პროექტი PROJECT	საბაზისო/ინტენსიური პალატა ქ.ბათუმი
მისამართი ADDRESS	ქ.ბათუმი,ნინოწმინდის ქუჩა,ქ.ნო10

თანამდებობა	გვარი	ხელმოწერა
დირექტორი	ზ. ჩაჩუა	
მთავარი ინჟინერი	ლ.ჯაფარიძე	
პროექტი	ლ.ჯაფარიძე	
შემსრულებელი	ა. მოლოდეცკი	
შემოწმა	ზ. ჩაჩუა	

ბ.პ.ა. "ბათუმის ზღ ჯანდაცვის ცენტრი"
ქ.ბათუმი, ქ. ჯავახიშვილი ქ. 4,
ტელ: 599790009
E-mail: zcentrabat@agurulab.ge

ბათუმის ზღვისპირა ტერიტორიის განაშენიანების პროექტი

მასშტაბი SCALE		თარიღი DATE OF ISSUE	25.03.2014
ნახაზის DRWG.		რედაქციები REVISIONS	

№	ტიპი/აღწ.	თარიღი DATE
1		
2		
3		
4		
5		
6		

სტადია STAGE	ნახაზის INDEX	ფურც. PAGES
მშპ პროექტი	მშპ-2	4