GIS & RS CONSULTING CENTER geoGraphic	ვინაარსი ნახატის დასახელება ტიპიური ფასადის ნახატი	ქალაქი ლაგოდეხის ტერიტორიაზე ტურისტული ინფორმაციის ცენტრის მშენებლობა	
ავტორის ხელმოწერა	ს. ფოფხაძე		
ტექ.ხელმძღვანელი	ე. ფოფხაძე		
პროექტის ხელმძღვანელი	ე. ფოფხაძე		
შემსრულებელი	ს. ფოფხაძე		
ფორმატი	ფორმატი A3		
მასშტაბი	1:100		
ნახატის ნომერი	1		
თარიღი	2014		

GEOGRAPHIC GIS & RS CONSULTING CENTER	ვიზუალიზაციის ობიექტის სახელწოდება საცხოვრებელი სახლის პროექტი	ფაილის № 1
დამკვეთი	შპს. ნუნუ	ფურცლების რაოდენობა	19-1
ობიექტის მისამართი	ქ. ბათუმი	ფურცლის დასახელება	ფასადები
პროექტის ავტორი	გ. ლორთქიფანიძე	მასშტაბი	-
			2014

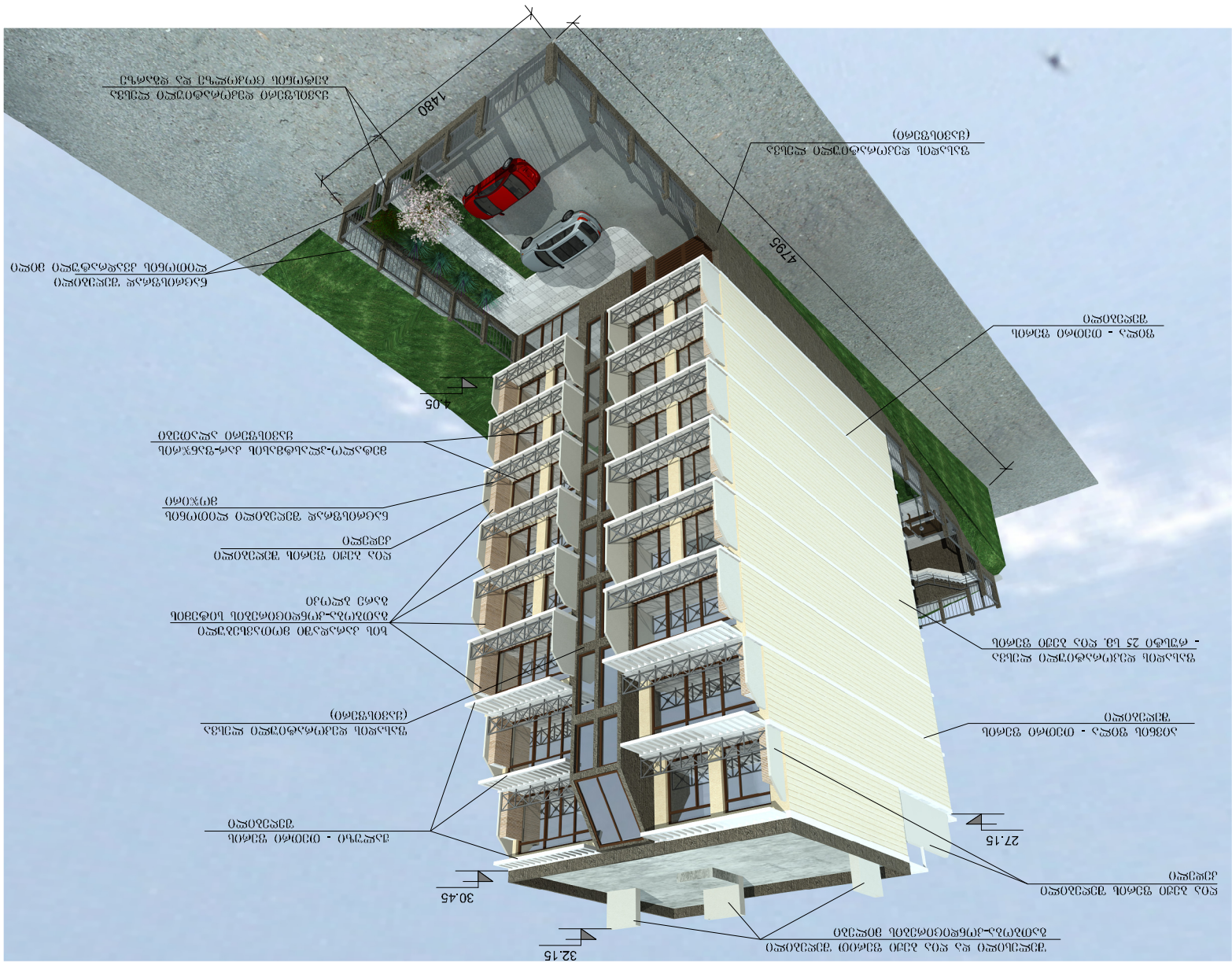

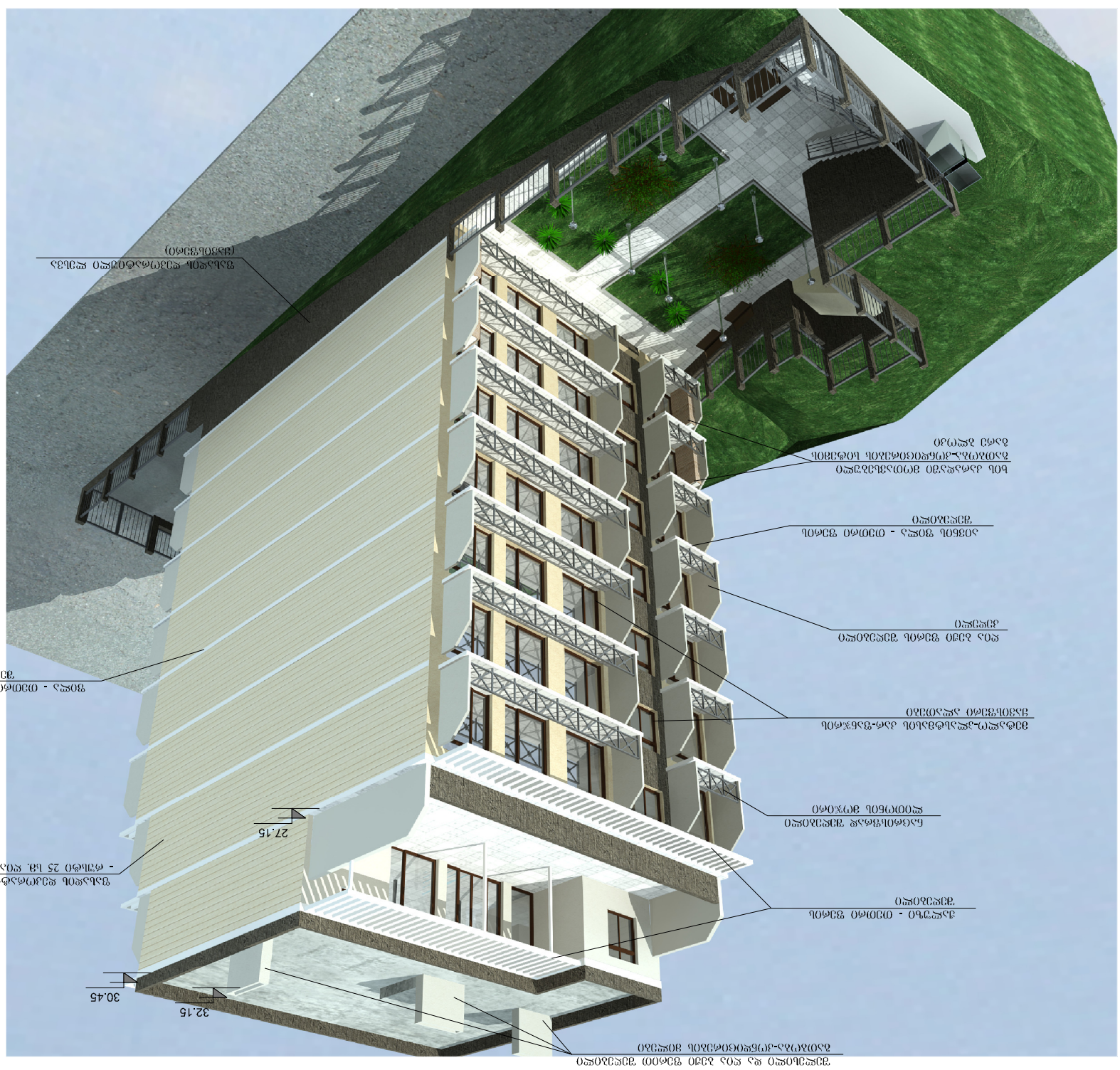

			ՀԱՄԱՁԱՅՆԱԳՐԱՏԱՆ ԾԱՌԱՅՈՒԹՅՈՒՆ
		ՀԱՅԱՍՏԱՆԻ ՀԱՆՐԱՊԵՏՈՒԹՅԱՆ ՏԱՐԱԾՔԱՅԻՆ ԿԱՌԱՎԱՐՄԱՆ ԵՎ ՔԱՂԱՔԱՇԻՆՈՒԹՅԱՆ ՊԵՏԱԿԱՆ ԿՈՄԻՏԵ	
		ՀՀ ՏԱՐԱԾՔԱՅԻՆ ԿԱՌԱՎԱՐՄԱՆ ԵՎ ՔԱՂԱՔԱՇԻՆՈՒԹՅԱՆ ՊԵՏԱԿԱՆ ԿՈՄԻՏԵԻ ԱՐՏԱՔԱՆՉՅԱԼ ՀԱՄԱԿԱՐԳՉՈՒՄ ԳՏՆՎՈՂ ՀԱՄԱՅՆՔԱՅԻՆ ՀԱՍՏԱՏՈՒԹՅՈՒՆՆԵՐԻ ՏԱՐԱԾՔԱՅԻՆ ԿԱՌԱՎԱՐՄԱՆ ՀԱՄԱԿԱՐԳԻ ՄԱՍԻՆ

ეზოში შესასვლელი
ჭიშკრის ნახაზი
მ. 1:25

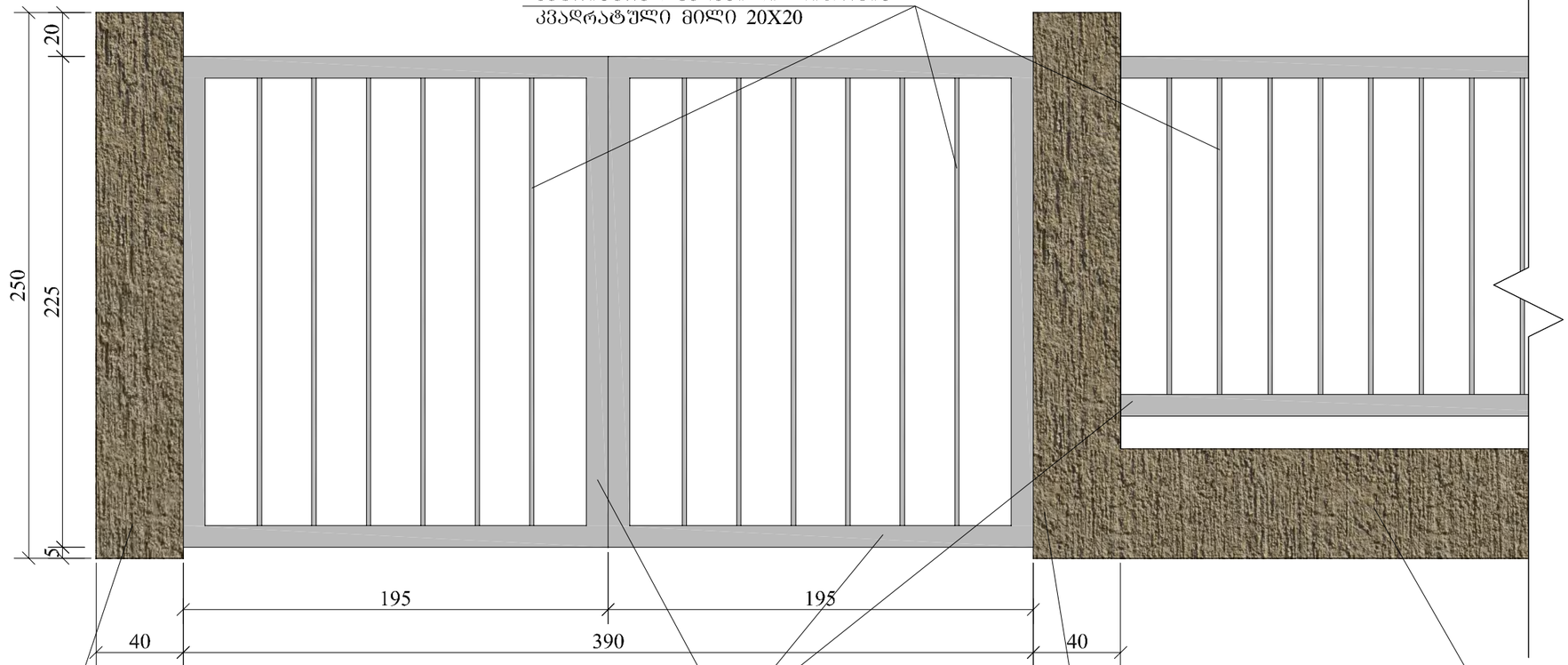



მოაჯირის ფრაგმენტი
მ. 1:25

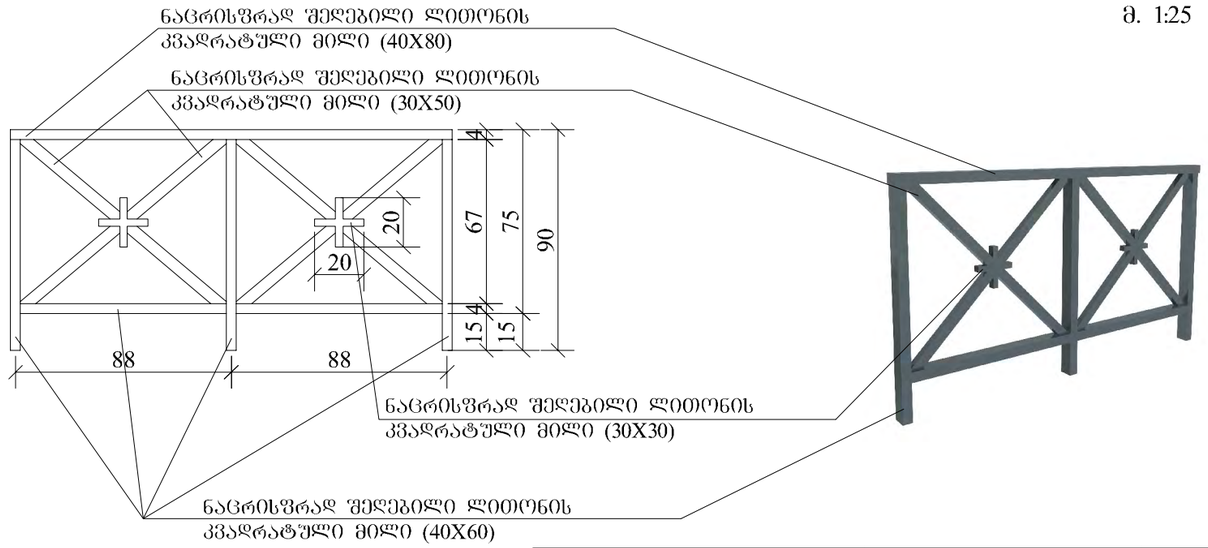

GEOGRAPHIC GIS & RS CONSULTING CENTER			მრავალბინიანი საცხოვრებელი სახლი ცაგარელის ქუჩაზე	ნაკვეთის №	
				სტადია	მ.პ.
დირექტორი		გ. ბოცვაძე	არქიტექტურული ნაწილი	ფურცელი	ა-21
არქიტექტორი		კ. ამირეჯიბი	დეტალები: ეზოში შესასვლელი ჭიშკრის ნახაზი. მოაჯირის ფრაგმენტი	ფურცლები	26
შესრულა		მ. ლომიძე		მასშტაბი	1:25
				თარიღი	2014

ნაკვეთის შემოღობვის სქემა
მ. 1:25

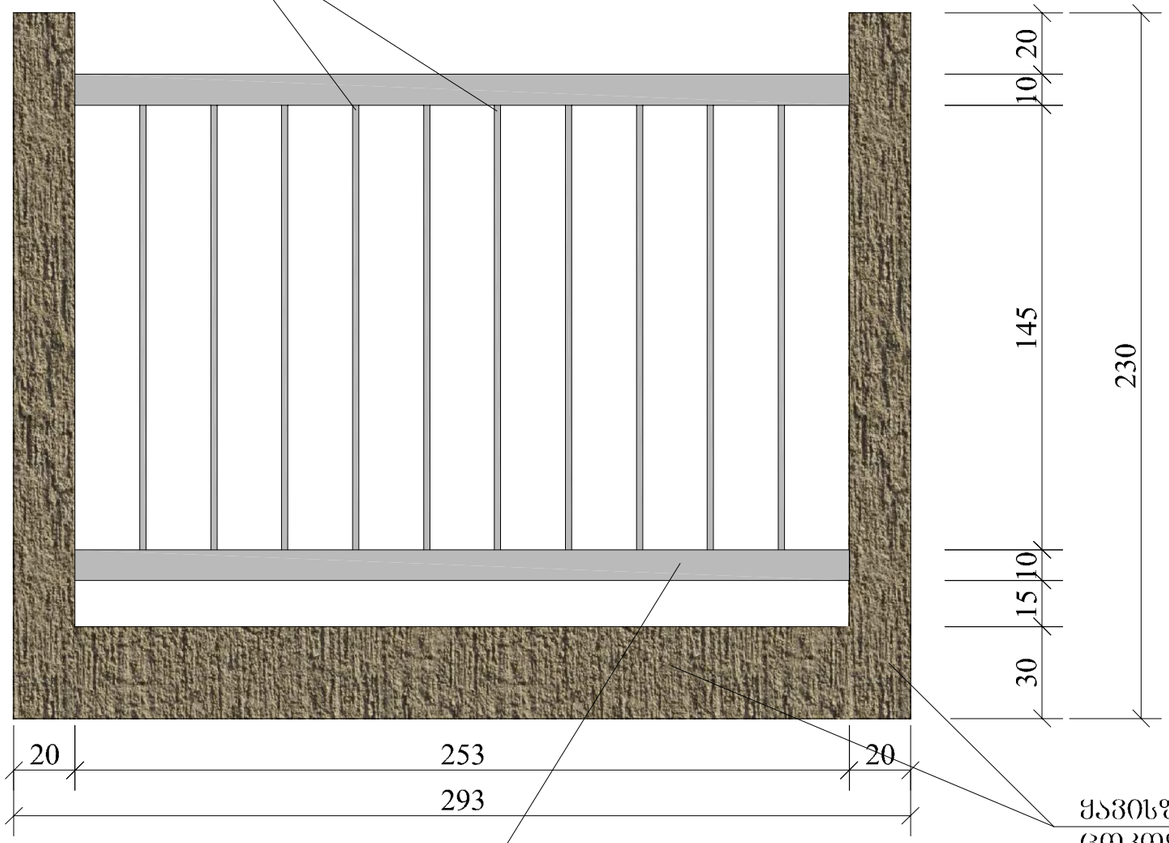



ყავისფერი დეკორატიული ლესვა ბეტონის
ცოკოლზე და დგარზე (20X30)

ქალუზი ფასადზე - თეთრი ფერის შეღებილი
მ. 1:50

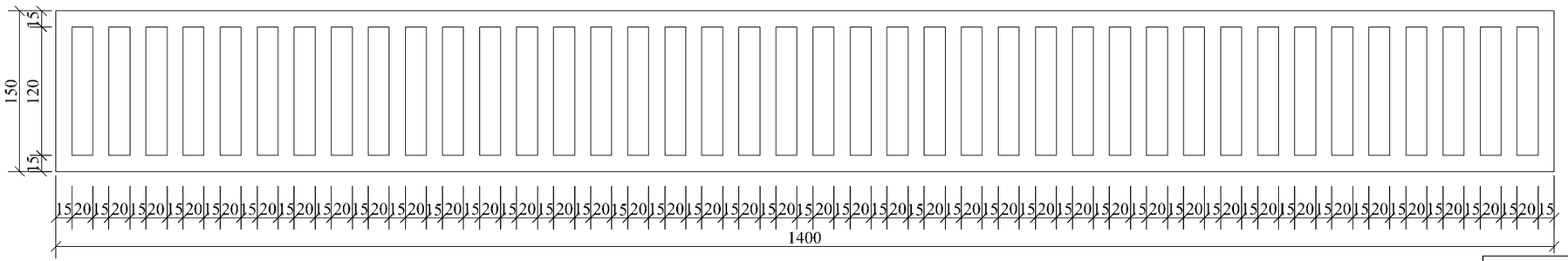

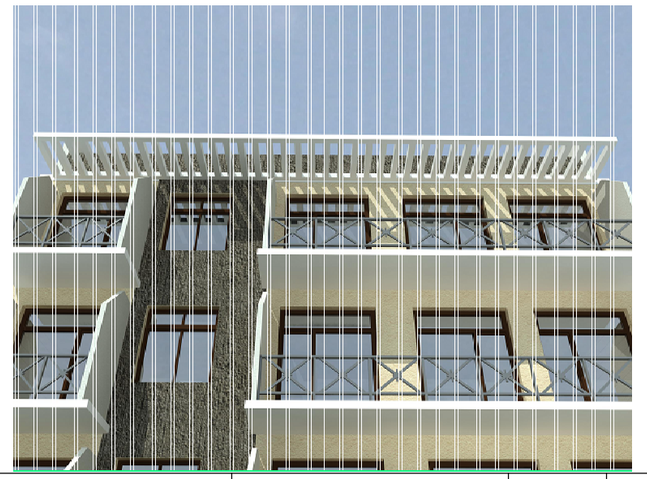

GEOGRAPHIC GIS & RS CONSULTING CENTER			მრავალბინიანი საცხოვრებელი სახლი ცაგარელის ქუჩაზე	დაკვეთა №	
				სტადია	მ.პ.
დირექტორი		გ. გრცირიძე	არქიტექტურული ნაწილი	ფურცელი	ა-22
არქიტექტორი		კ. ამირეჯიბი	დეტალები: ნაკვეთის შემოღობვის სქემა. ქალუზი ფასადზე	ფურცლები	26
შემსრულა		მ. ლომიძე		მასშტაბი	1:25 1:50
				თარიღი	2014

ვიტ-1
მეტალოპლასტმასის
(1 ცალი)

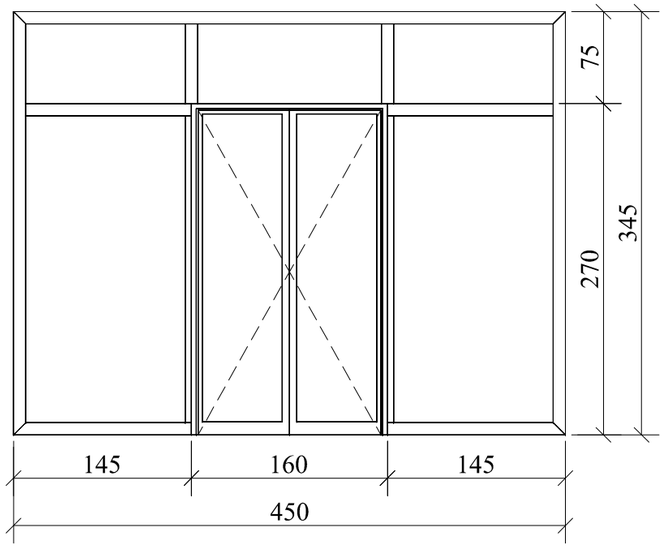

ვიტ-2
მეტალოპლასტმასის
(7 ცალი)

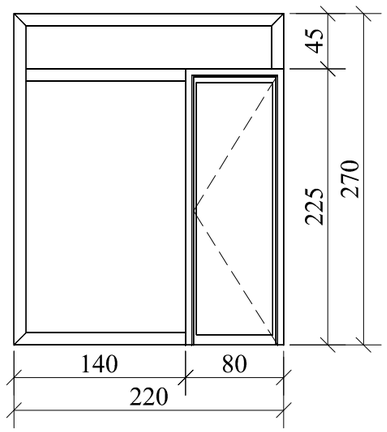

ვიტ-3
მეტალოპლასტმასის
(11 ცალი)

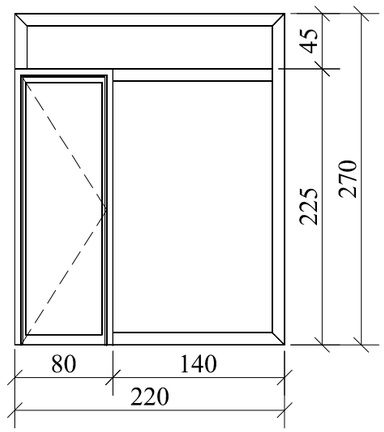

ვიტ-4
მეტალოპლასტმასის
(5 ცალი)

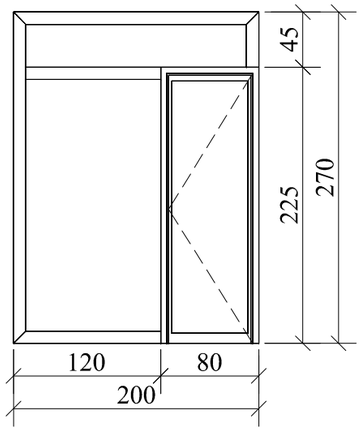

ვიტ-5
მეტალოპლასტმასის
(14 ცალი)

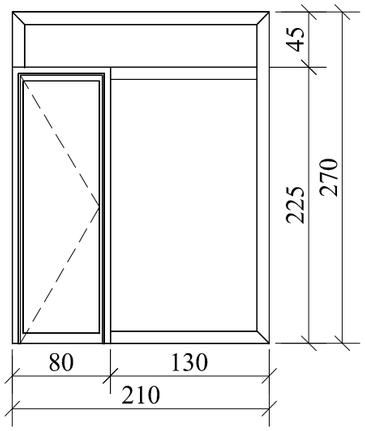

ვიტ-6
მეტალოპლასტმასის
(14 ცალი)

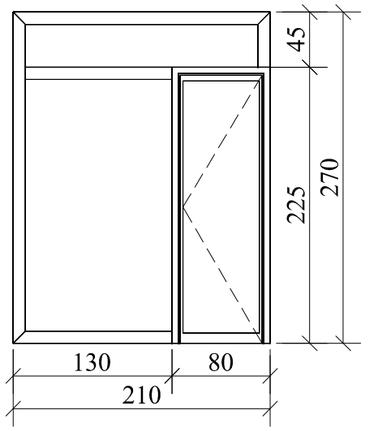

GEOGraphic GIS & RS CONSULTING CENTER			მრავალბინიანი საცხოვრებელი სახლი ცაბარელი ქუჩაზე	დაკვეთა №	
				სტადია	მ.პ.
დირექტორი		გ. გოცირიძე	არქიტექტურული ნაწილი	ფურცელი	ა-23
არქიტექტორი		კ. ამირეჯიბი	კარ-შანჯრების სპეციფიკაცია (ვიტრაჟები) - 1	ფურცლები	26
შეასრულა		მ. ლომიძე		მასშტაბი	1:50
				თარიღი	2014

ვიტ-7
მეტალოპლასტმასის
(2 ცალი)

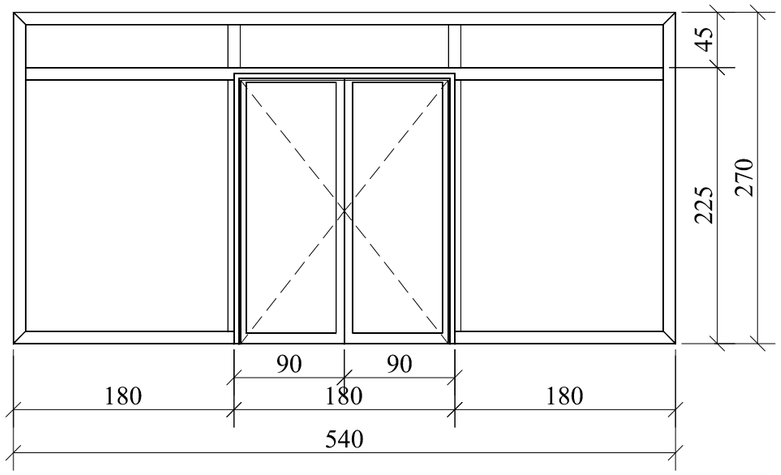

ვიტ-8
მეტალოპლასტმასის
(3 ცალი)

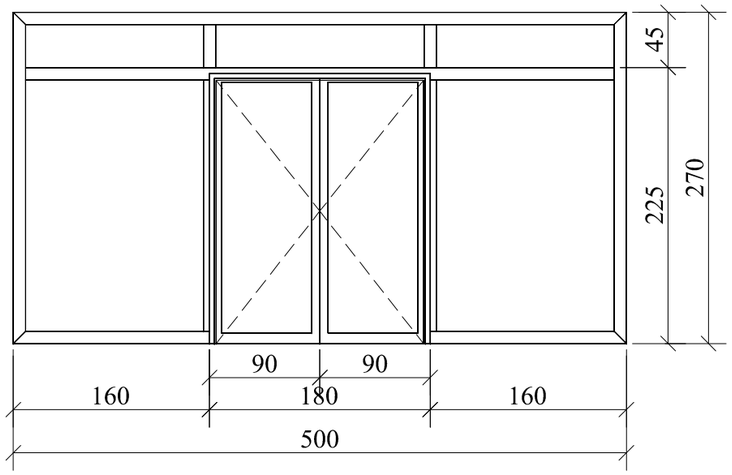

ვიტ-9
მეტალოპლასტმასის
(1 ცალი)

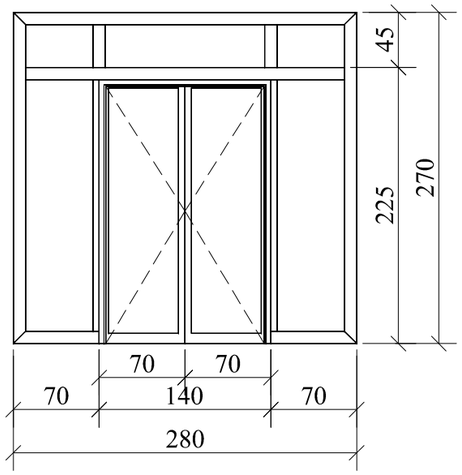

ვიტ-10
მეტალოპლასტმასის
(1 ცალი)

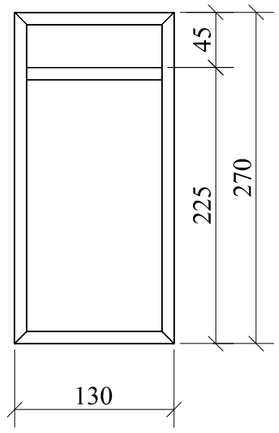

ვიტ-11
მეტალოპლასტმასის
(1 ცალი)

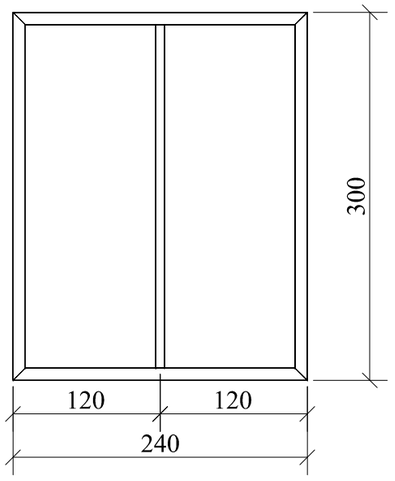

GEOGraphic GIS & RS CONSULTING CENTER			მრავალბინიანი საცხოვრებელი სახლი ცაბარელის ქუჩაგე	დაკვეთა №	
				სტადია	მ.პ.
დირექტორი		გ. გოცირიძე	არქიტექტურული ნაწილი	ფურცელი	ა-24
არქიტექტორი		კ. ამირეჯიბი	კარ-ფანჯრების სპეციფიკაცია (ვიტრაჟები) - 2	ფურცლები	26
შეასრულა		მ. ლომიძე		მასშტაბი	1:50
				თარიღი	2014

კ-1
მეტალის ოთხკუთხედი მილის
ჩიშკარი
(1 ცალი)

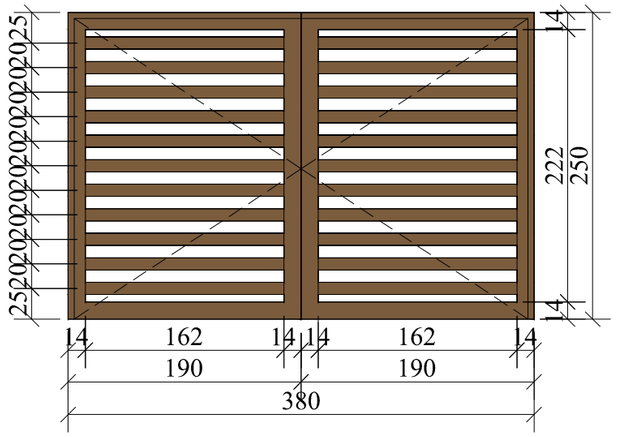

კ-2
მეტალის ოთხკუთხედი მილის
კარი
(1 ცალი)

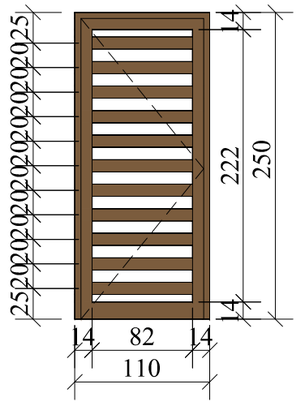

კ-3
მეტალის
(1 ცალი)

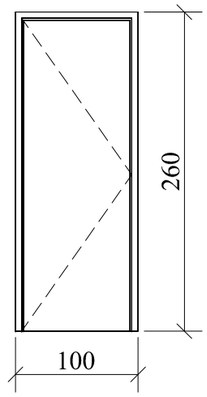

კ-4
მეტალის
(18 ცალი)

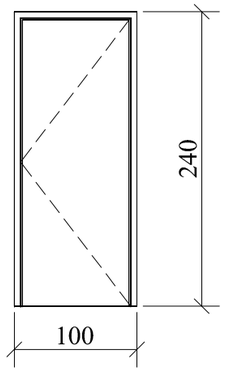

კ-5
მეტალის
(1 ცალი)

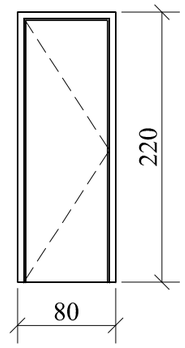

ფ-1
მეტალოპლასტმასის
(8 ცალი)

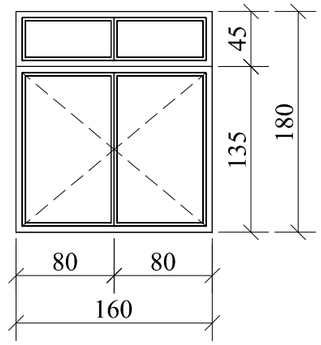

ფ-2
მეტალოპლასტმასის
(2 ცალი)

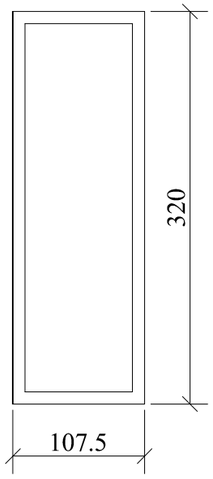

ფ-3
მეტალოპლასტმასის
(12 ცალი)

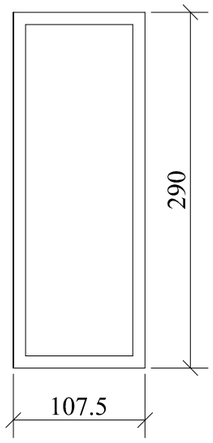

ფ-4
მეტალოპლასტმასის
(2 ცალი)

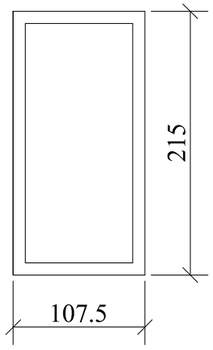

ფ-5
მეტალოპლასტმასის
(1 ცალი)

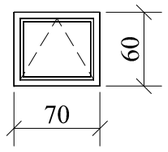

GEOGraphic GIS & RS CONSULTING CENTER			მრავალბინიანი საცხოვრებელი სახლი ცაბარელის ქუჩაზე	დაკვეთა №	
				სტადია	მ.პ.
დირექტორი		ბ. ფოცირიძე	არქიტექტურული ნაწილი	ფურცელი	ა-25
არქიტექტორი		კ. ამირეჯიბი	კარ-ფანჯრების სპეციფიკაცია (კარები, ფანჯრები)	ფურცლები	26
შეასრულა		მ. ლომიძე		მასშტაბი	1:50
				თარიღი	2014

ვიტრაჟები

რაოდენობა სართულებზე												ფართი	
		I	II	III	IV	V	VI	VII	VIII	IX	სულ რაოდ.	ფართი 1ც.	ფართი სულ
ტიპი	ზომები სმ.												
ვიტ1	450X345	1	-	-	-	-	-	-	-	-	1	15.525	15.525
ვიტ2	220X270	-	1	1	1	1	1	-	-	2	7	5.94	41.58
ვიტ3	220X270	-	2	2	2	2	2	-	-	1	11	5.94	65.34
ვიტ4	200X270	-	1	1	1	1	1	-	-	-	5	5.40	27.00
ვიტ5	210X270	-	2	2	2	2	2	2	2	-	14	5.67	79.38
ვიტ6	210X270	-	2	2	2	2	2	2	2	-	14	5.67	79.38
ვიტ7	540X270	-	-	-	-	-	-	1	1	-	2	14.58	29.16
ვიტ8	500X270	-	-	-	-	-	-	1	1	1	3	13.50	40.50
ვიტ9	280X270	-	-	-	-	-	-	-	-	1	1	7.56	7.56
ვიტ10	130X270	-	-	-	-	-	-	-	-	1	1	3.51	3.51
ვიტ11	240X300	-	-	-	-	-	-	-	-	1	1	7.20	7.20

კარი

ტიპი	ზომები სმ.	მარჯვ.	მარცხ.			რაოდენობა სართულებზე										ფართი	
						I	II	III	IV	V	VI	VII	VIII	IX	სულ რაოდ.	ფართი 1ც.	ფართი სულ
კ1	380X250			ბარე		1	-	-	-	-	-	-	-	-	1	9.50	9.50
კ2	110X250		1	ბარე		1	-	-	-	-	-	-	-	-	1	2.75	2.75
კ3	100X260		1	ბარე	ყრუ	1	-	-	-	-	-	-	-	-	1	2.60	2.60
კ4	100X240	8	10	შიდა	ყრუ	1	3	3	2	2	2	2	2	1	18	2.40	43.20
კ5	80X220		1	შიდა	ყრუ	1	-	-	-	-	-	-	-	-	1	1.76	1.76
ჯამი:																	

ფანჯარა და ღიობი

რაოდენობა სართულებზე												ფართი	
		I	II	III	IV	V	VI	VII	VIII	IX	სულ რაოდ.	ფართი 1ც.	ფართი სულ
ტიპი	ზომები სმ.												
ფ1	160X180	-	1	1	1	1	1	1	1	1	8	2.88	23.04
ფ2	107.5X320	2	-	-	-	-	-	-	-	-	2	3.44	6.88
ფ3	107.5X290	-	2	2	2	2	2	2	-	-	12	3.12	37.44
ფ4	107.5X215	-	-	-	-	-	-	-	2	-	2	2.31	4.62
ფ5	70X60	-	-	-	-	-	-	-	-	1	1	0.42	0.42

GEOGRAPHIC GIS & RS CONSULTING CENTER	მრავალბინიანი საცხოვრებელი სახლი ცაბარელის ქუჩაზე		დაკვეთა №		
			სტადია	მ.პ.	
დირექტორი		გ. გოცირიძე	არქიტექტურული ნაწილი	ფურცელი	ა-26
არქიტექტორი		ა. ამირეჯიბი		ფურცლები	26
შეასრულა		მ. ლომიძე	კარ-ფანჯრების სპეციფიკაცია (ცხრილები)	მასშტაბი	-
				თარიღი	2014