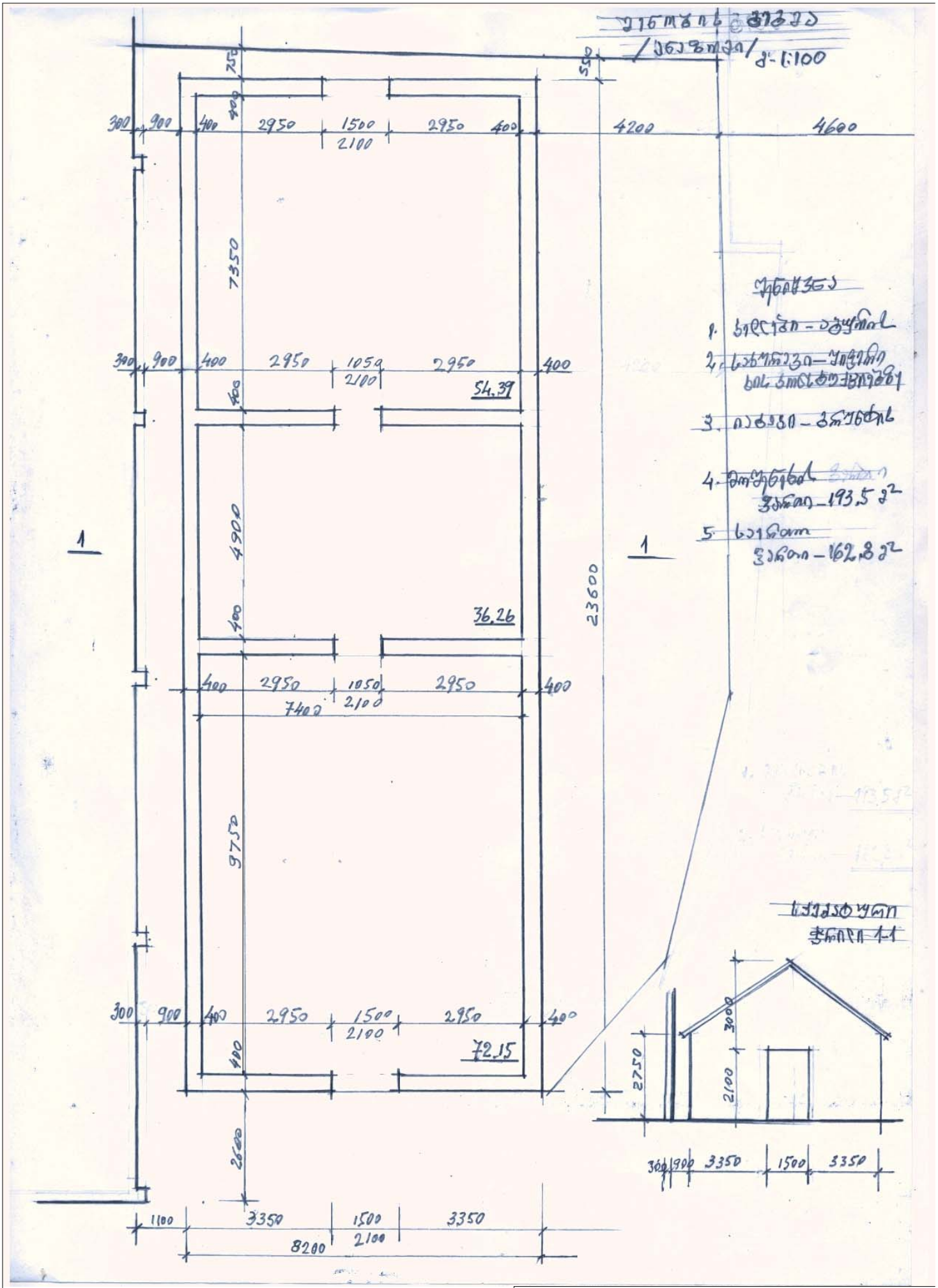

შენობა-ნაგებობის აზომვითი ნახაზი
ქ. თბილისში - აღმაშენებლის ხეივანი მე-12 კმ.

თანამდებობა			მშ. ორგ
ავტორი	ლ. ერემეძე		მასშტაბი 1 : 100
			თარიღი 2011 წ. ივნ.







შენობა-ნაგებობის დემონტაჟის დღიური გრაფიკი

სამუშაოთა ჩამონათვალი	I თვე						II თვე					
	5	10	15	20	25	30	5	10	15	20	25	30
მოსამზადებელი სამუშაოები	5											
გადახურვის მოხსნა			15									
არამზიდი კონსტრუქციების დემონტაჟი						15						
მზიდი კონსტრუქციების დემონტაჟი									15			
ტერიტორიის გაწმენდა სამშენებლო ნაგავისგან											20	

სამშენებლო გენგეგმა

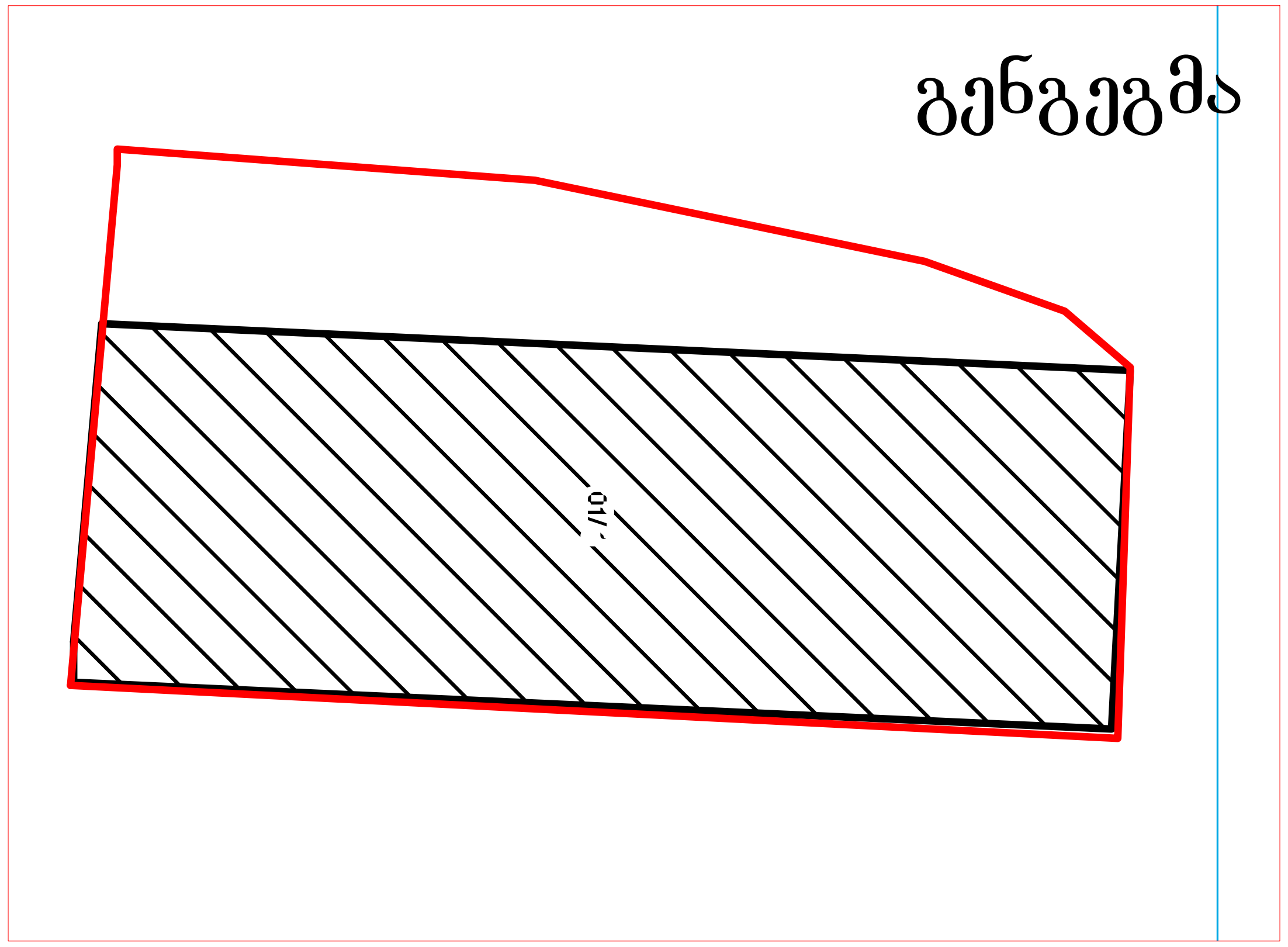

განმარტებითი ბარათი

1. დემონტაჟის ორგანიზაციის პროექტი დამუშავებულია შემოკლებულ ვარიანტში.

2. საპროექტო ობიექტის მშენებლობის ხანგრძლივობა განისაზღვრება სამშენებლო ნორმების და წესების- -1.04.03 -85 (გვ.479 პ.3) მიხედვით თ=2 თვე სადაც 10 დღე-მოსამზადებელი პერიოდის ხანგ-რძლივობა. ს

3. მოსამზადებელ პერიოდში უნდა განხორციელდეს შემდეგი სამუშაო-ები - ნაგვის გატანა, საამშენებლო მოედნის უზრუნველყოფა დროებითი ენერგიით და წყლით საპროექტო ქსელებიდან.

5. სადემონტაჟო სამუშაოებისთვის უნდა იქნას გათვალისწინებული საავ-ტომობილო ექსკავატორი და თვითმცლელი ავტომობილი.

6. დემონტაჟის ორგანიზაციის პროექტში მომუშავეთა შორის უსაფრთხოების და სანიტარულ-ჰიგიენური მომსახურეობის საკითხებზე მთავარ წყაროთ წარმოდგენილია საამშენებლო ნორმების და წესების
-III-4-80 <<უსაფრთხოების ტექნიკა მშენებლობაში>>.

ექსკავატორი Э0-4312

1. ჩამჩის მოცულობა----------------- 1-0.4 მ3
2. ჩამჩის სიგანე -------------------- 1.65-0.65 მ
3. თხრის მაქსიმ. ჩაღრმავება --------- 6.7-5.8 მ
4. დატვირთვის მაქსიმ. სიმაღლე----- 5.0-6.18 მ

მუშაობის მაქს. რადიუსი

გათხრის ------------------- 6.9-10.16 მ

დატვირთვის----------------- 6.9 -10.16 მ

დროებითი ღობე

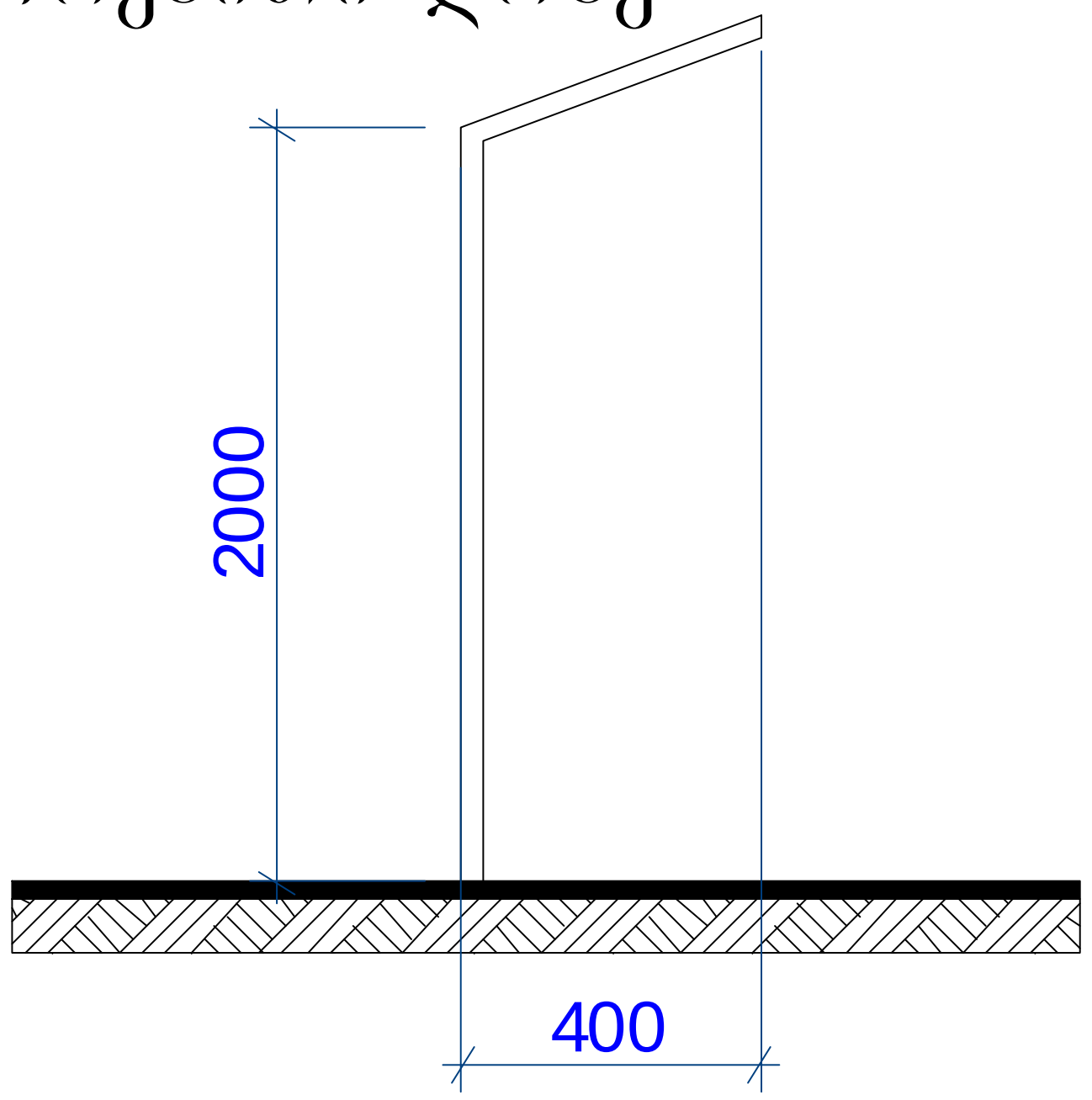

შენობა-ნაგებობის დემონტაჟი ქ. თბილისში - აღმაშენებლის ხეივანი მე-12 კმ.			
თანამდებობა			მშ. ორგ.
ავტორი	ა. ჭადაძე		მასშტაბი 1 : 200
			თბილისი 2011 წელი

საქართველოს იუსტიციის სამინისტრო
საჯარო რეესტრის ეროვნული სააგენტო

საკადასტრო გეგმა

მიწის ნაკვეთის საკადასტრო კოდი: *01.72.14.014.598*
განცხადების რეგისტრაციის ნომერი*882011509385*
მიწის ნაკვეთის ფართობი: *263* კვ.მ.
დანიშნულება: *არასასოფლო-სამეურნეო*
მომზადების თარიღი 03.11.11

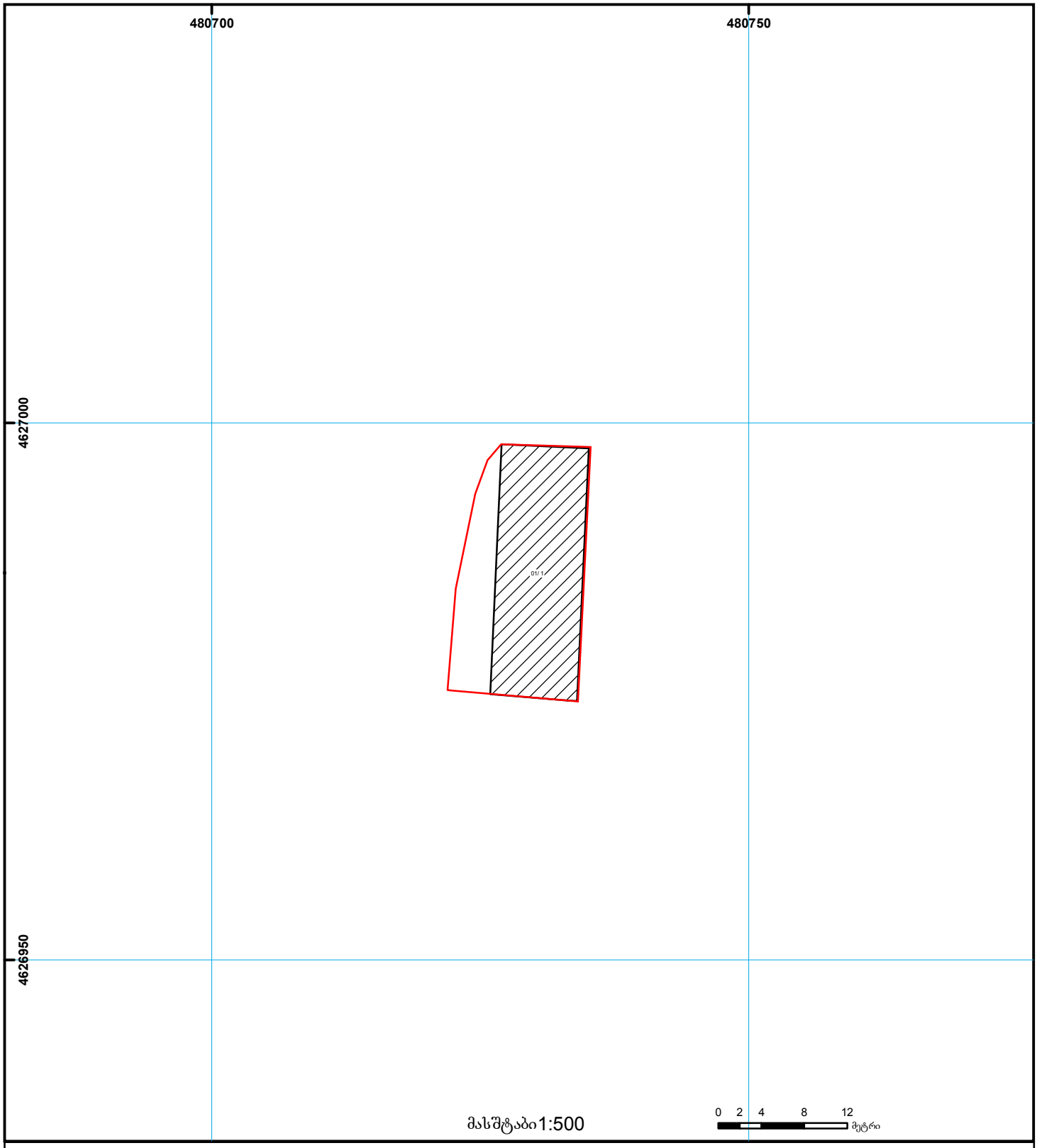

01/2 შენობა-ნაგებობა, პირობითი ნომერი/სართულიანობა
ვალდებულება
ხაზობრივი ნაგებობა
მიწის ნაკვეთის საკადასტრო საზღვარი
მშენებარე ნაგებობა
მიწისქვეშა ნაგებობა
UTM (საერთაშორისო) სისტემის კოორდ.

საჯარო რეესტრის ეროვნული სააგენტო თბილისი 0102 წმ. ნიკოლოზის/ნ. ჩხეიძის ქ. 2 ტელ.: (995 32) 91 04 27; ფაქსი: (995 32) 91 03 41
საჯარო რეესტრის ეროვნული სააგენტო თბილისი დ. აღმაშენებლის გამზ. 89/24 ტელ: (995 32) 94 13 65
www.napr.gov.ge