PRODUCED BY AN AUTODESK EDUCATIONAL PRODUCT

საქართველოს იუსტიციის სამინისტრო
საჯარო რეესტრის ეროვნული სააგენტო

საკადასტრო გეგმა

მიწის ნაკვეთის საკადასტრო კოდი: *01.13.04.020.018*
განცხადების რეგისტრაციის ნომერი: 882014009828
მიწის ნაკვეთის ფართობი: *21177* კვ.მ.
დანიშნულება: *არასასოფლო-სამეურნეო*
მომზადების თარიღი 14.01.14

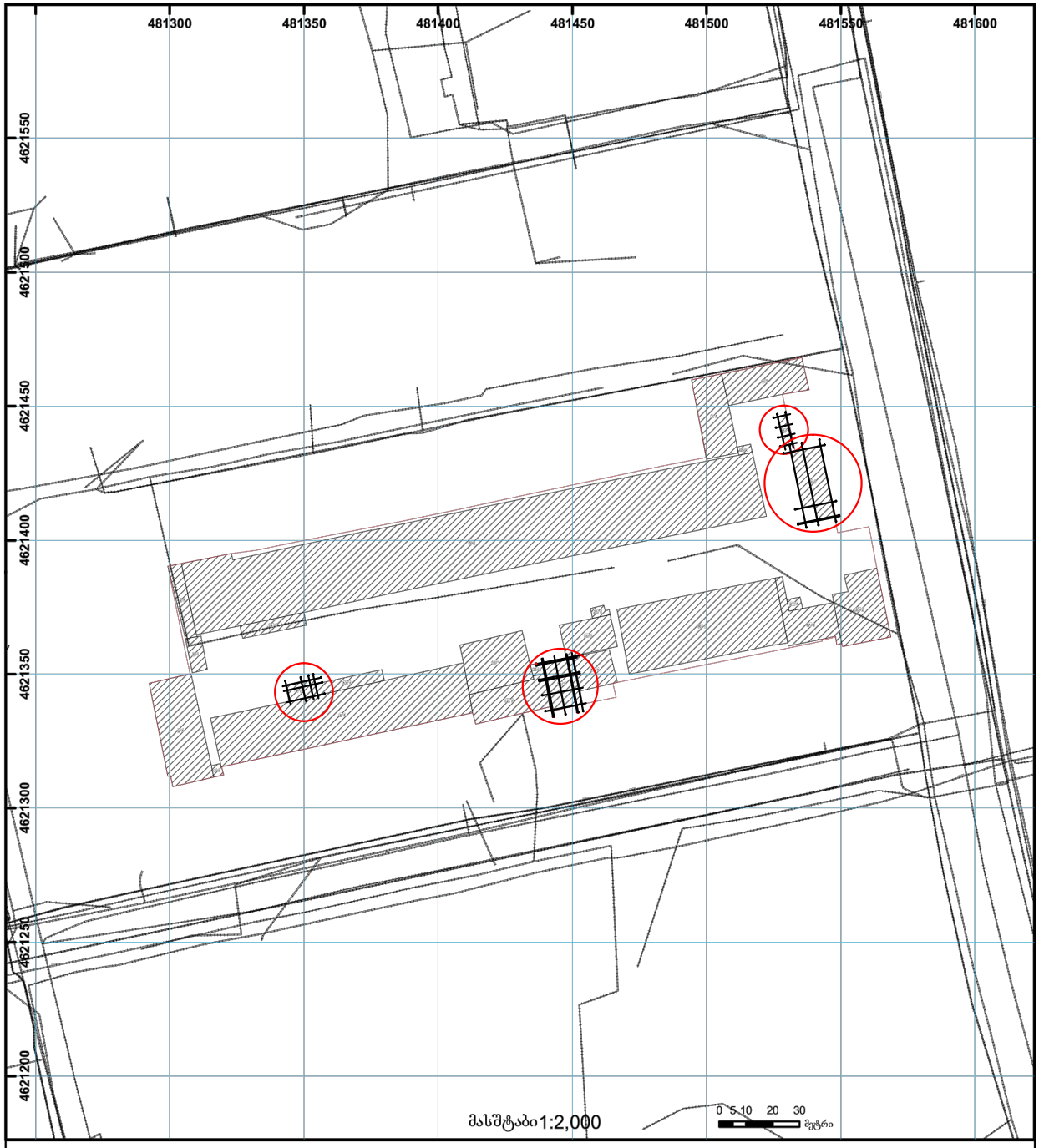

01/2 შენობა-ნაგებობა, პირობითი ნომერი/სართულიანობა
ვალდებულება
ხაზობრივი ნაგებობა
მიწის ნაკვეთის საკადასტრო საზღვარი
მშენებარე ნაგებობა
მიწისქვეშა ნაგებობა
UTM (საერთაშორისო) სისტემის კოორდ.

საჯარო რეესტრის ეროვნული სააგენტო თბილისი 0102 წმ. ნიკოლოზის/ნ. ჩხეიძის ქ. 2 ტელ.: (995 32) 91 04 27; ფაქსი: (995 32) 91 03 41
საჯარო რეესტრის ეროვნული სააგენტო თბილისი დ. აღმაშენებლის გამზ. 89/24 ტელ: (995 32) 94 13 65
www.napr.gov.ge

PRODUCED BY AN AUTODESK EDUCATIONAL PRODUCT
PRODUCED BY AN AUTODESK EDUCATIONAL PRODUCT
PRODUCED BY AN AUTODESK EDUCATIONAL PRODUCT

თბილისი, მარჯანიშვილის ქ. N 4
II სართული
ტელ: 96 34 43

პროფესიონალ
კონსულტანტთა
ჯგუფი

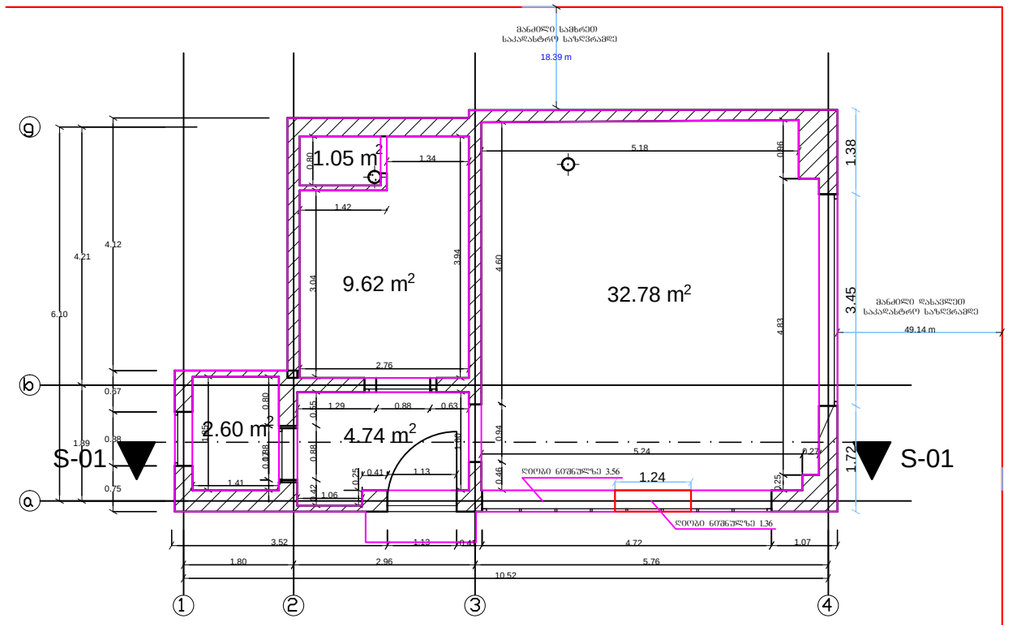

საერთო ფართობი 50.79 მ²

მოშენების ფართობი 63.50 მ²

შპს პროფესიონალ კონსულტანტთა ჯგუფი			დამკვეთი	შპს მუხა
		მისამართი	ქ. თბილისი ვერეთლის №126	შენობა № 9
შემოწმა	ბ. ჩანტლაძე		გეგმა	
შესრულა	ბ. კემულარია		მ. 1:100	17.04.2015

თბილისი, მარჯანიშვილის ქ. N 4
II სართული
ტელ: 96 34 43

პროფესიონალ
კონსულტანტთა
ჯგუფი

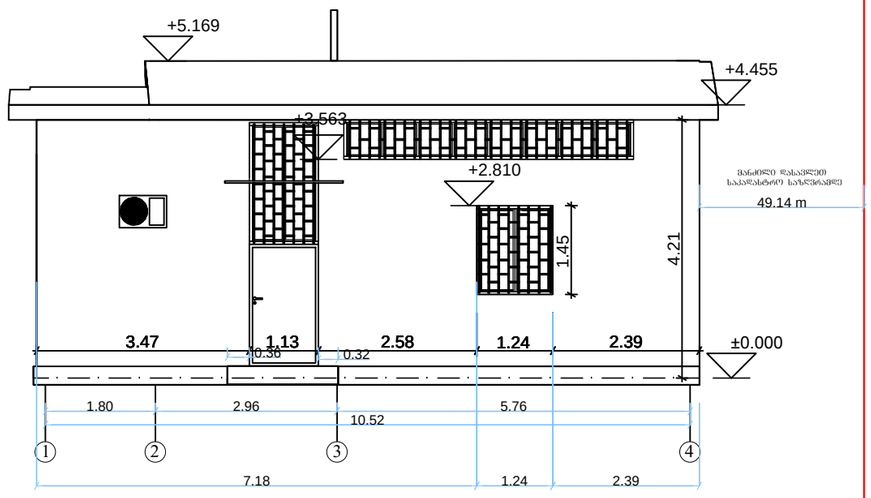

ფასადი 1-4

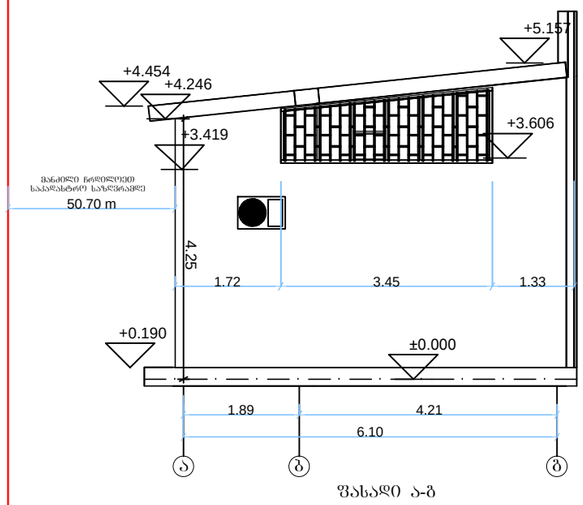

ფასადი ა-ბ

შპს პროფესიონალ კონსულტანტთა ჯგუფი			დამკვეთი	შპს მუხა
		მისამართი	ქ. თბილისი წერეთლის №126	შენობა № 9
შეამოწმა	ბ. ჩანტლაძე		ფასადი ა-ბ, 1-4	
შეასრულა	გ. კემულარია		მ. 1:100	17.04.2015

თბილისი, მარჯანიშვილის ქ. N 4
II სართული
ტელ: 96 34 43

პროფესიონალ
კონსულტანტთა
ჯგუფი

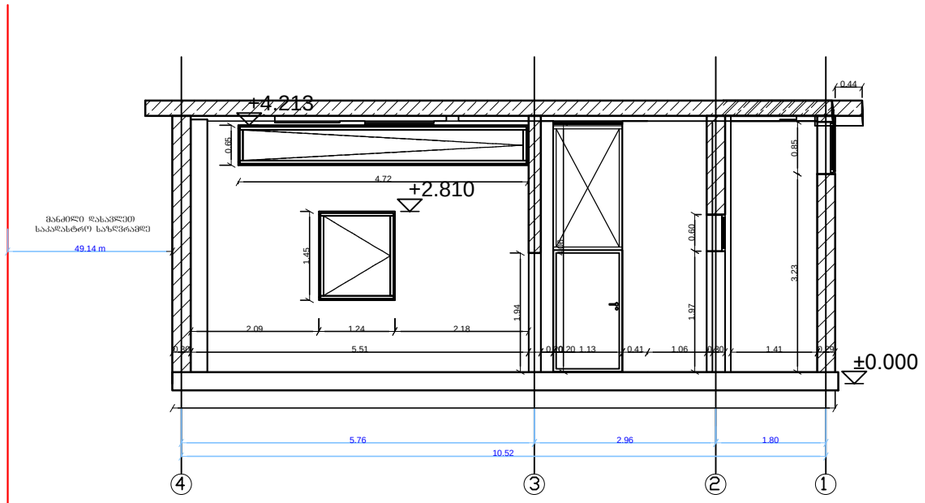

შპს პროფესიონალ კონსულტანტთა ჯგუფი			დამკვეთი	შპს მუხა
		მისამართი	ქ. თბილისი ვერეთლის №126	შენობა № 9
შეამოწმა	ბ. ჩანტლაძე		ჭრილი 1-1	
შეასრულა	ბ. კემულარია		მ. 1:100	17.04.2015

თბილისი, მარჯანიშვილის ქ. N 4
II სართული
ტელ: 96 34 43

პროფესიონალ
კონსულტანტთა
ჯგუფი

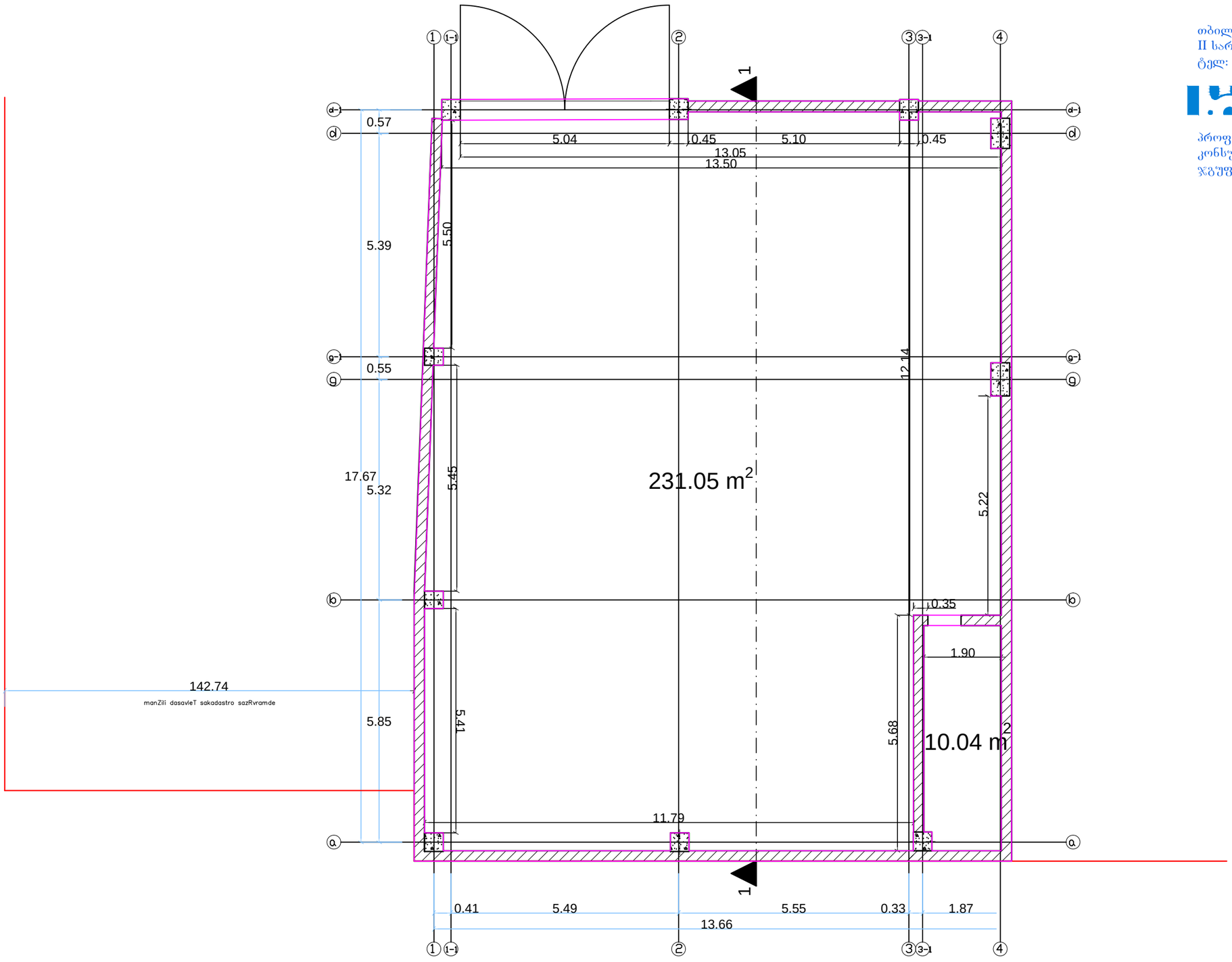

საერთო ფართობი 241.09 მ^2

მოშენების ფართობი 261.68 მ^2

შპს პროფესიონალ კონსულტანტთა ჯგუფი			დამკვეთი	შპს მუხა
		მისამართი	ქ. თბილისი ვერეთლის №126	შენობა № 13
შემმოწმა	ბ. ჩანტლაძე		გეგმა	
შემსრულა	ბ. კემულარია		მ. 1:100	17.04.2015

თბილისი, მარჯანიშვილის ქ. N 4
II სართული
ტელ: 96 34 43

პროფესიონალ
კონსულტანტთა
ჯგუფი

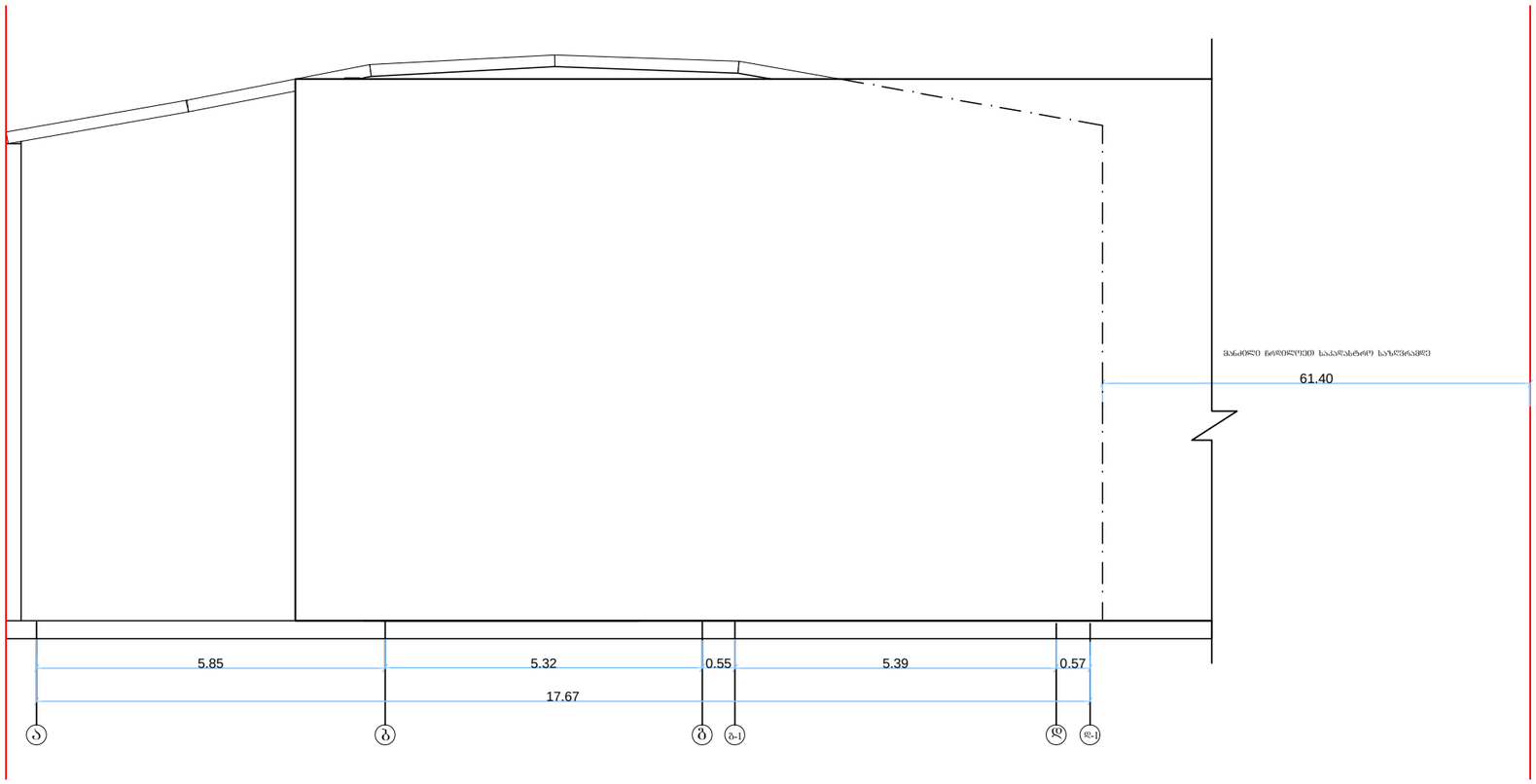

შპს პროფესიონალ კონსულტანტთა ჯგუფი			დამკვეთი	შპს მუხა
		მისამართი	ქ. თბილისი წერეთლის №126	შენობა № 13
შეამოწმა	ბ. ჩანტლაძე		შასადი ა-დ-1	
შესრულა	ბ. კემულარია		მ. 1:100	17.04.2015

თბილისი, მარჯანიშვილის ქ. N 4
II სართული
ტელ: 96 34 43

პროფესიონალ
კონსულტანტთა
ჯგუფი

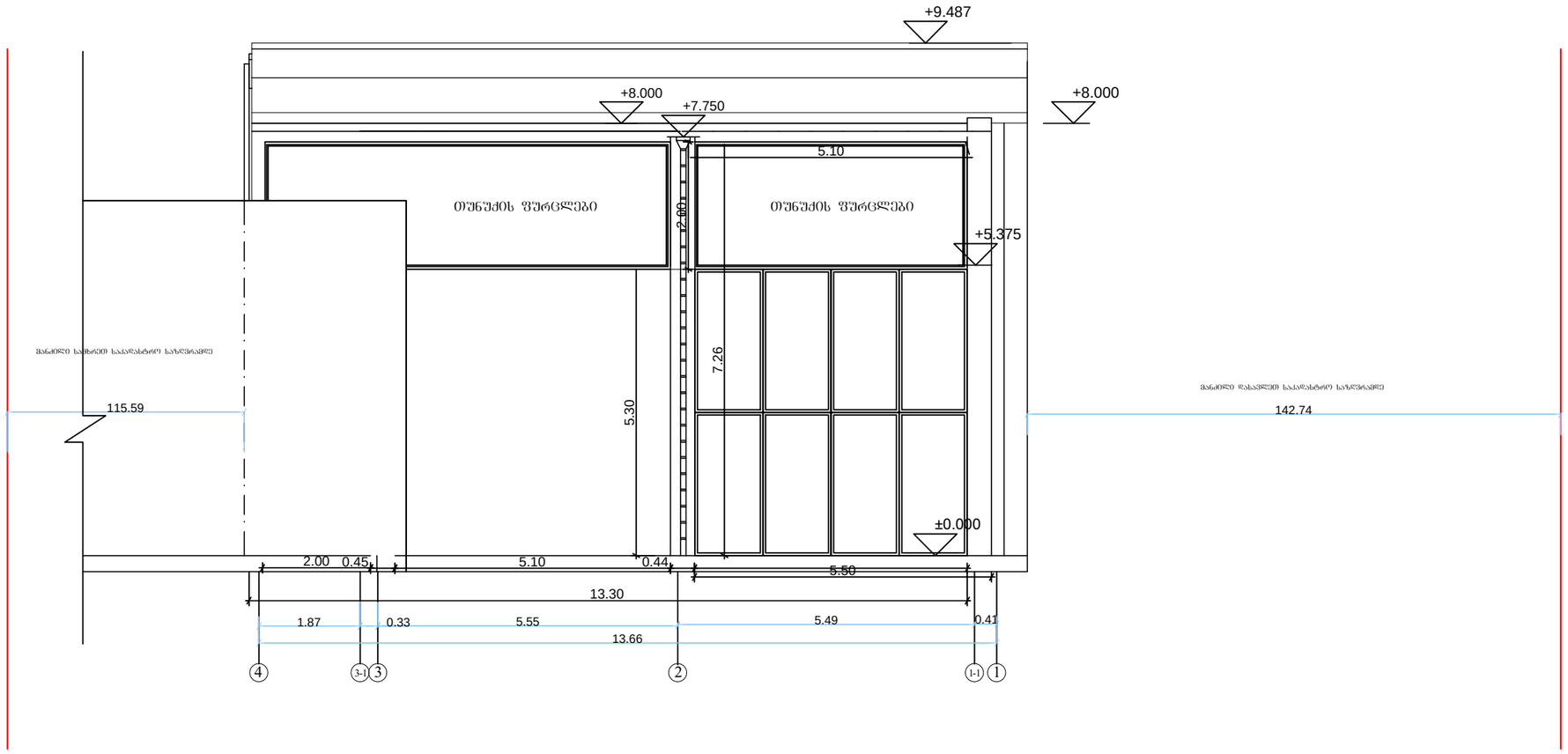

შპს პროფესიონალ კონსულტანტთა ჯგუფი			დამკვეთი	შპს მუხა
		მისამართი	ქ. თბილისი ვერეთლის №126	შენობა № 13
შეამოწმა	ბ. ჩანტლაძე		ფასადი 4-1	
შეასრულა	ბ. კემულარია		მ. 1:100	17.04.2015

თბილისი, მარჯანიშვილის ქ. N 4
II სართული
ტელ: 96 34 43

პროფესიონალ
კონსულტანტთა
ჯგუფი

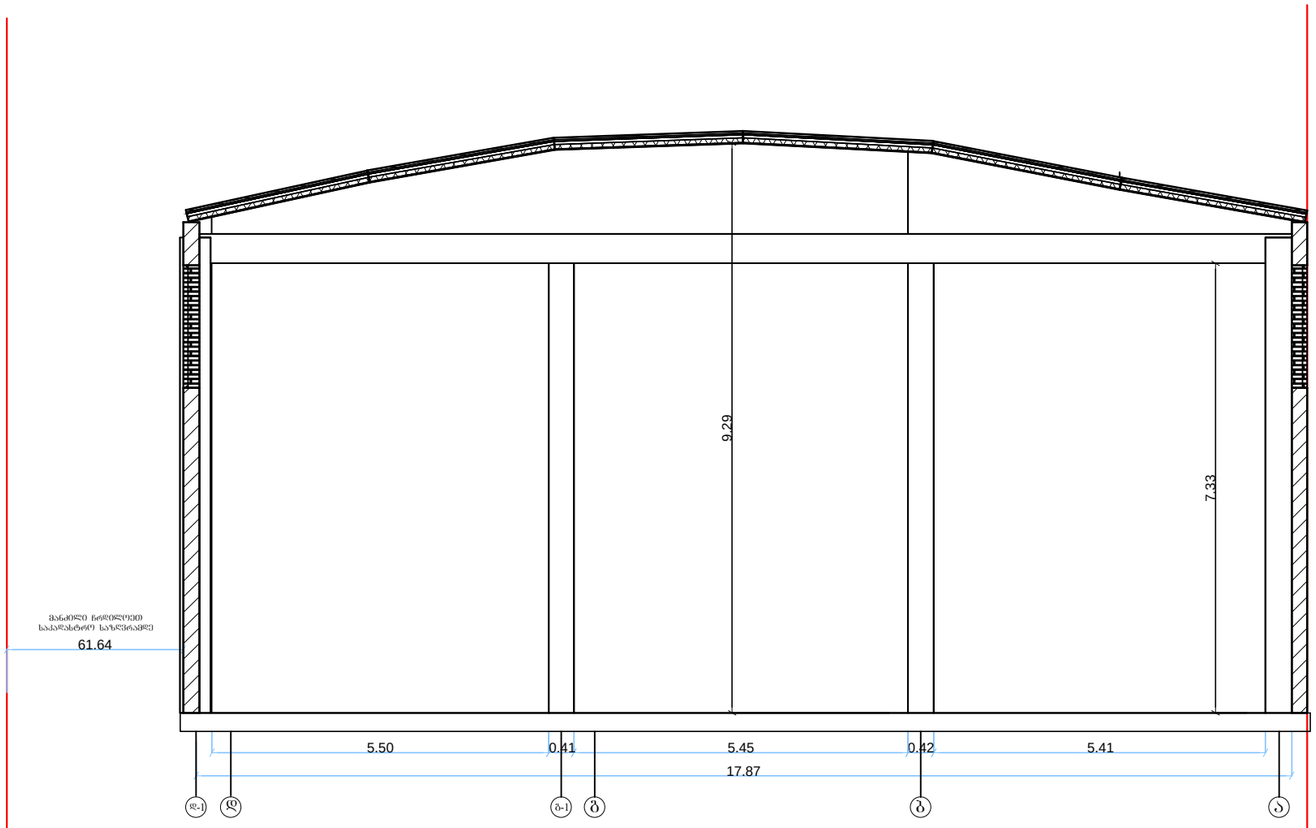

შპს პროფესიონალ კონსულტანტთა ჯგუფი			დამკვეთი	შპს მუხა
		მისამართი	ქ. თბილისი ვერეთლის №126 შენობა № 13	
შემმოწმა	ბ. ჩანტლაძე		ჩრილი დ1-ა	
შემსრულა	ბ. კემულარია		მ. 1:100	17.04.2015

თბილისი, მარჯანიშვილის ქ. N 4
II სართული
ტელ: 96 34 43

პროფესიონალ
კონსულტანტთა
ჯგუფი

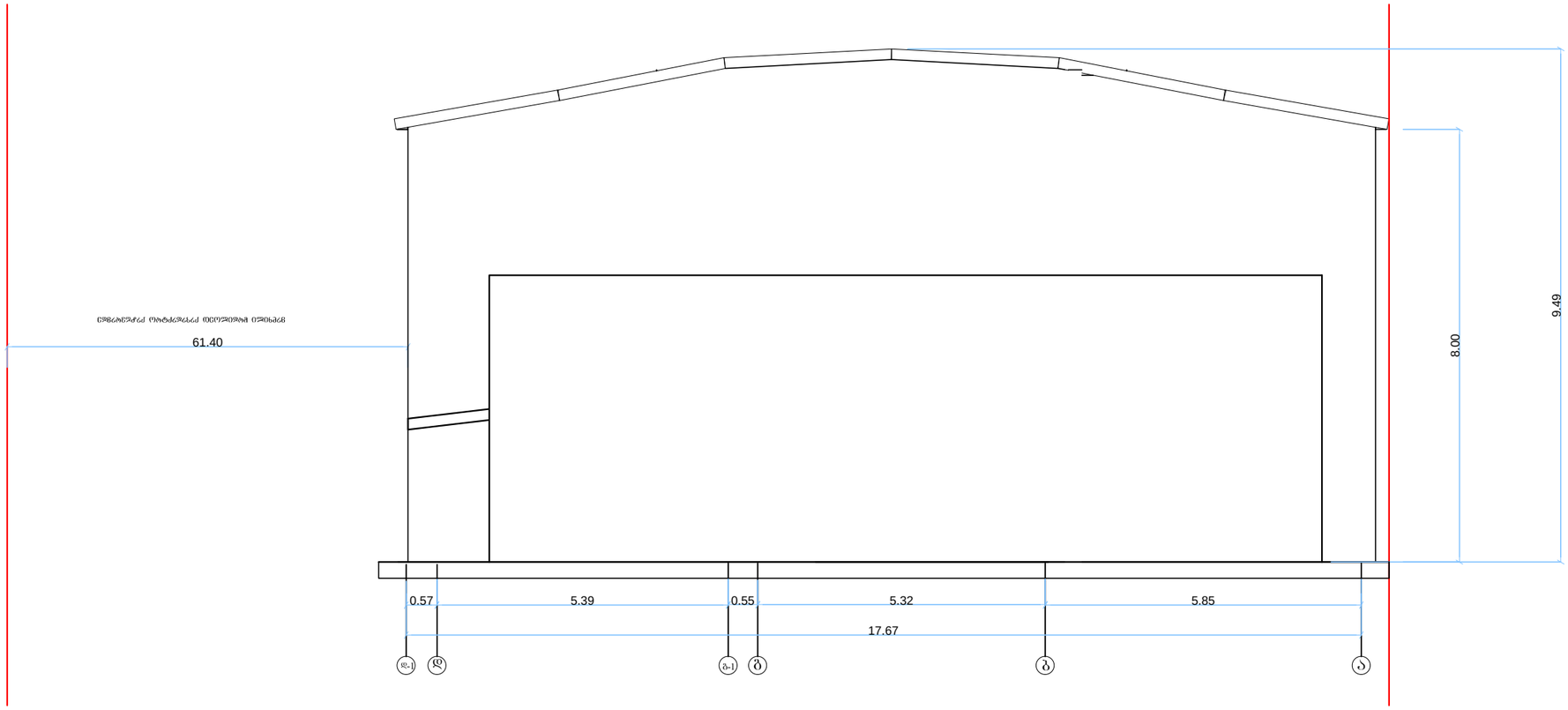

შპს პროფესიონალ კონსულტანტთა ჯგუფი			დამკვეთი	შპს მუხა
		მისამართი	ქ. თბილისი ვერეთლის №126	შენობა № 13
შემმოწმა	ბ. ჩანტლაძე		ფასადი დ-1 - ა	
შესრულა	ბ. კემულარია		მ. 1:100	17.04.2015

თბილისი, მარჯანიშვილის ქ. N 4
II სართული
ტელ: 96 34 43

პროფესიონალ
კონსულტანტთა
ჯგუფი

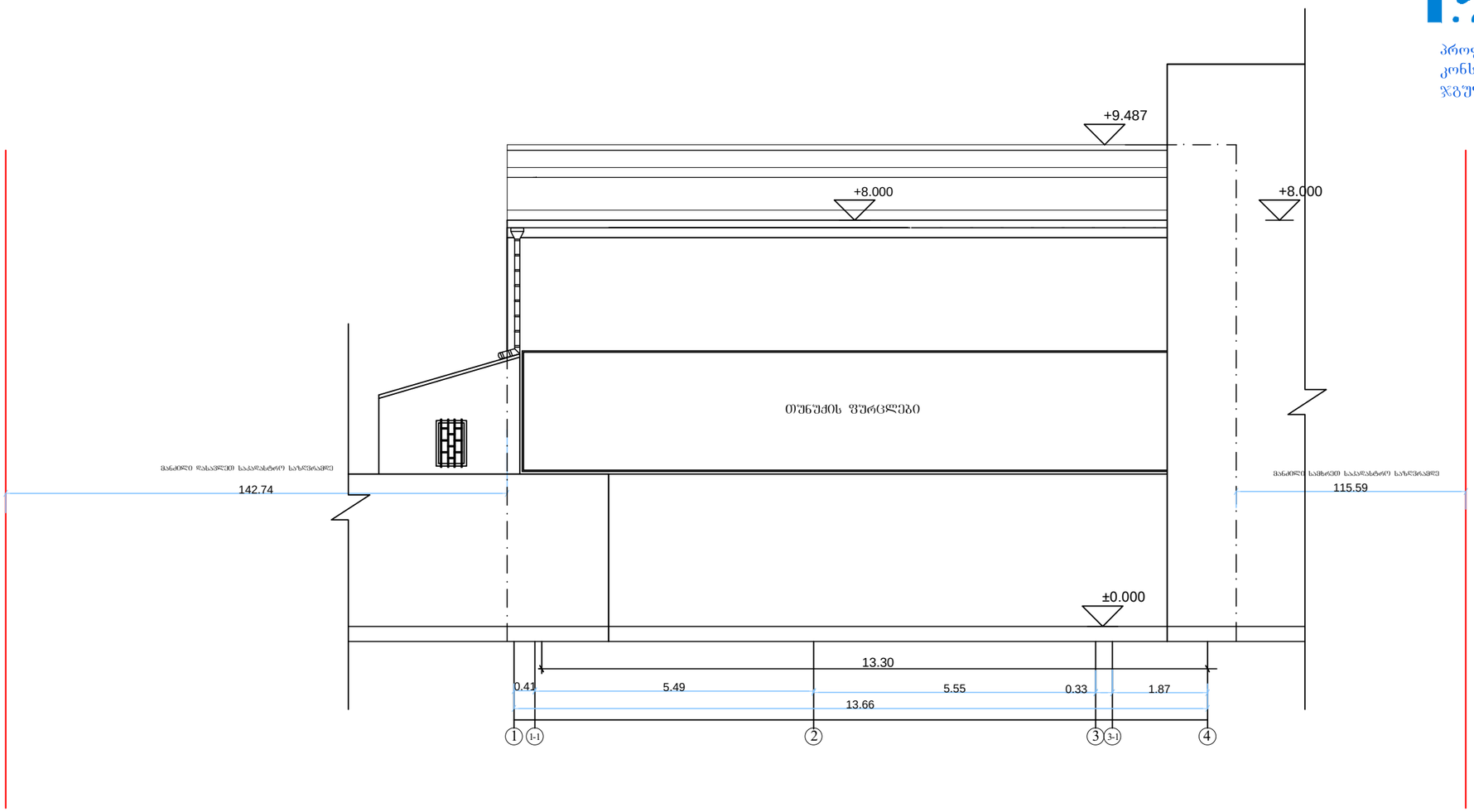

შპს პროფესიონალ კონსულტანტთა ჯგუფი			დამკვეთი	შპს მუხა
		მისამართი	ქ. თბილისი ვერეთლის №126	შენობა № 13
შემმოწმა	ბ. ჩანტლაძე		ფასადი 1-4	
შესრულა	ბ. კემულარია		მ. 1:100	17.04.2015

თბილისი, მარჯანიშვილის ქ. N 4
II სართული
ტელ: 96 34 43

პროფესიონალ
კონსულტანტთა
ჯგუფი

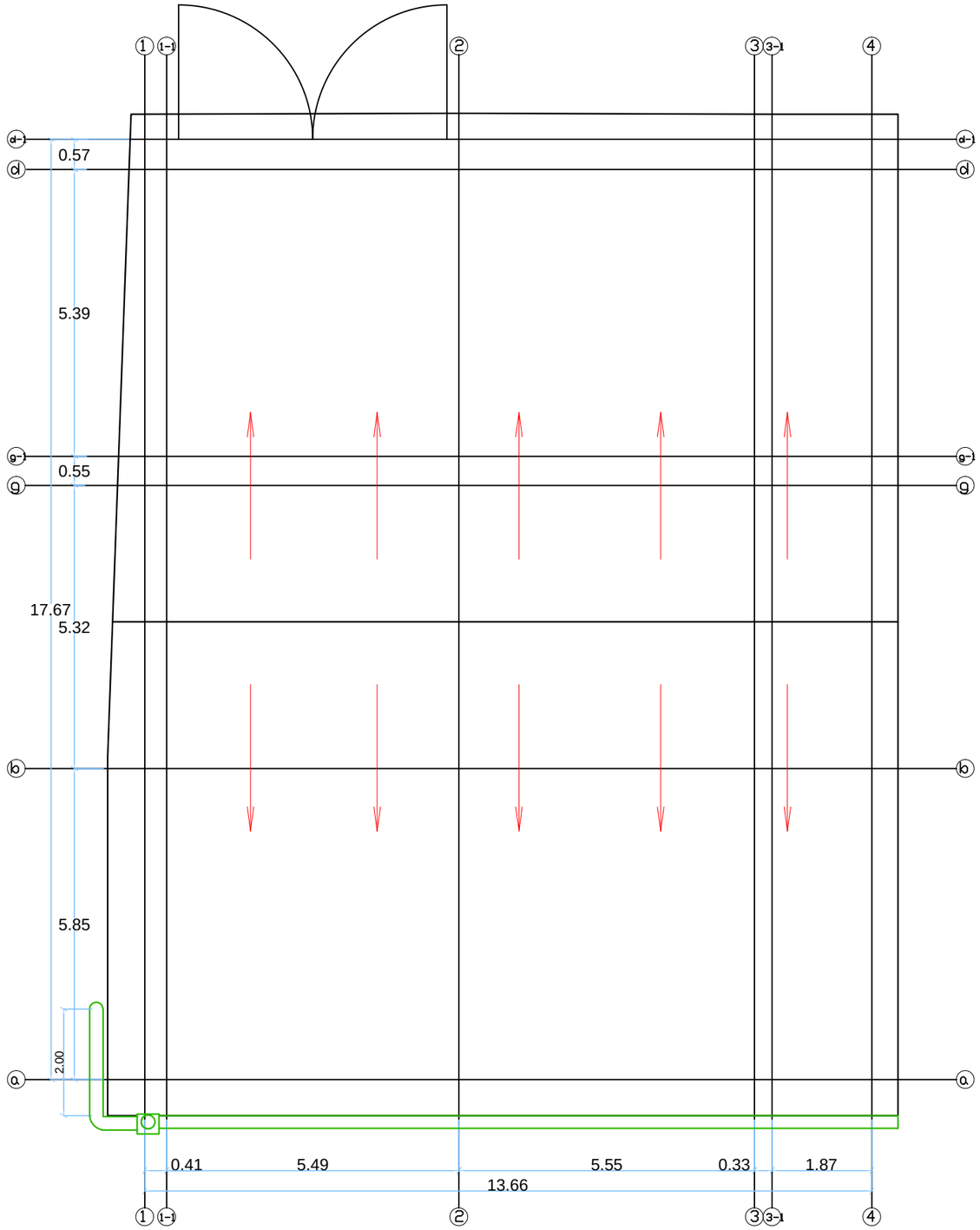

შპს პროფესიონალ კონსულტანტთა ჯგუფი			დამკვეთი	შპს მუხა
		მისამართი	ქ. თბილისი ვერეთლის №126	შენობა № 13
შემოწმა	ბ. ჩანტლაძე		სახურავის გეგმა	
შესრულა	ბ. კემულარია		მ. 1:100	17.04.2015

თბილისი, მარჯანიშვილის ქ. N 4
II სართული
ტელ: 96 34 43

პროფესიონალ
კონსულტანტთა
ჯგუფი

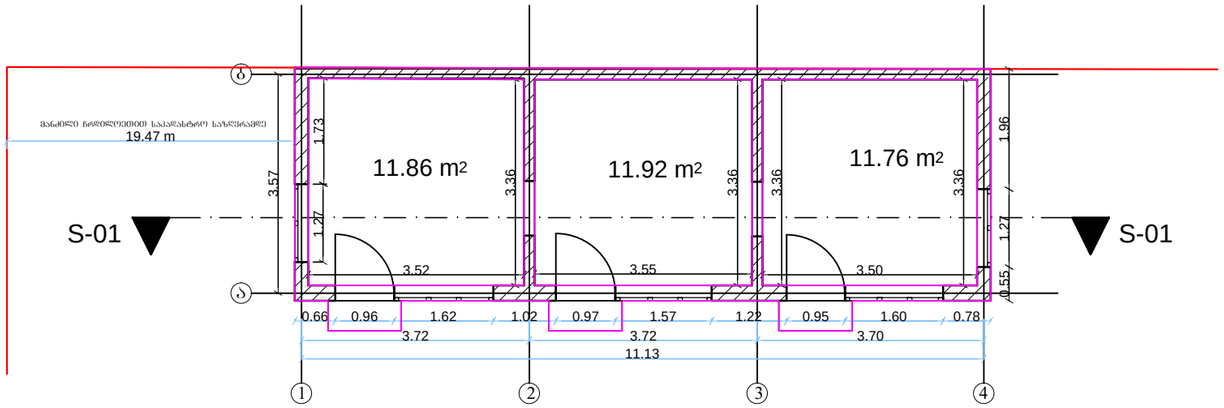

საერთო ფართობი 35.54 მ^2

მოშენების ფართობი 44.78 მ^2

შპს პროფესიონალ კონსულტანტთა ჯგუფი			დამკვეთი	შპს მუხა
		მისამართი	ქ. თბილისი ვერეთლის №126	შენობა № 18
შეამოწმა	ბ. ჩანტლაძე		გეგმა	
შეასრულა	ბ. კემულარია		მ. 1:100	17.04.2015

თბილისი, მარჯანიშვილის ქ. N 4
II სართული
ტელ: 96 34 43

პროფესიონალ
კონსულტანტთა
ჯგუფი

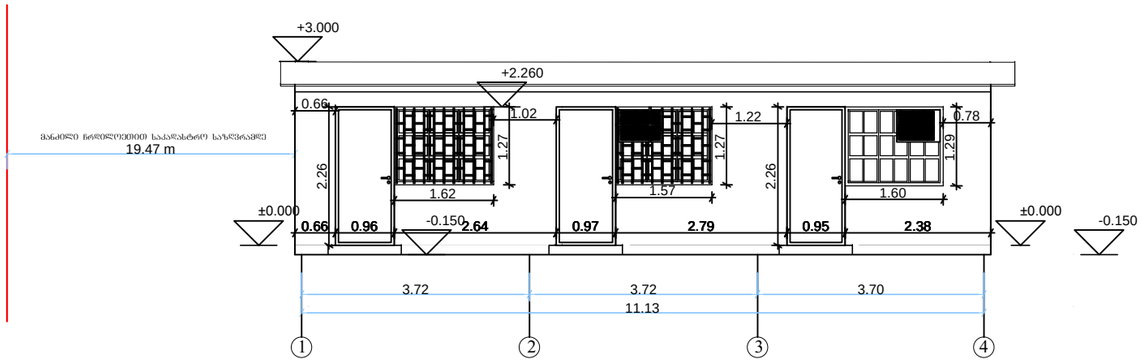

ფასადი 1-4

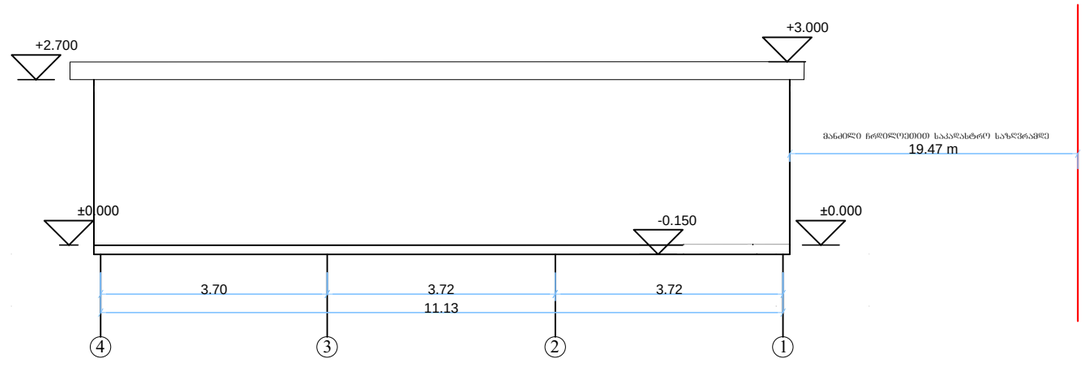

ფასადი 4-1

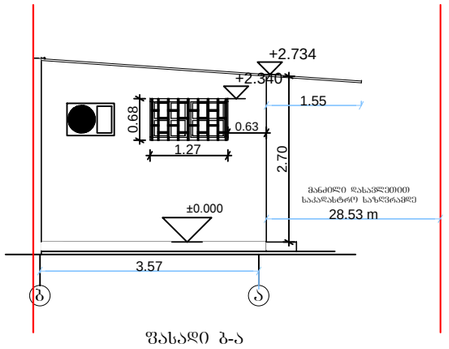

ფასადი ბ-ა

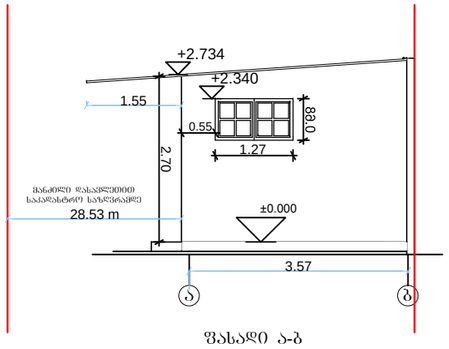

ფასადი ა-ბ

შპს პროფესიონალ კონსულტანტთა ჯგუფი			დამკვეთი	შპს მუხა
		მისამართი	ქ. თბილისი წერეთლის №126	შენობა № 18
შემმოწმა	ბ. ჩანტლაძე		ფასადი 1-4, 4-1, ა-ბ, ბ-ა	
შემსრულა	ბ. კემულარია		მ. 1:100	17.04.2015

თბილისი, მარჯანიშვილის ქ. N 4
II სართული
ტელ: 96 34 43

პროფესიონალ
კონსულტანტთა
ჯგუფი

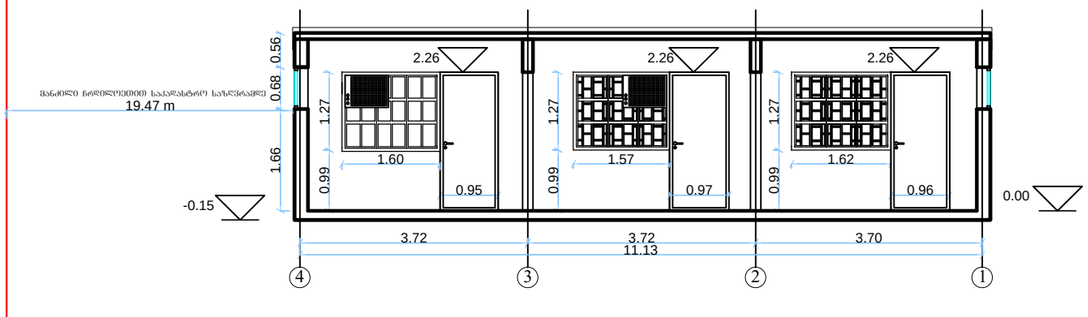

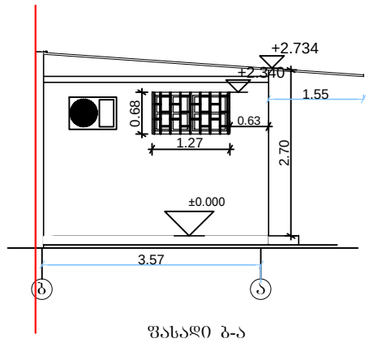

ფასადი ბ-ა

შპს პროფესიონალ კონსულტანტთა ჯგუფი			დამკვეთი	შპს მუხა
		მისამართი	ქ. თბილისი ვერეთლის №126	შენობა № 18
შემოწმა	ბ. ჩანტლაძე		ჭრილი 1-1	
შესრულა	ბ. კემულარია		მ. 1:100	17.04.2015

თბილისი, მარჯანიშვილის ქ. N 4
II სართული
ტელ: 96 34 43

პროფესიონალ
კონსულტანტთა
ჯგუფი

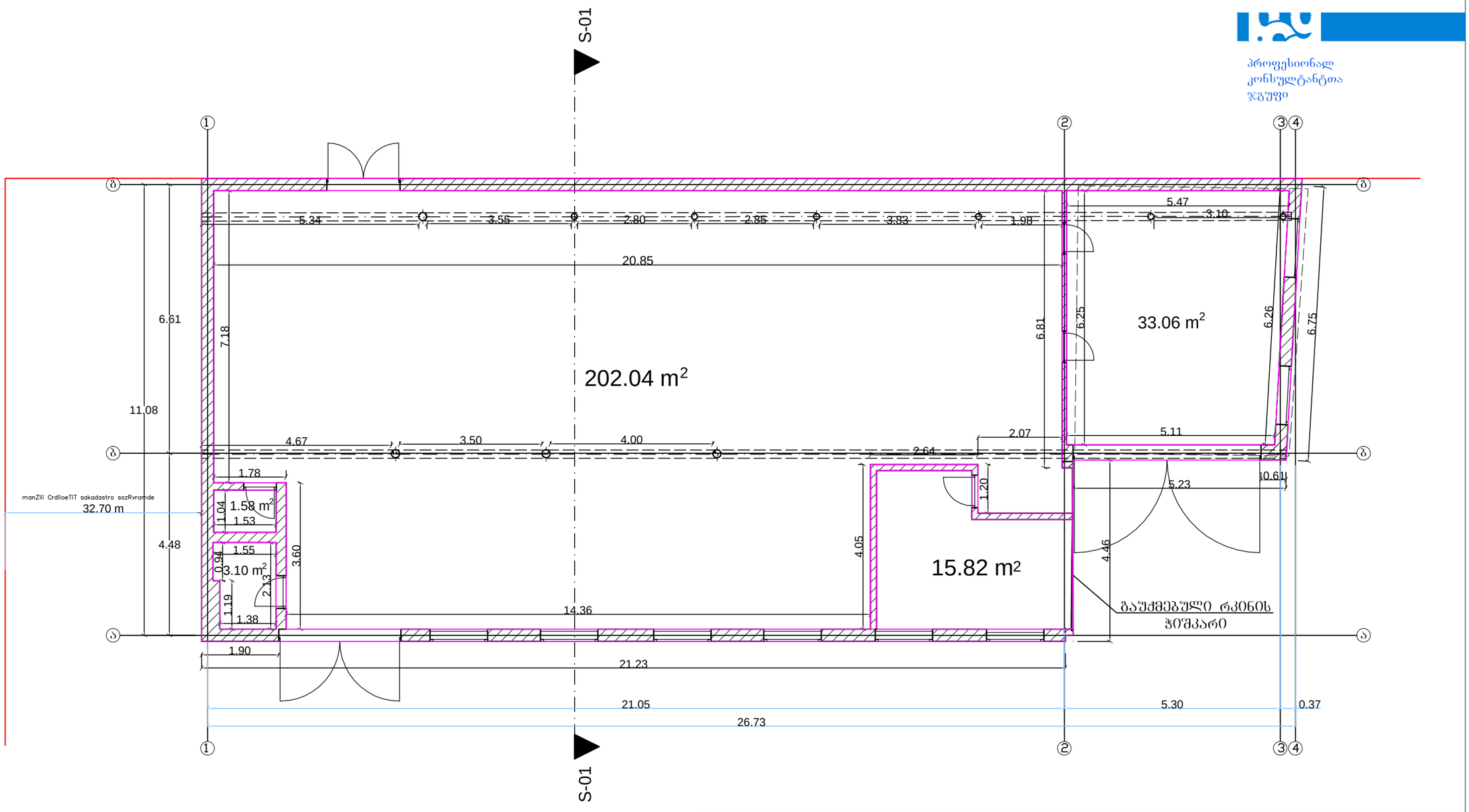

საერთო ფართობი 255.60 მ²

მოშენების ფართობი 281.24 მ²

შპს პროფესიონალ კონსულტანტთა ჯგუფი			დამკვეთი	შპს მუხა
		მისამართი	ქ. თბილისი ვერეთლის №126	შენობა № 19
შეამოწმა	ბ. ჩანტლაძე		გეგმა	
შეასრულა	ბ. კემულარია		მ. 1:100	17.04.2015

თბილისი, მარჯანიშვილის ქ. N 4
II სართული
ტელ: 96 34 43

პროფესიონალ
კონსულტანტთა
ჯგუფი

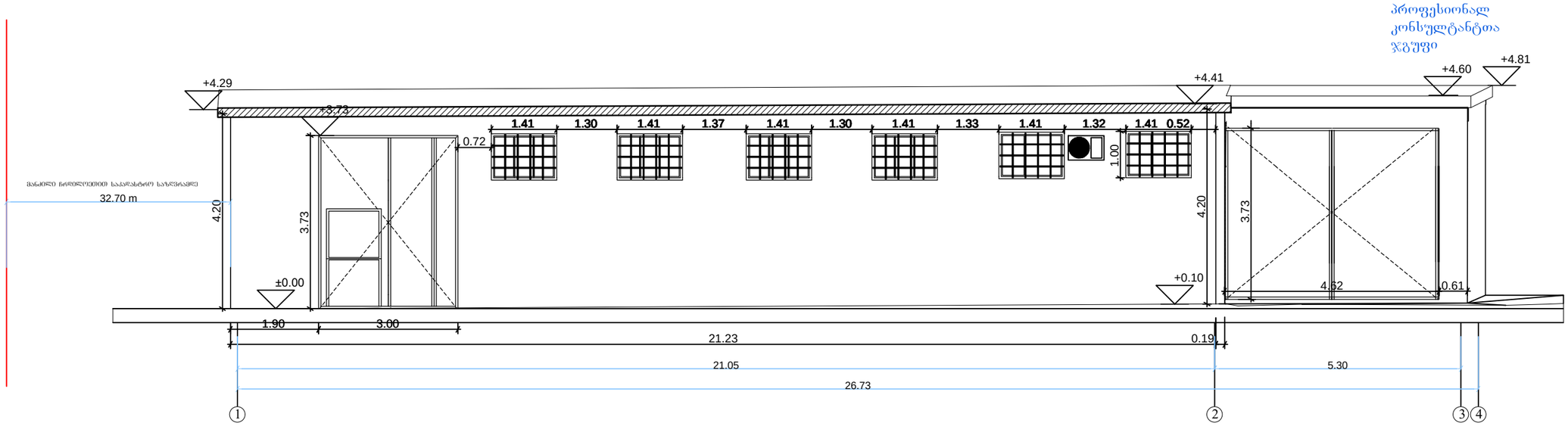

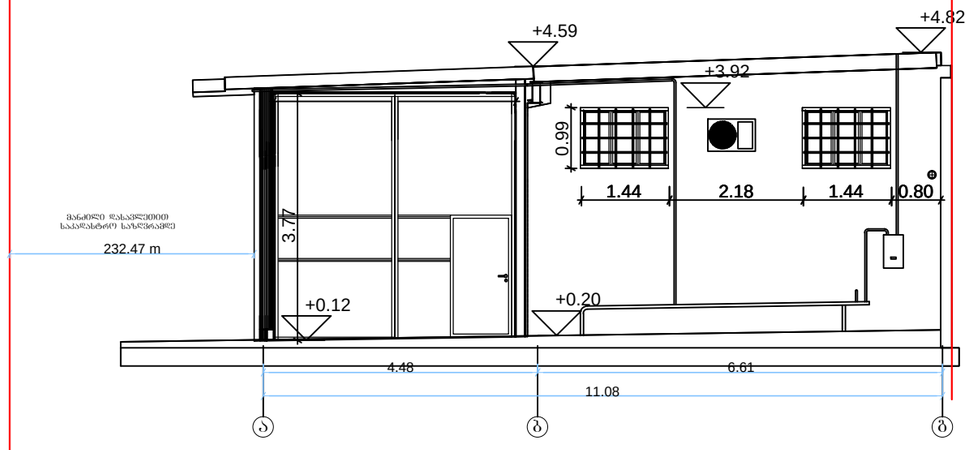

შპს პროფესიონალ კონსულტანტთა ჯგუფი			დამკვეთი	შპს მუხა
		მისამართი	ქ. თბილისი წერეთლის №126	შენობა № 19
შემმოწმა	ბ. ჩანტლაძე		შასადი 1-4, ა-ბ	
შესრულა	ბ. კემულარია		მ. 1:100	17.04.2015

თბილისი, მარჯანიშვილის ქ. N 4
II სართული
ტელ: 96 34 43

პროფესიონალ
კონსულტანტთა
ჯგუფი

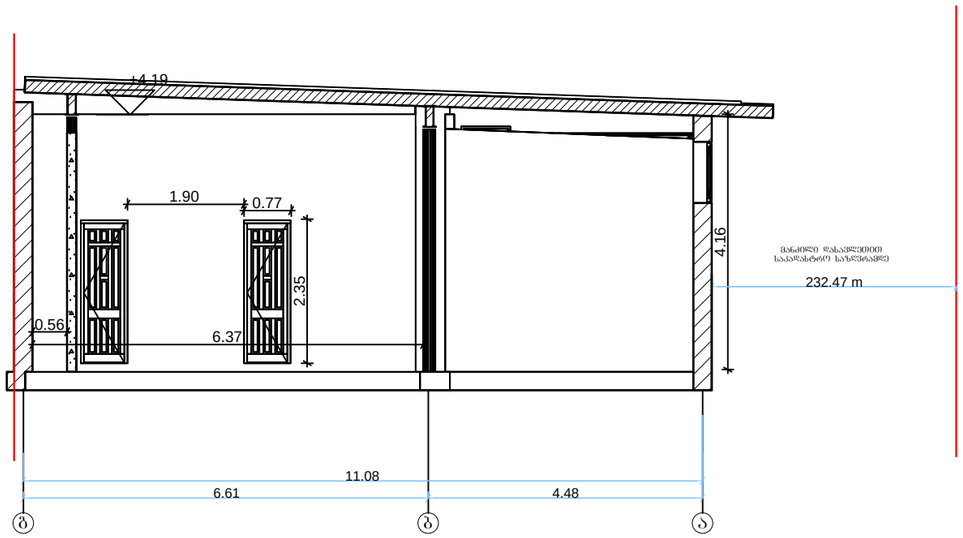

შპს პროფესიონალ კონსულტანტთა ჯგუფი			დამკვეთი	შპს მუხა
		მისამართი	ქ. თბილისი ვერეთლის №126 შენობა № 19	
შეამოწმა	ბ. ჩანტლაძე		ჭრილი 1-1	
შეასრულა	გ. კემულარია		მ. 1:100	17.04.2015