შპს "AM ფარდი"

ქ. თბილისი,
ჯურის მოედანი №1 და №2
შენობების
რეკონსტრუქცია-ადაპტაცია

კონსტრუქციული ნაწილი

კორექტირებული პროექტი

კორექტირებული პროექტი

თბილისი 2014

ნახაზების ჩამონათვალი

№	ნახაზების დასახელება	ნახაზის №
1	თავფურცელი	ს-0
2	ქვაბულის გამაგრების გეგმა	ს-1
3	ქვაბულის გამაგრების ჯვანძები	ს-2
4	ღერძების მიბმის გეგმა	ს-3
5	საძირკვლის ფილის გეგმა	ს-4
6	საძირკვლის ფილის ქვედა ზონის არმირების გეგმა	ს-5
7	საძირკვლის ფილის ზედა ზონის არმირების გეგმა	ს-6
8	საძირკვლის ფილის ჯვეთი	ს-7
9	0.000 ნიშნულის გადახურვის გეგმა	ს-8
10	-1,280 ნიშნულის გადახურვის ჯვეთები	ს-9
11	-1,280 ნიშნულის გადახურვის არმირება	ს-10
12	0.000 ნიშნულის გადახურვის ფილის ძირითადი არმირების გეგმა	ს-11
13	0.000 ნიშნულის გადახურვის ფილის დამატებითი არმირების გეგმა	ს-12
14	0.000 ნიშნულის გადახურვის ფილის ჯვეთები	ს-13
15	გარე კედლების მოჭყობის სქემა	ს-14
16	0,000 ნიშნულის მონოლითური ჯოჯის ს-1, ს-2	ს-15
17	მონოლითური სვეტი ს-1, ს-2	ს-16
18	მონოლითური სვეტი ს-3, ს-4	ს-17
19	+3.200 ნიშნულის გადახურვის გეგმა	ს-18
20	მონოლითური სვეტი ს-5, ს-6, ს-7	ს-19
21	+3,200 ნიშნულის მონოლითური ჯოჯის ს-2 არმირება	ს-20
22	მონოლითური ჯოჯის ს-4, ს-5 არმირება	ს-21
23	+3.200 ნიშნულის გადახურვის ფილის არმირების გეგმა	ს-22
24	+3.200 ნიშნულის გადახურვის ფილის ჯვეთები	ს-23
25	+6.800 ნიშნულის გადახურვის გეგმა	ს-24
26	მონოლითური სვეტი ს-8, ს-9, ს-10	ს-25
27	+6,800 ნინულის მონოლითური ჯოჯის ს-2 არმირება	ს-26
28	მონოლითური ჯოჯის ს-4, ს-5 არმირება	ს-27
29	+6,800 ნიშნულის გადახურვის ფილის ძირითადი არმირების გეგმა	ს-28
30	+6.800 ნიშნულის გადახურვის ფილის ჯვეთები	ს-29
31	+10,000 ნიშნულის გადახურვის გეგმა	ს-30
32	მონოლითური სვეტი ს- 11-16	ს-31
33	+10,000 ნიშნულის მონოლითური ჯოჯის ს-2 არმირება	ს-32
34	+10,000 ნიშნულის გადახურვის ჯვეთები	ს-33
35	ჯიბის ჭრილი	ს-34
36	ჯიბის მარში ჯმ-1, ჯმ-2	ს-35
37	ჯიბის მარში ჯმ-3, ჯმ-4	ს-36
38	ჯიბე	ს-37
39	ნივნივების გეგმა	ს-38
40	ნივნივების გეგმა; ჭრილი 1-1	ს-39
41	ნივნივების გეგმა; ჭრილი 2-2, 3-3, 4-4	ს-40
42	ნივნივების გეგმა; ჭრილი 5-5, ჯვანძები	ს-41
43		ს-42

განმარტებითი ბარათი

ქ. თბილისი, პურის მოედანი №1 და №2 შენობების რეკონსტრუქცია-ადაპტაციის პროექტი დამუშავებულია შპს “AM-ფარდი”-ს მიერ საქართველოში მოქმედი სამშენებლო ნორმების გათვალისწინებით.

საქართველოს სეისმიური დარაიონების რუკის მიხედვით სამშენებლო უბანი განიკუთნება 8 ბალიან სესმიურ ზონას.

პროექტით გათვალისწინებულია 4 მეტრის სიღრმის ქვაბულის ამოთხრა. ქვაბულის ფერდების დაჭერისათვის აუცილებელია “შპუნტი”-ს კედელის მოწყობა.

ქვაბულის ამოღებისას გათვალისწინდეს წყალქცევითი სამუშაოები და დრენაჟის მოწყობა. წყლის საორიენტაციო მოდენად ქვაბულის კედლების თითოეული კვადრატული მეტრიდან მიღებულ იქნეს 0.2 ლ/წმ, რაც უნდა დაზუსტდეს მუშაობის პროცესში.

საინჟინრო-გეოლოგიური კვლევის შედეგების თანახმად შენობის დაფუძნება უნდა განხორციელდეს ხრეშის (მინარევის გარეშე) ხელოვნურ ერთი მეტრის სისქის ფუძეზე, მისი შრეებრივი დატკეპნვით, შრის სისქე - 20-30სმ.

პროექტში შენობის საძირკვლებად მიღებულია საძირკვლის ფილა. საძირკვლის ფილის სისქე 600მმ. საძირკვლის ფილის ქვეშ მოეწყოს ბეტონის მომზადება. 0.000 ნიშნულის ქვედა კონსტრუქციები (ცოკოლის კედელი და საძირკვლის ფილა) შესრულდეს W8 წყალშეუხწევადონის მარკის ბეტონისაგან.

შენობა კარკასული ტიპისაა, სვეტები 400X400მმ, კოჭები 400X500მმ და 180სმ-ის გადახურვის ფილა. შენობის კონსტრუქციების ბეტონის კლასი - B-25, ბეტონის დამცავი შრე; საძირკვლების ფილაში და ცოკოლის კედელში -40მმ, კოჭებში და სვეტებში -25მმ და გადახურვის ფილაში 18მმ.

შენობის გარშემო მოეწყოს დრენაჟი, რათა მოხდეს გრუნტის წყლების მოშორება შენობისაგან. ცოკოლის კედელზე მოწყოს ვერტიკალური ჰიდროიზოლაცია.

მანსარდის სართულის კოსტრუქციები გათვალისწინებულია ხის და ლიითონის კონსტრუქციებისაგან.

ლიითონის კონსტრუქციების შეერთება განხორციელდეს ხელის ელექტრო შემდუღებლით შეხების მთლიან კონტურებზე, შენადუღი ნაკერის სიმაღლე მიიღება შესადუღი ელემენტების უმცირესი სისქის ტოლი.

შენობის გარე კედლები მოეწყოს მსუბუქი ბეტონის ბლოკებისაგან. გარე კედლების წყობისას განხორციელდეს მათი შეერთება შენობის კარკასზე, არმატურის ბადეებით (Ø10AIII/250). არმატურის ბადეები განლაგედეს წყობის დროს ყოველ 60 სანტიმეტრში.

კონსტრუქციულ გეგმებზე მოცემულია გადახურვის ფილების ზედაპირის ნიშნული, კოჭების ძირის ნიშნული.

ყველა ზომა მოცემულია მილიმეტრებში ნიშნულები მეტრებში.

კონსტრუქციული პროექტის ნახაზები განიხილოს არქიტექტურულ ნახაზებთან ერთად.

დირექტორი	მ. ბუხაიძე		ქ. თბილისი, პურის მოედანი №1 და №2 შენობების რეკონსტრუქცია-ადაპტაცია	შპს "AM ფარდი"
პრ. ავტორი	ა. გოგიაშვილი			
პრ. ავტორი	მ. ბუხაიძე			
პრონსტრუქტ.	გ. ცომაია		პრონსტრუქციული ნაწილი პორექტირებული პროექტი	დაკვეთა №
			თავფურცელი	სტადია: მპ; ფურცელი: ს- 0; რ-ბა: 40; მასშტ.: ბ. 1:

№ зп/п	Условное обозначение	Количество, шт-эт	Масса, (кг)		Примечание
			одного	общая	
	Деталировочные чертежи 1 шт				
1	ø10 А-III ГОСТ 10704-91 L= 9600	210	339.8	71366	
2	ø10 А-III ГОСТ 10704-91 L= 18860	1	6672.9	6673	Смотри чертеж
3	№ 24 ГОСТ 8240-89 L= 10200	2	2448.0	4896	Смотри чертеж
4	ø 10 А-III ГОСТ 5781-82 L= 718080	1	4425.0	4425	Смотри чертеж
	Сборочные		В-20	105.57	Стр 8

Изм.	Кол. уч.	Лист	№ док.	Подпись	Дата
Разраб.					
Пров.					
Т.контр.					
Н.контр.					
ГИП					

Деталировочные чертежи

Стадия	Лист	Листов
Р	3	40

Деталировочные чертежи

Инв.№ подл.	Подпись и дата	Взам.инв.№

ООО "АМ ПРОЕКТ"
г. Ростов-на-Дону, ул. Доватора 150/2, оф. 1
Тел.: +7 (863) 309-14-65
E-mail: info@am-project.ru

Деталировочные чертежи

Деталировочные чертежи

1 : 100

ჭრილი 1-1 მ 1:100

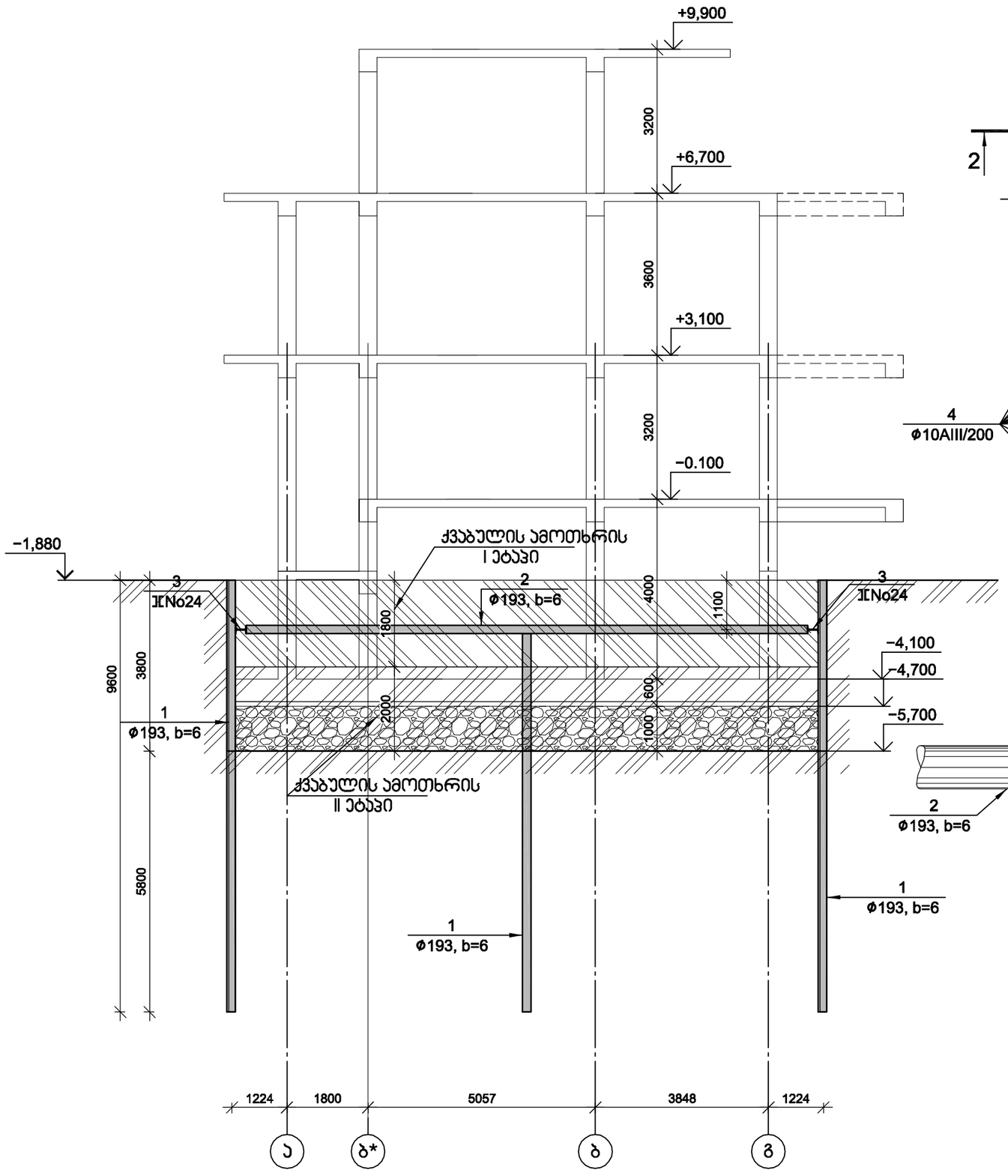

ქვაბულის კედლის კვეთი მ 1:20

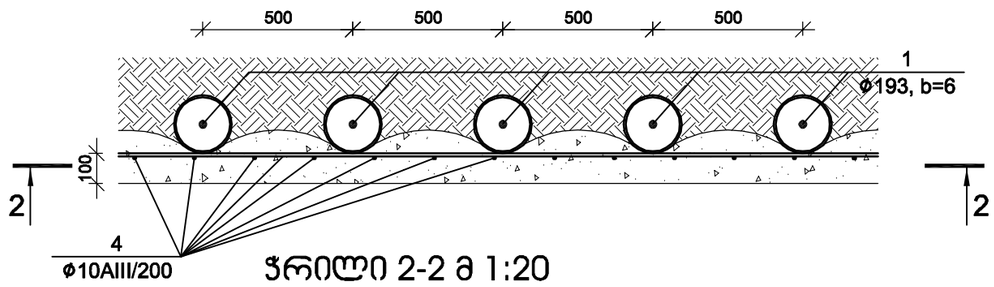

ჭრილი 2-2 მ 1:20

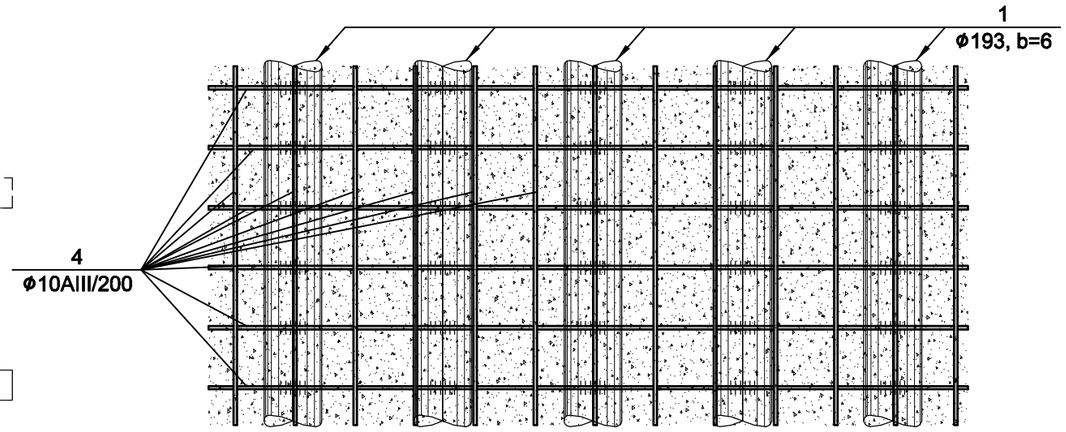

ქვაბულის კედლის კვანძები მ 1:20

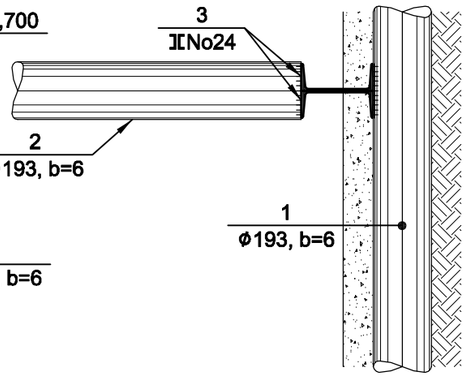

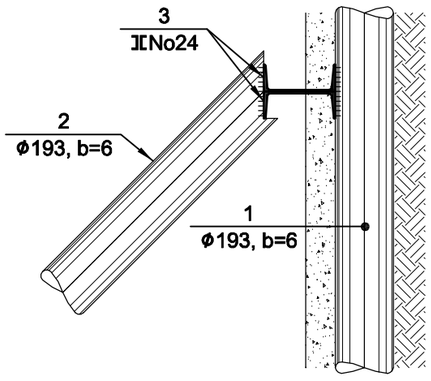

დირექტორი	მ. ბუხაიძე		ქ. თბილისი, ჯერის მოედანი №1 და №2 შენობების რეკონსტრუქცია-აღდგენა	შპს "AM ფარდი"			
ჰარ. არქიტორი	ა. გოგიაშვილი						
ჰარ. არქიტორი	მ. ბუხაიძე						
კონსტრუქტ.	გ. ცომაია		პროექტირებული ნაწილი	დაკვეთა №			
			ქვაბულის გამაგრების კვანძები	სტადია	ფურცელი	რ-ბა	მასშტ.
				მპ	ჯ- 2	40	მ. 1:

ГИП	В. Сидоров			
Нач. отдела	Т. Иванова			
Гл. спец.	В. Сидоров			
Н. контр.	Е. Петрова			
Разработал	А. Смирнов			

Стадия	Лист	Листов
Р	3	40

ООО «АМ Проект»
г. Новосибирск, ул. Ленина, д. 1, оф. 2

Схема расположения свайного фундамента

Масштаб 1:100

საძირკვლის ფილის გეგმა

მ 1:100

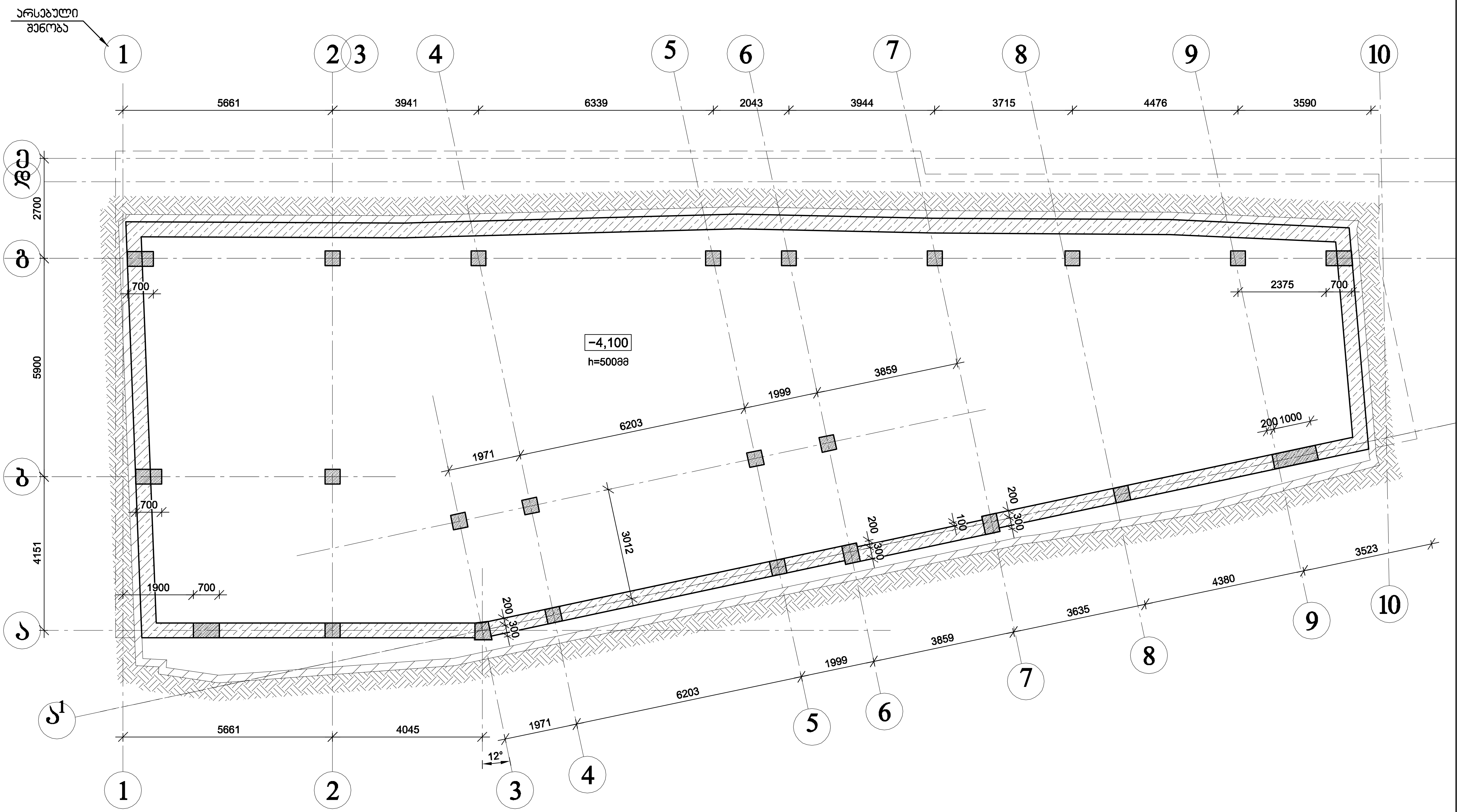

დირექტორი	მ. ბუხაიძე		ქ. თბილისი, პურის მოედანი №1 და №2 შენობების რეკონსტრუქცია-ადაპტაცია	შპს "AM ფარდი"			
პრ. ავტორი	ა. გოგიაშვილი						
პრ. ავტორი	მ. ბუხაიძე						
კონსტრუქტ.	გ. ცომაია		კონსტრუქციული ნაწილი კორექტირებული პროექტი	დავალება №			
			საძირკვლის ფილის გეგმა	სტადია	ფურცელი	რ-ბა	მასშტ.
				მპ	კ- 4	40	მ. 1:

ГИП	Ермолаев Д.				
Нач. отд.	Ермолаев Д.				
Гл. спец.	Ермолаев Д.				
Нач. сект.	Ермолаев Д.				
Разраб.	Ермолаев Д.				

Изм.	Кол.уч.	Лист	№док.	Подп.	Дата

Стадия	Лист	Листов	
Р	5	40	

Общество с ограниченной ответственностью «АМ Групп»

Адрес: 123112, г. Москва, Пресненская наб., д. 12, этаж 33, помещение 1

Заказчик: ООО «Специализированный застройщик «Ривьера Парк»

Адрес: 123112, г. Москва, Пресненская наб., д. 12, этаж 33, помещение 1

Жилой комплекс «Ривьера Парк» по адресу: г. Москва, ЗАО, Раменки, вблизи ул. Мосфильмовская, вл. 70

Свайное поле. Ростверк. Монолитные стены подземной части

Схема расположения свай

1:100

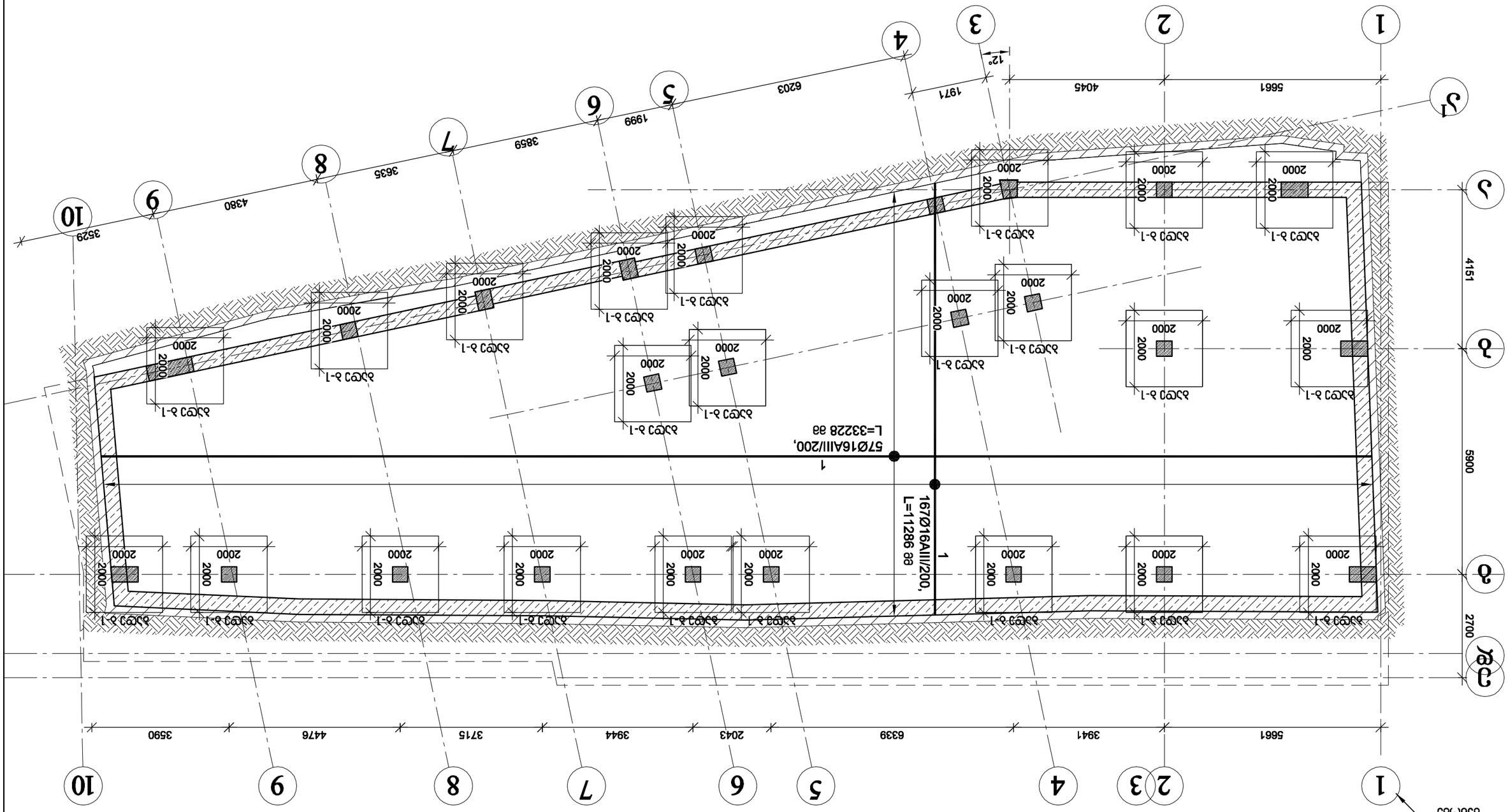
1
2
3
4
5
6
7
8
9
10
А
Б
В
Г
5661
3941
6339
2043
3944
3715
4476
3590
4045
1971
6203
1999
3859
3635
4380
3529
4151
5900
2700
12°
2000
2000
2000

საძირკვლის ფილის ზედა ზონის არმირების გეგმა

მ 1:100

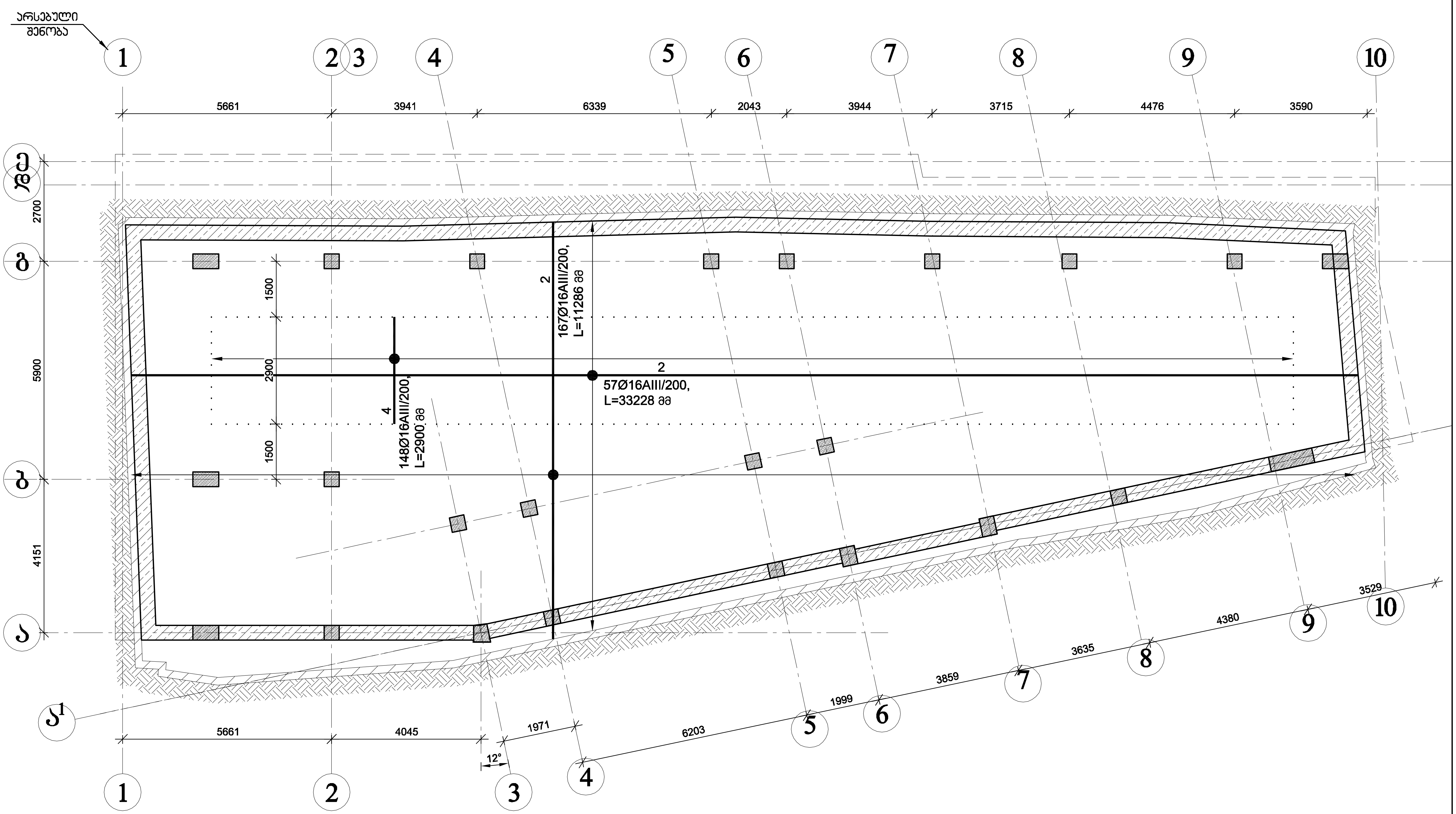

დირექტორი	მ. ბუხაიძე		ქ. თბილისი, პურის მოედანი №1 და №2 შენობების რეკონსტრუქცია-ადაპტაცია	შპს "AM ფარდი"			
პრ. ავტორი	ა. გოგიაშვილი						
პრ. ავტორი	მ. ბუხაიძე						
კონსტრუქტ.	გ. ცომაია		კონსტრუქციული ნაწილი კორექტირებული პროექტი	დავალება №			
			საძირკვლის ფილის ზედა ზონის არმირების გეგმა	სტადია	ფურცელი	რ-ბა	მასშტ.
				მპ	კ- 6	40	მ. 1:

საძირკვლის ფილის კვეთი

მ 1:20

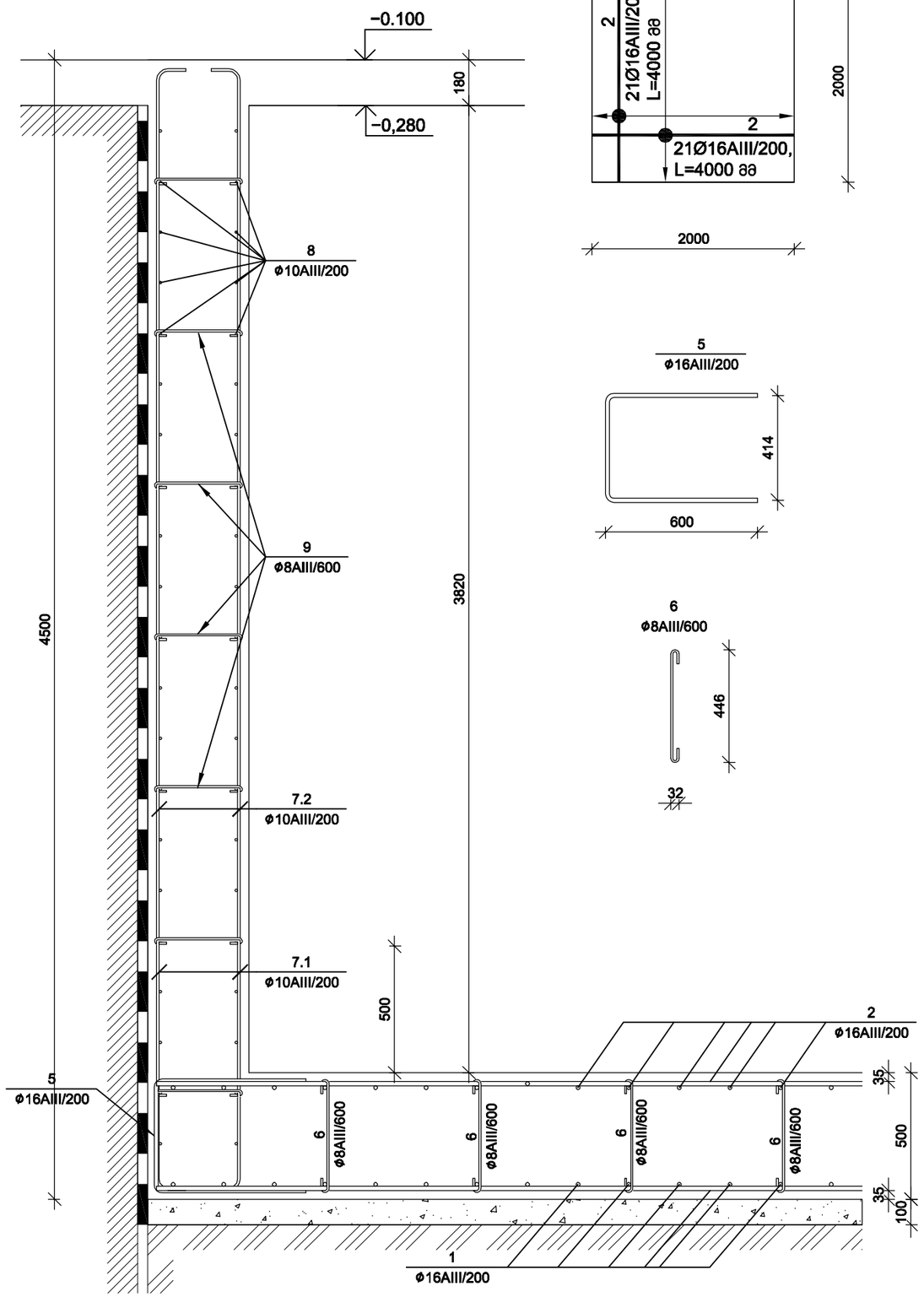

ბადე ბ-1 მ 1:50

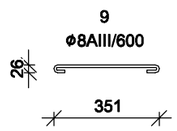

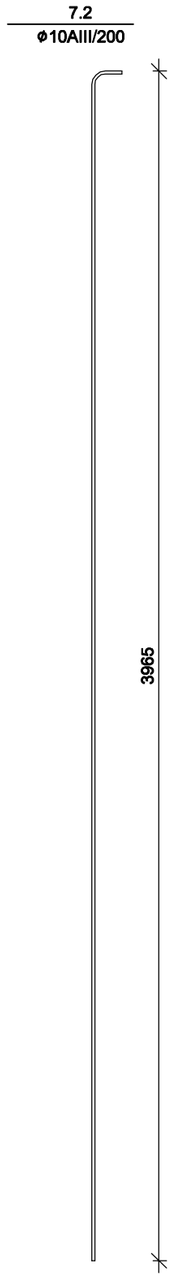

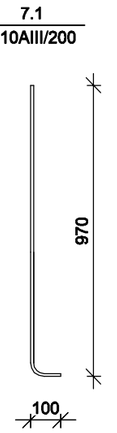

№ პოზ	აღნიშვნა	დასახელება	რაოდ. ელ-ში	წონა, (კგ) ერთის	წონა, (კგ) საერთო	შენიშვნა
		საძირკვლის ფილა	1 ცალი			
1		ø 16 AIII ГОСТ 5781-82 L= 3657550 მმ	1	5769.9	5770	
2		ø 16 AIII ГОСТ 5781-82 L= 3657550 მმ	1	5769.9	5770	
3		ø 16 AIII ГОСТ 5781-82 L= 2000 მმ	460	3.2	1451	
4		ø 16 AIII ГОСТ 5781-82 L= 2900 მმ	148	4.6	677	
5		ø 16 AIII ГОСТ 5781-82 L= 1614 მმ	425	2.5	1082	
6		ø 8 AIII ГОСТ 5781-82 L= 596 მმ	919	0.2	216	
		ბეტონი		B-25	165.50	ჯუბ მ
		არმატურა/ბეტონი			90.4	კგ/ჯუბ მ
		ბეტონის მომზადება		B-7.5	33.10	ჯუბ მ
		ცოკოლის კედელი	1 ცალი			
7.1		ø 10 AIII ГОСТ 5781-82 L= 1070 მმ	840	0.7	554	
7.2		ø 10 AIII ГОСТ 5781-82 L= 4065 მმ	840	2.5	2104	
8		ø 10 AIII ГОСТ 5781-82 L= 92820 მმ	42	57.2	2402	
9		ø 8 AIII ГОСТ 5781-82 L= 500 მმ	980	0.2	193	
		ბეტონი		B-25	128.35	ჯუბ მ
		არმატურა/ბეტონი			40.9	კგ/ჯუბ მ

დირექტორი	მ. ბუხაიძე		ქ. თბილისი, ჯერის მოედანი №1 და №2 შენობების რეკონსტრუქცია-ადაპტაცია
ჰრ. ავტორი	ა. გოგიაშვილი		
ჰრ. ავტორი	მ. ბუხაიძე		
კონსტრუქტ.	გ. ცომაია		კონსტრუქციული ნაწილი პროექტირებული ჰროექტი
			საძირკვლის ფილის კვეთი

შპს "AM ფარდი"

დაკვეთა №

სტადია	ფურცელი	რ-ბა	მასშტ.
მპ	ჯ- 7	40	მ. 1:

0.000 ნიშნულის გადახურვის გეგმა

მ 1:100

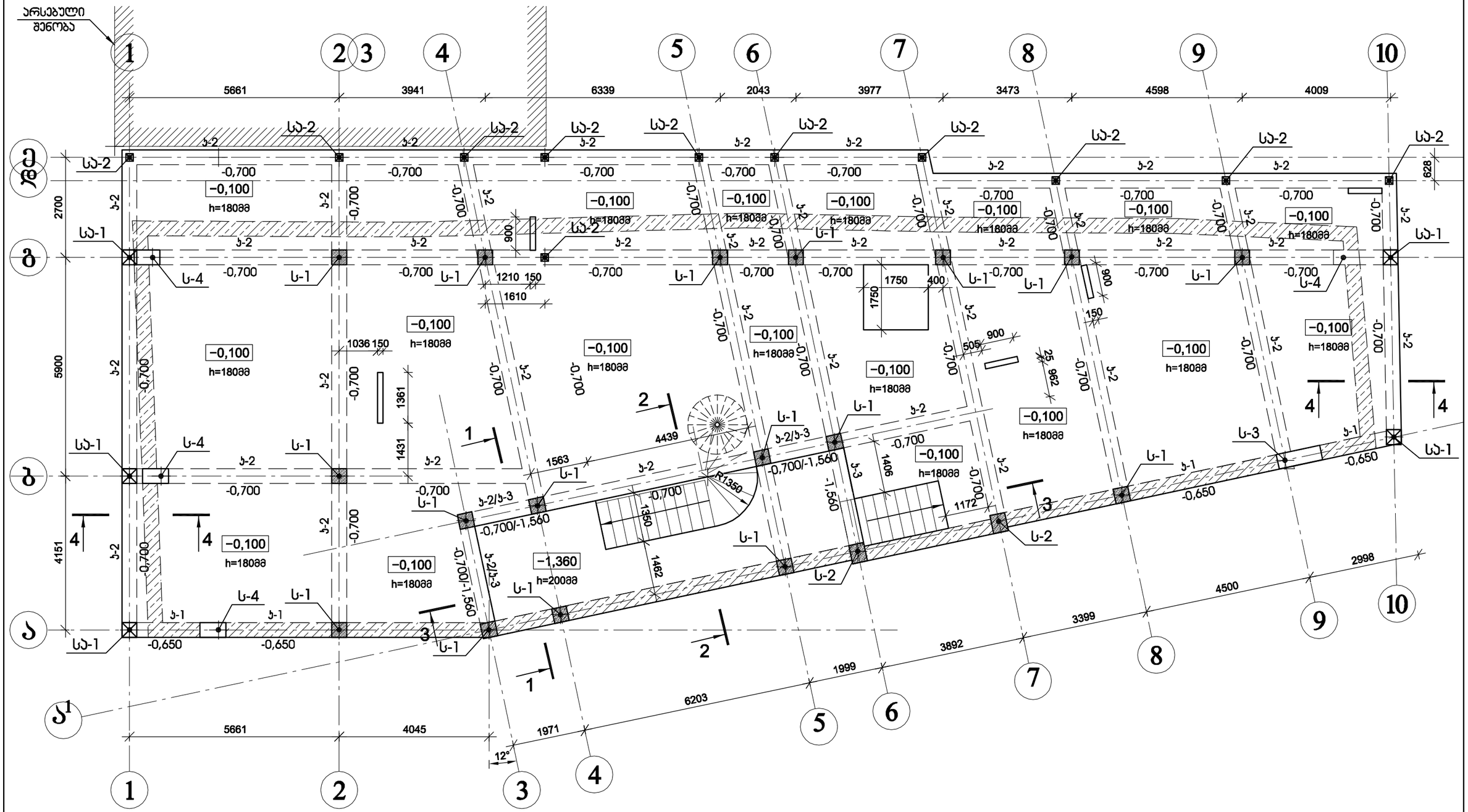

დირექტორი	მ. ბუხაიძე		ქ. თბილისი, ჯერის მოედანი №1 და №2 შენობების რეკონსტრუქცია-ადაპტაცია	შპს "AM ფარდი"
ჰარ. არქიტორი	ა. გოგიაშვილი			
ჰარ. არქიტორი	მ. ბუხაიძე			
კონსტრუქტ.	გ. ცომაია		კონსტრუქციული ნაწილი კორექტირებული პროექტი	დაკვეთა №
			0.000 ნიშნულის გადახურვის გეგმა	სტადია: მპ; ფურცელი: ჯ- 8; რ-ბა: 40; მასშტ.: მ 1:

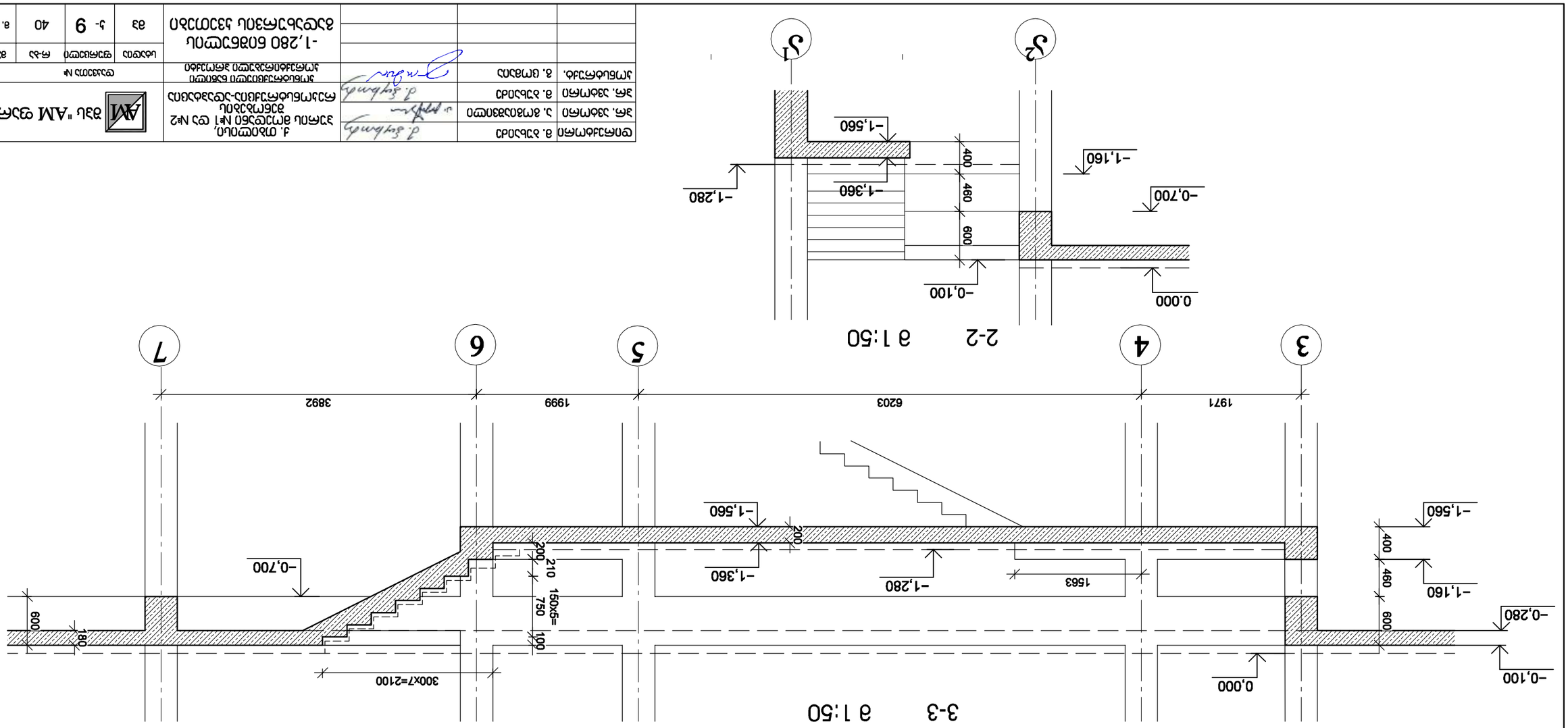

Изм.	Кол.уч.	Лист	№ док.	Подп.	Дата
ГИП	Ермаханов Д.				
Нач.отд.	Ермаханов Д.				
Н.контр.	Ермаханов Д.				
Разраб.	Ермаханов Д.				

-1,280 бетон М-40 F-200 W-6 ГОСТ 26633-2015
Армирование см. КЖ-2

Стадия	Лист	Листов
Р	9	63

Дорожная одежда автостоянки

ТОО "АМ строй"

Дорожная одежда автостоянки
Разрез 1-1, 2-2, 3-3, 4-4
Узел №1 Сопряжение с тротуаром
Узел №2 Сопряжение с газоном

Масштаб	
1:50	

მონოლითური ჯოხი ჯ-3 მ 1:50

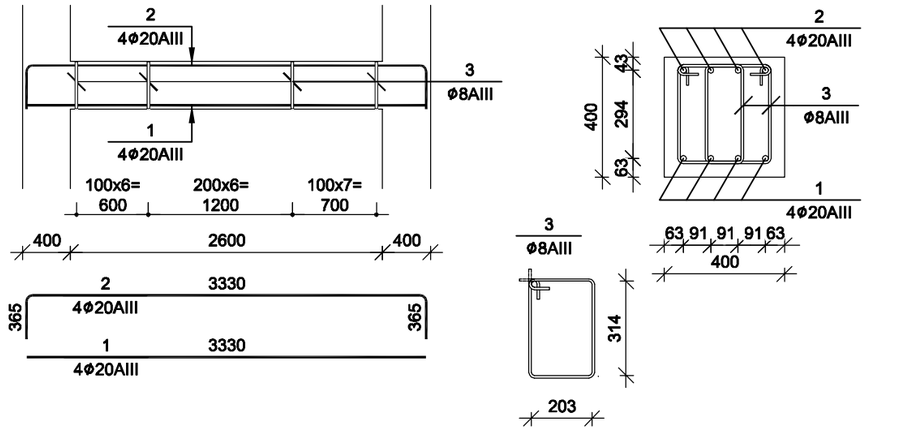

№ ჯოხ	აღნიშვნა	დასახელება	რაოდ. ელ-ში	წონა, (კგ) ერთის	წონა, (კგ) საერთო	შენიშვნა
		მონოლითური ჯოხი ჯ-3 1 ცალი				
1		Ø 20 AIII ГОСТ 5781-82 L= 3330 მმ	4	8.2	33	
2		Ø 20 AIII ГОСТ 5781-82 L= 4060 მმ	4	10.0	40	
3		Ø 8 AIII ГОСТ 5781-82 L= 1204 მმ	40	0.5	19	
		ბეტონი		B-25	0.4	კუბ მ
		არმატურა/ბეტონი			220.8	კგ/კუბ მ

1-1 მ 1:20

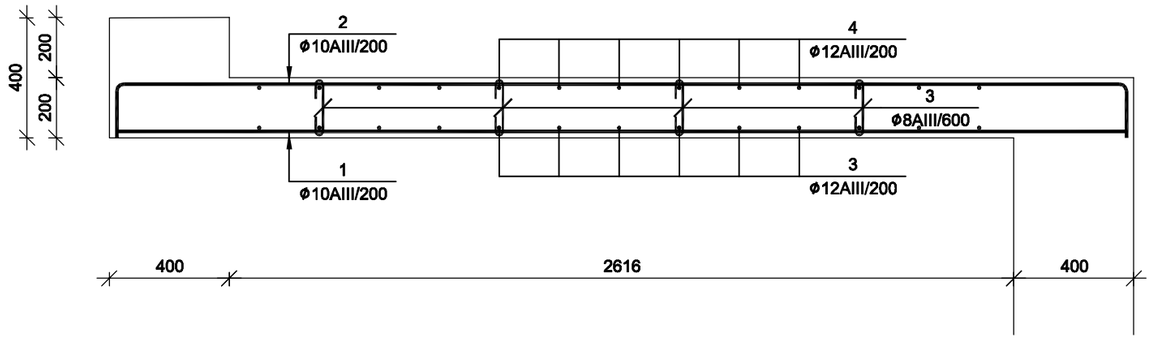

№ ჯოხ	აღნიშვნა	დასახელება	რაოდ. ელ-ში	წონა, (კგ) ერთის	წონა, (კგ) საერთო	შენიშვნა
		-1.280 ნიშნულის გადახურვის ფილა 1 ცალი				
1		Ø 10 AIII ГОСТ 5781-82 L= 107792 მმ	1	66.4	66	
2		Ø 10 AIII ГОСТ 5781-82 L= 113181 მმ	1	69.7	70	
3		Ø 12 AIII ГОСТ 5781-82 L= 107792 მმ	1	95.7	96	
4		Ø 12 AIII ГОСТ 5781-82 L= 113181 მმ	1	100.4	100	
5		Ø 8 AIII ГОСТ 5781-82 L= 330 მმ	55	0.1	7	
		ბეტონი		B-25	4.0	კუბ მ
		არმატურა/ბეტონი			85.3	კგ/კუბ მ

-1,280 ნიშნულის გადახურვის ფილის არმირება მ 1:50

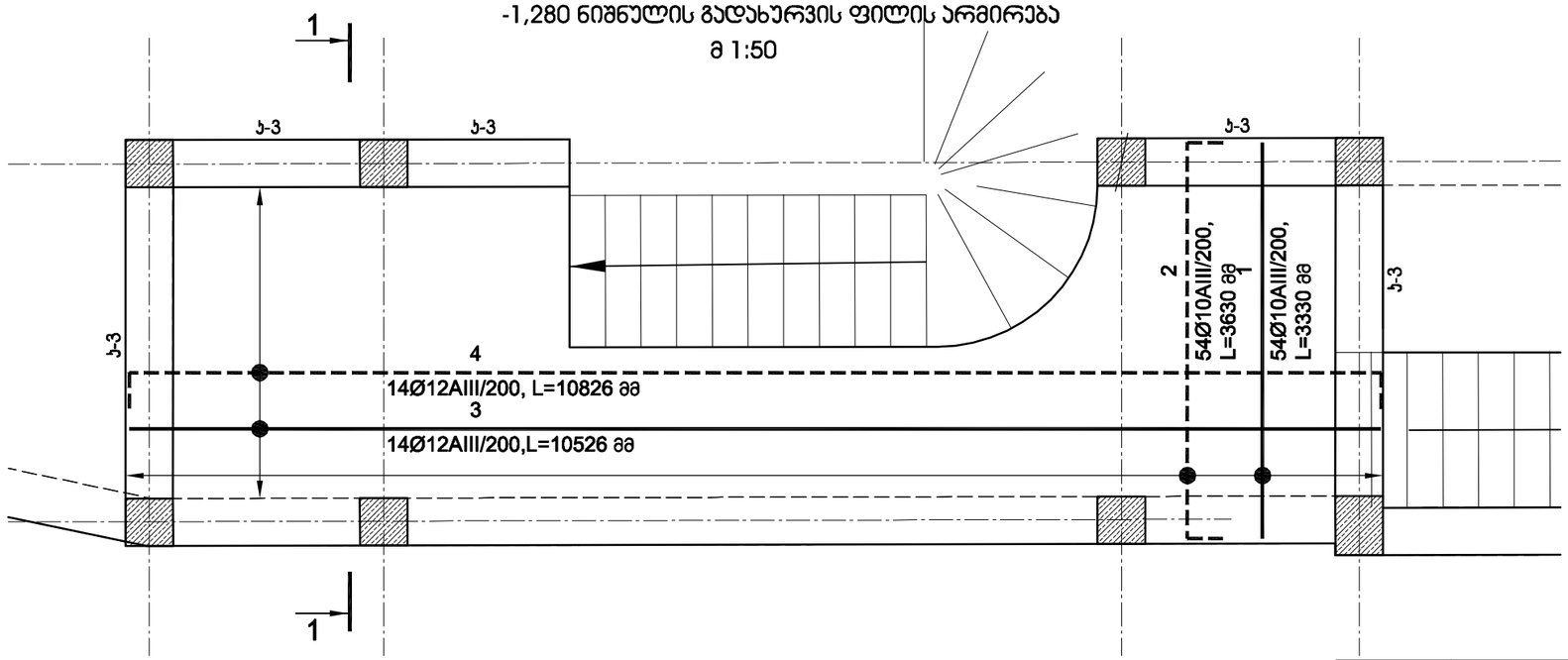

დირექტორი	მ. ბუხაიძე		ქ. თბილისი, ჯერის მოედანი №1 და №2 შენობების რეკონსტრუქცია-ადაპტაცია	შპს "AM ფარდი"
არ. ავტორი	ა. გოგიაშვილი			
არ. ავტორი	მ. ბუხაიძე			
პონსტრუქტ.	გ. ცომაია		პონსტრუქციული ნაწილი პორექტირებული ჯროექტი	დაკვეთა №
			-1,280 ნიშნულის გადახურვის არმირება	სტადია: მპ; ფურცელი: ჯ-10; რ-ბა: 40; მასშტ.: მ. 1:

4-4 მ 1:20

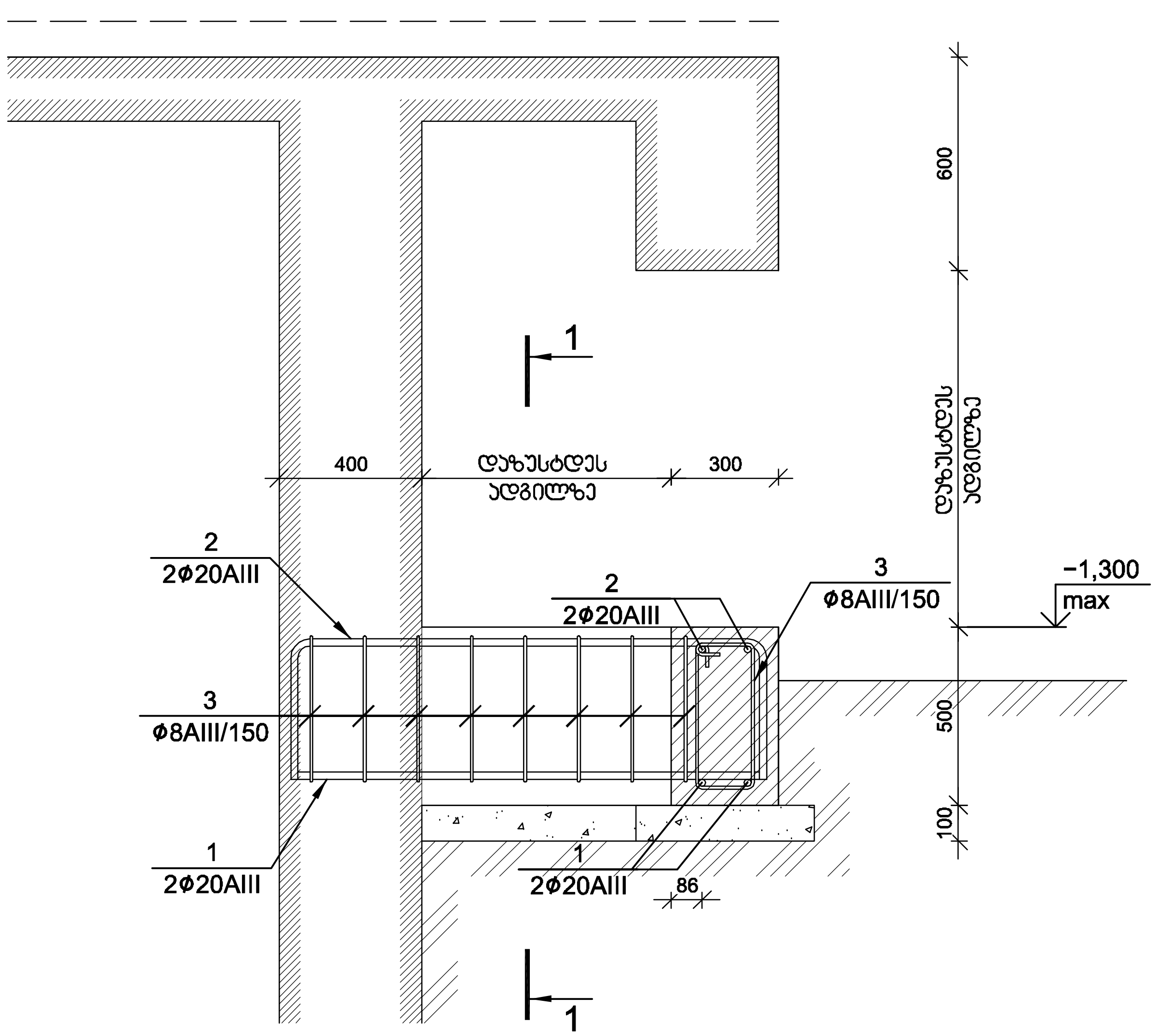

1-1 მ 1:20

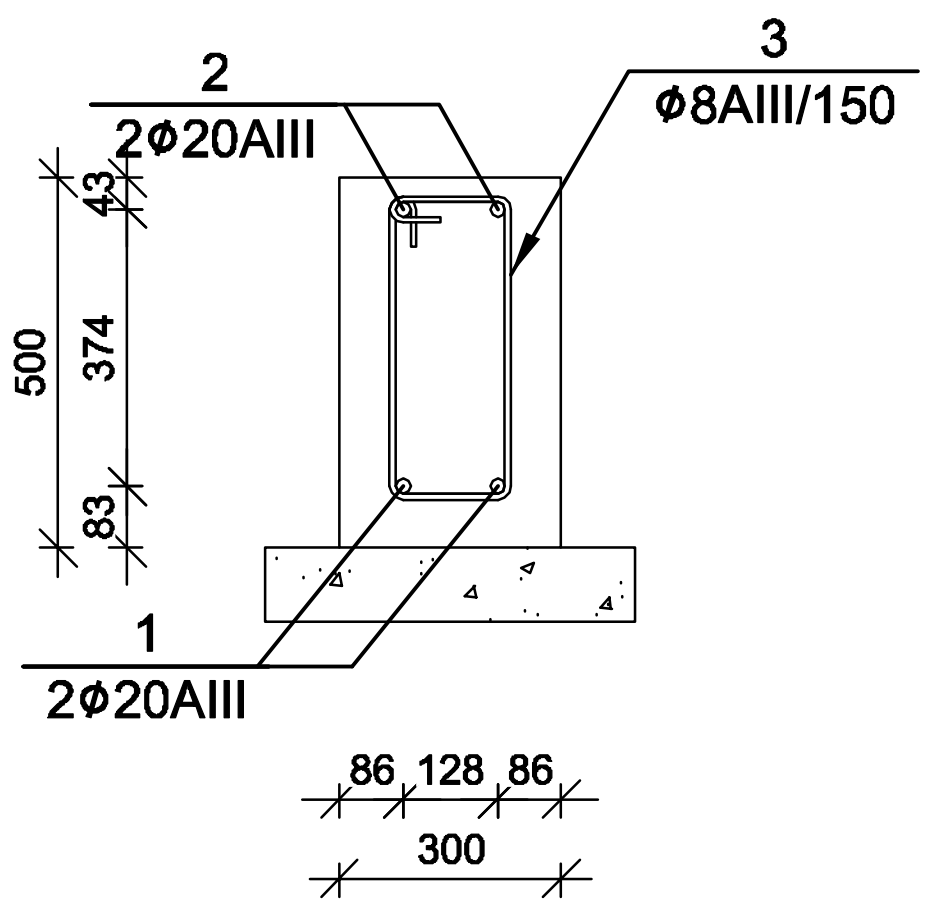

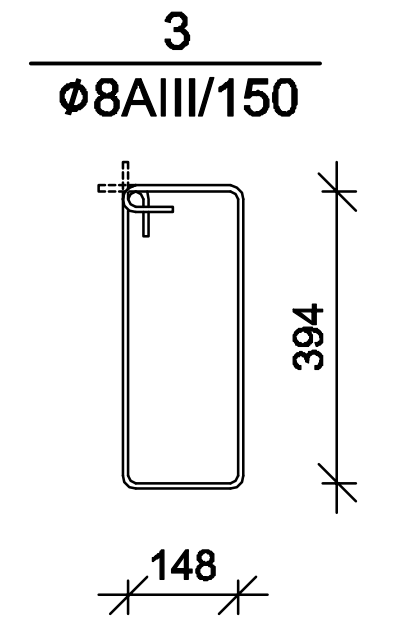

გარე კედლების მოწყობის სქემა მ 1:200

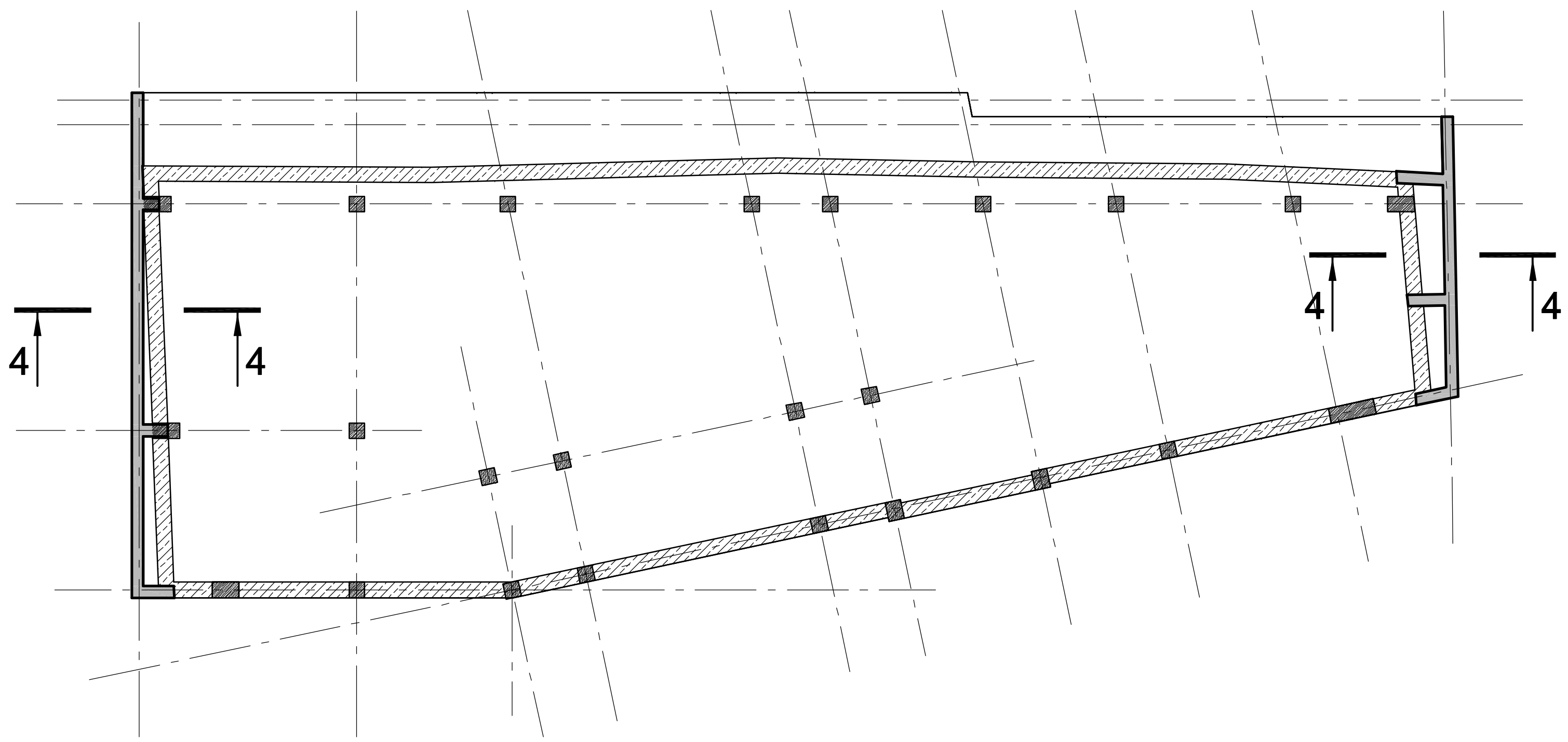

დირექტორი	მ. ბუხაიძე		ქ. თბილისი, პურის მოედანი №1 და №2 შენობების რეკონსტრუქცია-ადაპტაცია	შპს "AM ფარდი"
პრ. ავტორი	ა. გოგიაშვილი			
პრ. ავტორი	მ. ბუხაიძე			
კონსტრუქტ.	გ. ცომაია		კონსტრუქციული ნაწილი კორექტირებული პროექტი	დაკვეთა №
			გარე კედლების მოწყობის სქემა	სტადია: მპ · ფურცელი: კ-11 · რ-ბა: 40 · მასშტ.: მ. 1:

Изм.	Кол.уч.	Лист	№ док.	Подп.	Дата		
ГИП	Ермолаев						
Н.контр.	Ермолаев						
Разраб.	Ермолаев						
Гл.спец.	Ермолаев						
Гл.инж.проекта	Ермолаев						
Н.контр.	Ермолаев						

Дополнительное помещение под размещение оборудования для ИТП
0.000 отм.существующего здания
Фундаментная плита
Ф3.2

Стадия	Лист	Листов	
Р	3		

ООО "АМ группа"

Копировал

Формат А3

1:100

ГИП	В. Сапожников				
Нач. эскиза	А. Шарапов				
Эксперт	В. Сапожников				
Н. контр.	В. Сапожников				

Изм.	Кол.уч.	Лист	№ док.	Подп.

Дата

Жилой дом №2 по ул. Набережная №1, г. Ростов-на-Дону

Стадия | Лист | Листов

Р | 13 | 40

ООО "АМ группа"

Схема расположения плит перекрытия на отм. 0.000 (36.600)

М 1:100

0.000 ნიშნულის გადახურვის ფილის ჯვეთები მ 1:20

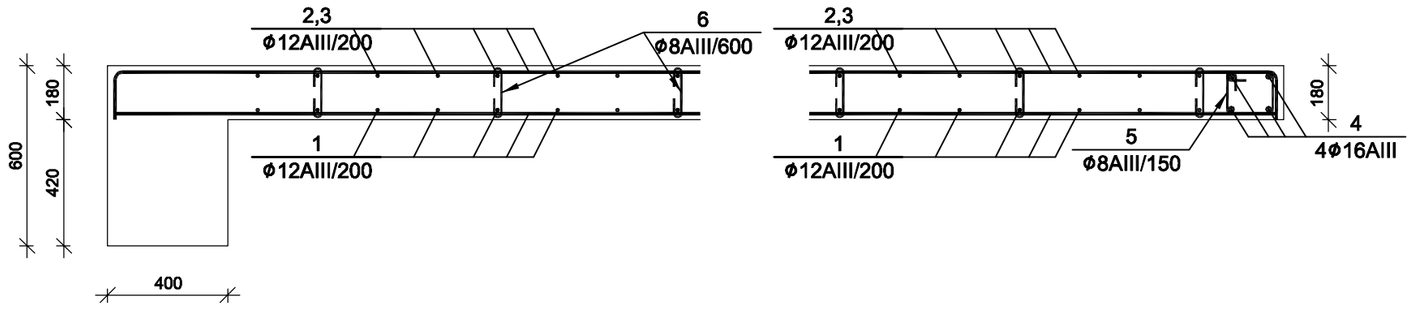

№ პოზ	აღნიშვნა	დასახელება	რაოდ. ელ-ში	წონა, (კგ) ერთ.ის	წონა, (კგ) საერთო	შენიშვნა
		0.000 ნიშნულის გადახურვის ფილა	1 ცალი			
1		Ø 12 AIII ГОСТ 5781-82 L= 3834350 მმ	1	3402.5	3402	
2		Ø 12 AIII ГОСТ 5781-82 L= 3947125 მმ	1	3502.5	3503	
3		Ø 12 AIII ГОСТ 5781-82 L= 241833 მმ	1	214.6	215	
4		Ø 16 AIII ГОСТ 5781-82 L= 33600 მმ	4	53.0	212	
5		Ø 8 AIII ГОСТ 5781-82 L= 750 მმ	224	0.3	66	
6		Ø 8 AIII ГОСТ 5781-82 L= 300 მმ	964	0.1	114	
		ბეტონი		B-25	62.46	კუბ მ
		არმატურა/ბეტონი			120.3	კგ/კუბ მ

სვეტის ამონაშვერი სა-1

მ 1:20

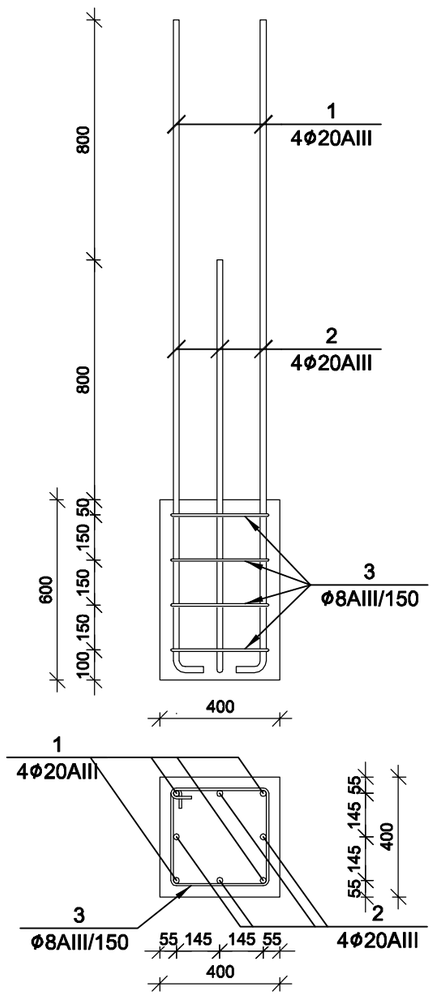

სვეტის ამონაშვერი სა-2

მ 1:20

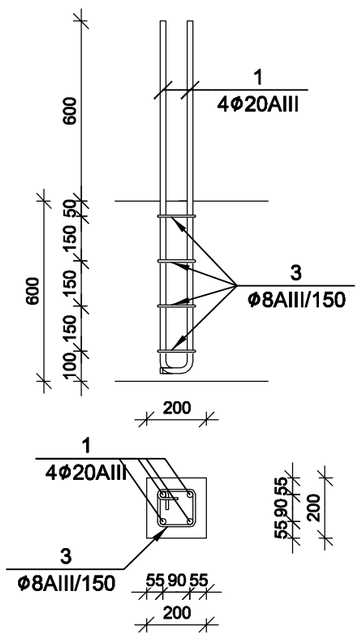

სვეტის ამონაშვერი სა-3

მ 1:20

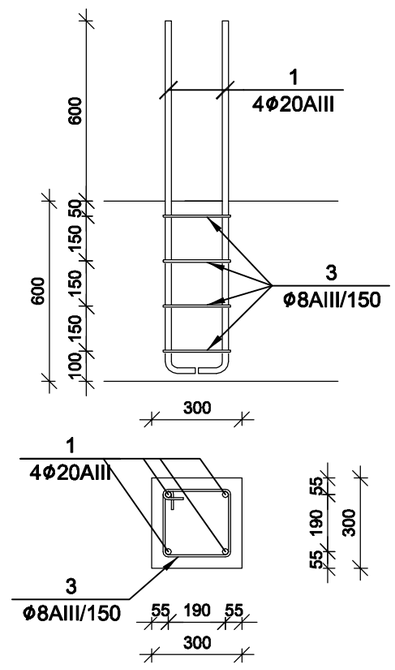

№ პოზ	აღნიშვნა	დასახელება	რაოდ. ელ-ში	წონა, (კგ) ერთ.ის	წონა, (კგ) საერთო	შენიშვნა
		სვეტის ამონაშვერი სა-1	5 ცალი			
1		Ø 20 AIII ГОСТ 5781-82 L= 2200 მმ	4	5.4	22	
2		Ø 20 AIII ГОСТ 5781-82 L= 1400 მმ	4	3.5	14	
3		Ø 8 AIII ГОСТ 5781-82 L= 1550 მმ	4	0.6	2	
		სვეტის ამონაშვერი სა-2	9 ცალი			
1		Ø 16 AIII ГОСТ 5781-82 L= 1200 მმ	4	1.9	8	
3		Ø 8 AIII ГОСТ 5781-82 L= 750 მმ	4	0.3	1	
		სვეტის ამონაშვერი სა-3	2 ცალი			
1		Ø 16 AIII ГОСТ 5781-82 L= 1200 მმ	4	1.9	8	
3		Ø 8 AIII ГОСТ 5781-82 L= 1150 მმ	4	0.5	2	

დირექტორი	მ. ბუხაიძე		ქ. თბილისი, ჯერის მოედანი №1 და №2 შენობების რეკონსტრუქცია-ადაპტაცია	შპს "AM ფარდი"
არ. ავტორი	ა. გოგიაშვილი			
არ. ავტორი	მ. ბუხაიძე			
პონსტრუქტ.	გ. ცომაია		პონსტრუქციული ნაწილი პორექტირებული არმოექტი	დაკვეთა №
			0.000 ნიშნულის გადახურვის ფილის ჯვეთები	სტადია: მპ; ფურცელი: პ-14; რ-ბა: 40; მასშტ.: მ. 1:

მონოლითური პოჯი პ-1 მ 1:50

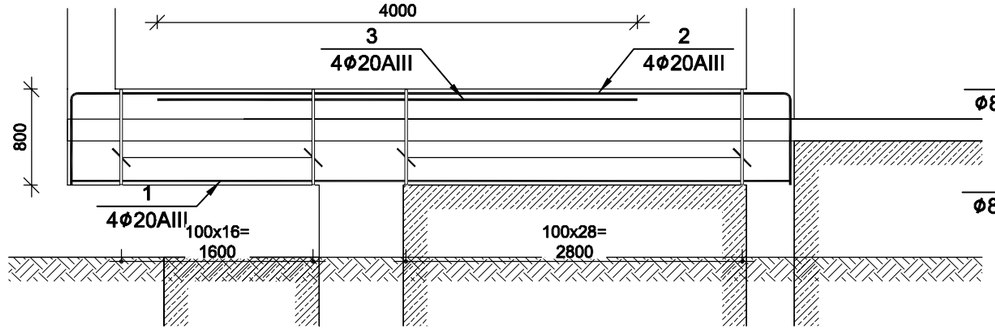

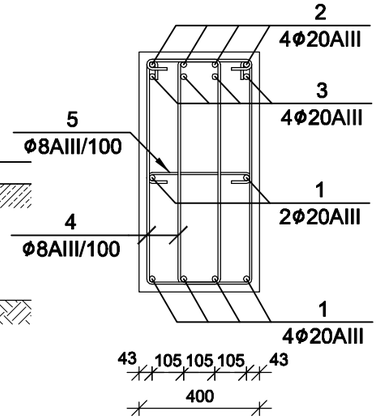

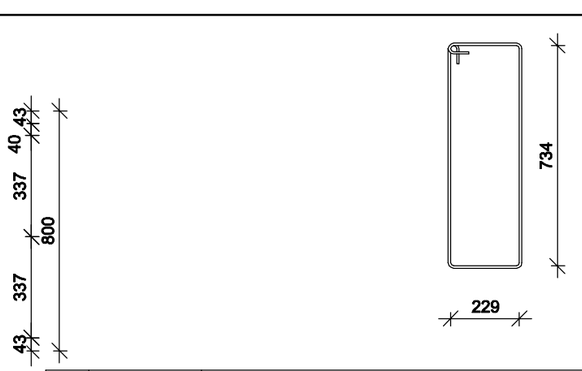

№ პოზ	აღნიშვნა	დასახელება	რაოდ. ელ-ში	წონა, (კგ) ერთის	წონა, (კგ) საერთო	შენიშვნა
		მონოლითური პოჯი პ-1	2 ცალი			
1		Ø 20 AIII ГОСТ 5781-82 L= 5990 მმ	6	14.8	89	
2		Ø 20 AIII ГОСТ 5781-82 L= 7477 მმ	4	18.4	74	
3		Ø 20 AIII ГОСТ 5781-82 L= 4000 მმ	4	9.9	39	
4		Ø 8 AIII ГОСТ 5781-82 L= 2076 მმ	92	0.8	75	
5		Ø 8 AIII ГОСТ 5781-82 L= 500 მმ	8	0.2	2	
		ბეტონი		B-25	1.81	კუბ მ
		არმატურა/ბეტონი			153.8	კგ/კუბ მ

მონოლითური პოჯის პ-2 არმირება მ 1:25

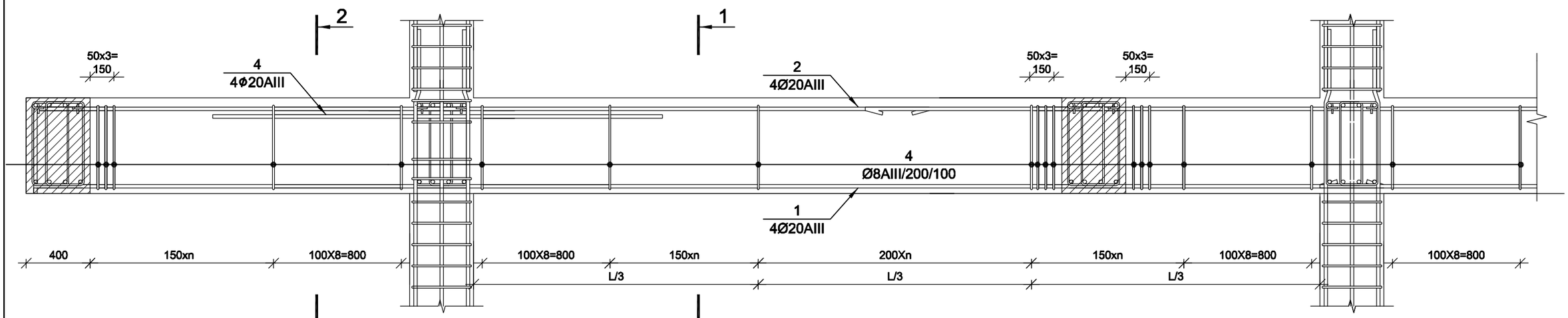

1-1 მ 1:20

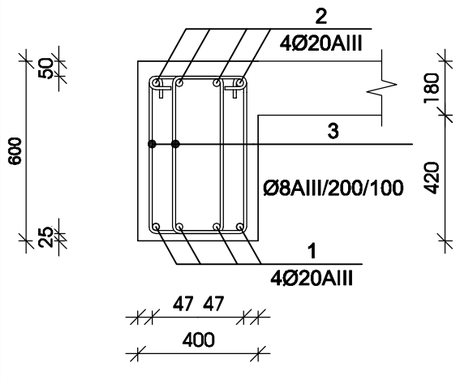

1-1 მ 1:20

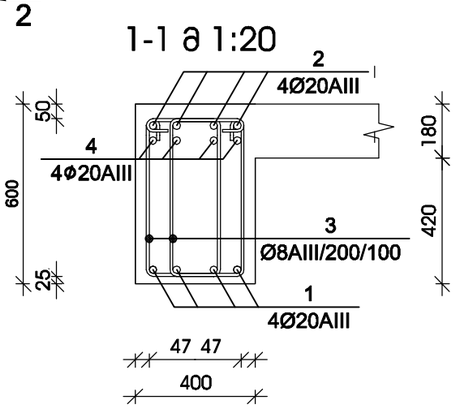

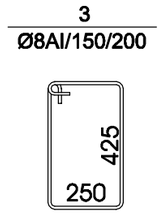

№ პოზ	აღნიშვნა	დასახელება	რაოდ. ელ-ში	წონა, (კგ) ერთის	წონა, (კგ) საერთო	შენიშვნა
		±0,000 ნიშნულის მონოლითური პოჯი პ-2	1 ცალი			
1		Ø 20 AIII ГОСТ 5781-82 L= 280670 მმ	4	691.8	2767	საერთო სიგრძე
2		Ø 20 AIII ГОСТ 5781-82 L= 288925 მმ	4	712.2	2849	საერთო სიგრძე
3		Ø 8 AI ГОСТ 5781-82 L= 1500 მმ	3390	0.59	2005	
4		Ø 20 AIII ГОСТ 5781-82 L= 4000 მმ	40	9.9	394	
		ბეტონი		B-25	51.20	კუბ მ
		არმატურა/ბეტონი			156.6	კგ/კუბ მ

მუშა არმატურების შეერთება განხორციელდეს 30 დიამეტრის გადადებით, ქვედასი საყრდენებზე, ზედასი მალის შუამესამედში

დირექტორი	მ. ბუხაიძე		ქ. თბილისი, ჯერის მოედანი №1 და №2 შენობების რეკონსტრუქცია-ადაპტაცია	შპს "AM ფარდი"
პრ. პვტორი	ა. გოგიაშვილი			
პრ. პვტორი	მ. ბუხაიძე			
პონსტრუქტ.	გ. ცომაია		პონსტრუქციული ნაწილი პორექტირებული პროექტი	დაკვეთა №
			მონოლითური პოჯის პ-1, პ-2	სტადია: მპ; ფურცელი: პ-15; რ-ბა: 40; მასშტ.: მ. 1:

მონოლითური სვეტი ს-1

მ 1:25

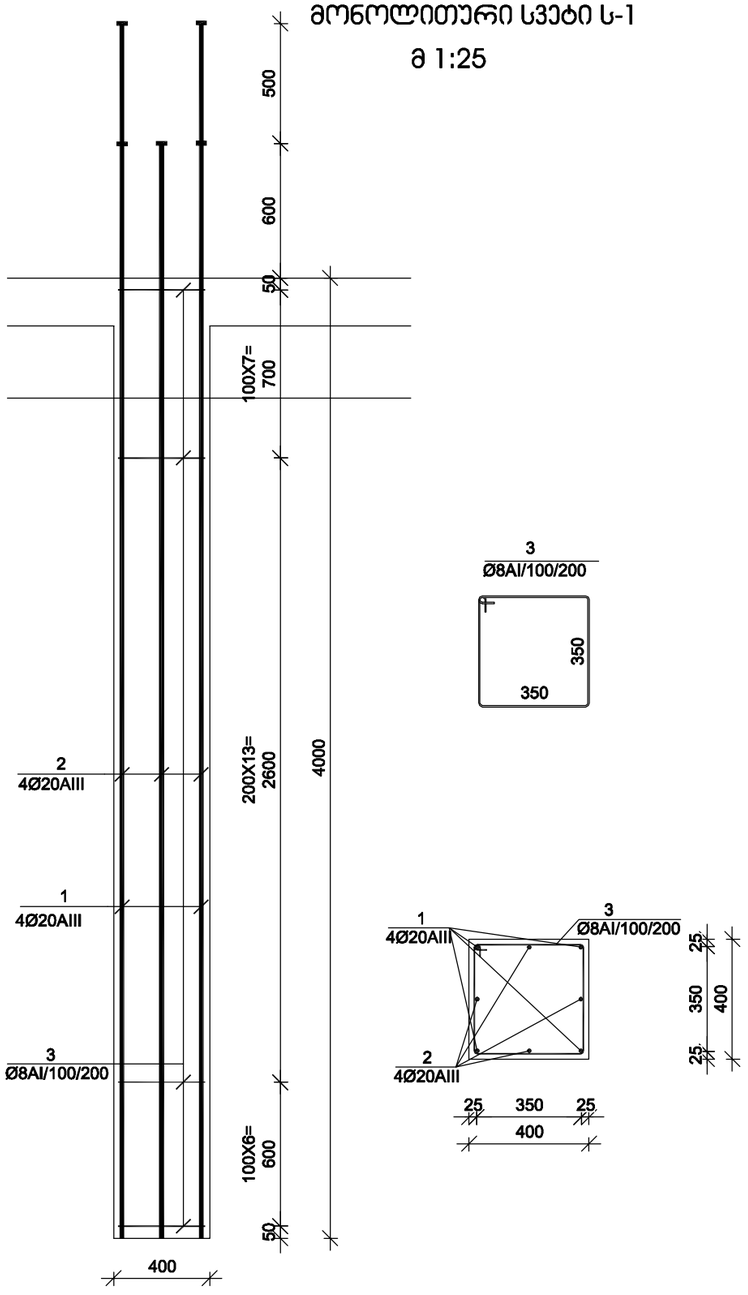

№ პოზ	აღნიშვნა	დასახელება	რაოდ. ელ-ში	წონა, (კგ) ერთის	წონა, (კგ) საერთო	შენიშვნა
		მონოლითური სვეტი ს-1 16 ცალი				
1		Ø 20 AIII ГОСТ 5781-82 L= 5100 ძმ	4	12.57	50	
2		Ø 20 AIII ГОСТ 5781-82 L= 4600 ძმ	4	11.34	45	
3		Ø 8 AI ГОСТ 5781-82 L= 1550 ძმ	27	0.61	17	
		ბეტონი		B-25	0.64	ჯუბ მ

მონოლითური სვეტი ს-2

მ 1:25

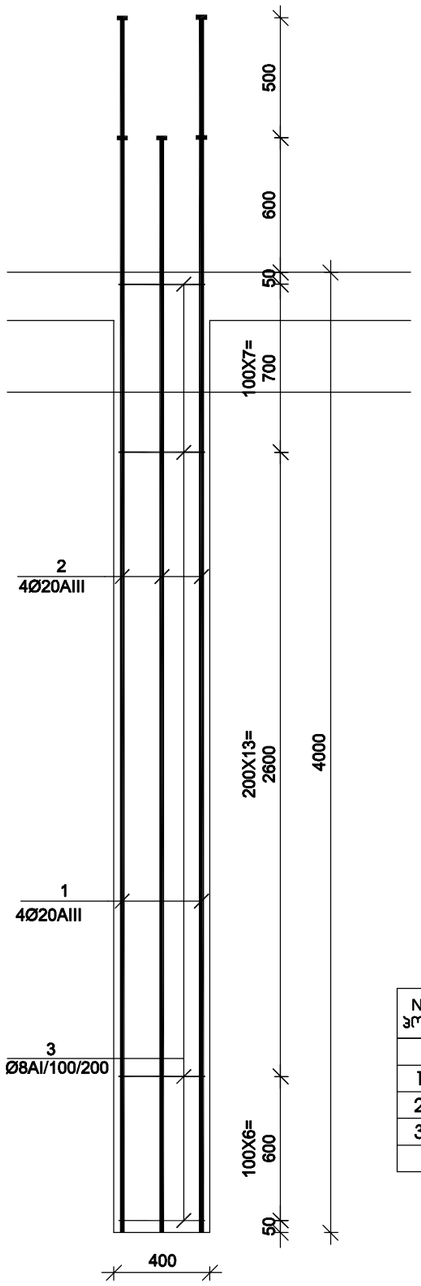

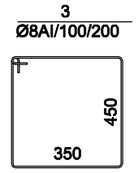

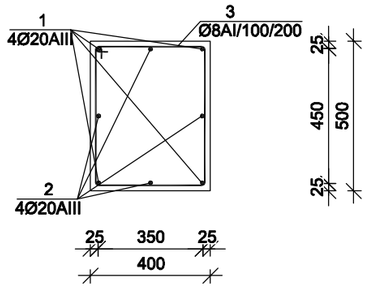

№ პოზ	აღნიშვნა	დასახელება	რაოდ. ელ-ში	წონა, (კგ) ერთის	წონა, (კგ) საერთო	შენიშვნა
		მონოლითური სვეტი ს-2 2 ცალი				
1		Ø 20 AIII ГОСТ 5781-82 L= 5100 ძმ	4	12.57	50	
2		Ø 20 AIII ГОСТ 5781-82 L= 4600 ძმ	4	11.34	45	
3		Ø 8 AI ГОСТ 5781-82 L= 1750 ძმ	27	0.69	19	
		ბეტონი		B-25	0.80	ჯუბ მ

დირექტორი	მ. ბუხაიძე		ქ. თბილისი, ჰერის მოედანი №1 და №2 შენობების რეკონსტრუქცია-ადაპტაცია
ჰარ. არქიტორი	ა. გოგიაშვილი		შპს "AM ფარდი"
ჰარ. არქიტორი	მ. ბუხაიძე		
კონსტრუქტ.	გ. ცომაია		კონსტრუქციული ნაწილი: კორექტირებული პროექტი
			დაკვეთა №
			მონოლითური სვეტი ს-1, ს-2

სტადია	ფურცელი	რ-ბა	მასშტ.
მპ	კ-16	40	მ. 1:

მონოლითური სვეტი ს-3
მ 1:25

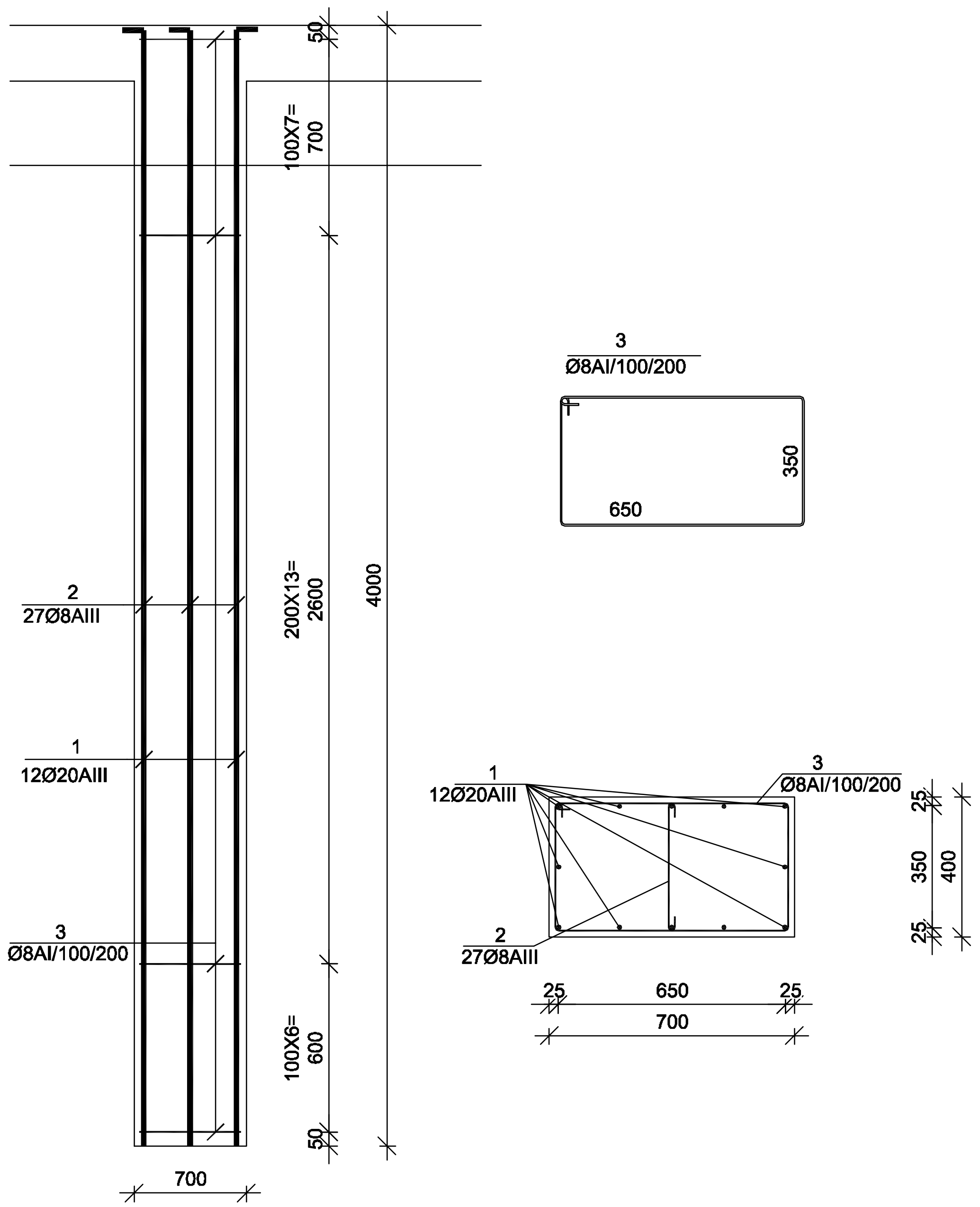

მონოლითური სვეტი ს-4
მ 1:25

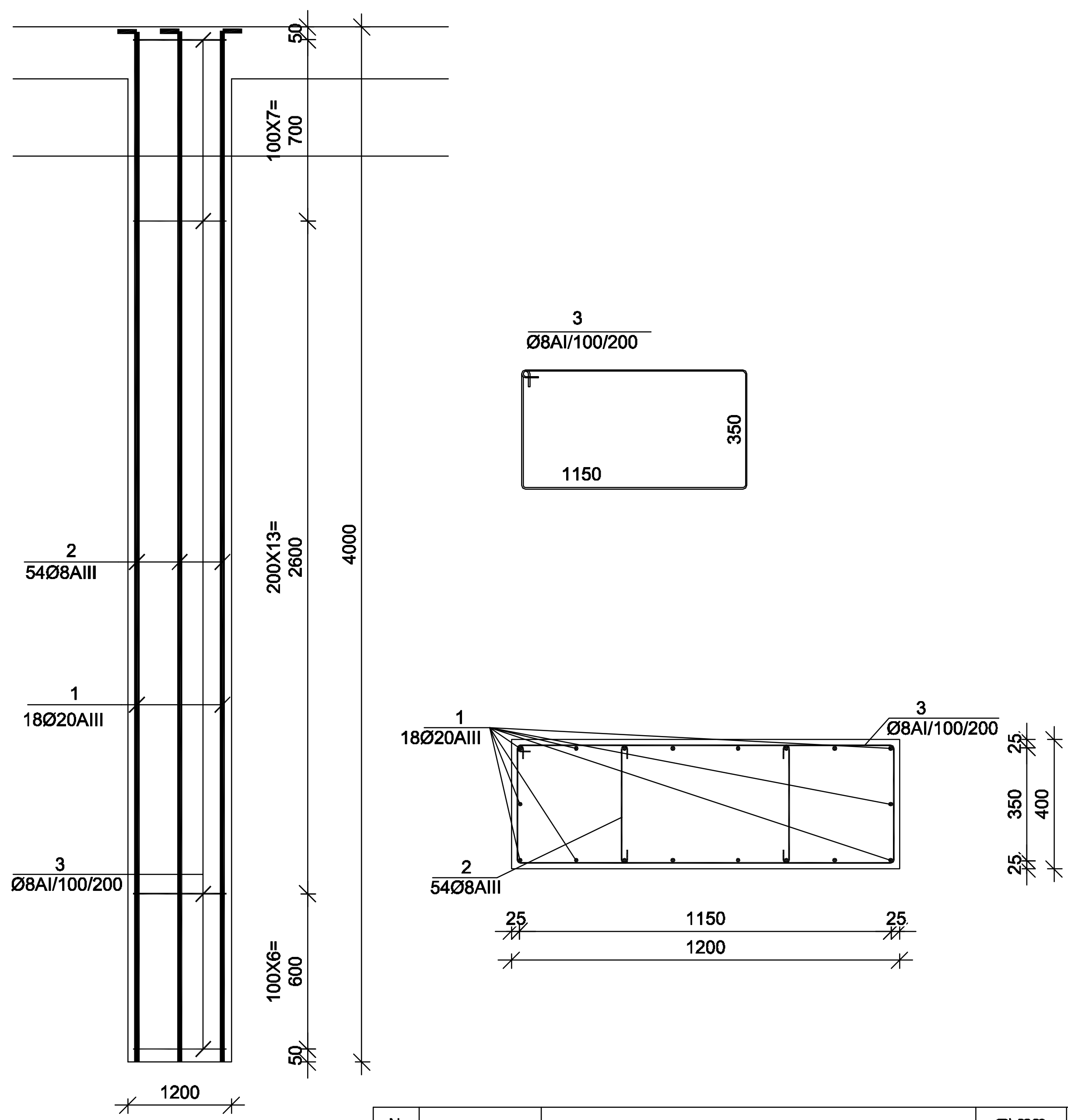

№ პოზ	აღნიშვნა	დასახელება	რაოდ. ელ-ში	წონა, (კგ)		შენიშვნა
				ერთის	საერთო	
		მონოლითური სვეტი ს-4	1 ცალი			
1		Ø 20 AIII ГОСТ 5781-82 L= 5100 მმ	18	12.57	226	
2		Ø 8 AI ГОСТ 5781-82 L= 500 მმ	54	0.20	11	
3		Ø 8 AI ГОСТ 5781-82 L= 3150 მმ	27	1.24	34	
		ბეტონი		B-25	1.92	კუბ მ

№ პოზ	აღნიშვნა	დასახელება	რაოდ. ელ-ში	წონა, (კგ)		შენიშვნა
				ერთის	საერთო	
		მონოლითური სვეტი ს-3	4 ცალი			
1		Ø 20 AIII ГОСТ 5781-82 L= 5100 მმ	12	12.57	151	
2		Ø 8 AI ГОСТ 5781-82 L= 500 მმ	27	0.20	5	
3		Ø 8 AI ГОСТ 5781-82 L= 2150 მმ	27	0.85	23	
		ბეტონი		B-25	1.12	კუბ მ

დირექტორი	მ. ბუხაიძე		ქ. თბილისი, პურის მოედანი №1 და №2 შენობების რეკონსტრუქცია-ადაპტაცია	შპს "AM ფარდი"			
პრ. ავტორი	ა. გოგიაშვილი						
პრ. ავტორი	მ. ბუხაიძე						
კონსტრუქტ.	გ. ცომაია		კონსტრუქციული ნაწილი კორექტირებული პროექტი	დაკვეთა №			
			მონოლითური სვეტი ს-3, ს-4	სტადია	ფურცელი	რ-ბა	მასშტ.
				მპ	კ- 17	40	მ. 1:

+3.200 ნიშნულის გადახურვის გეგმა

მ 1:100

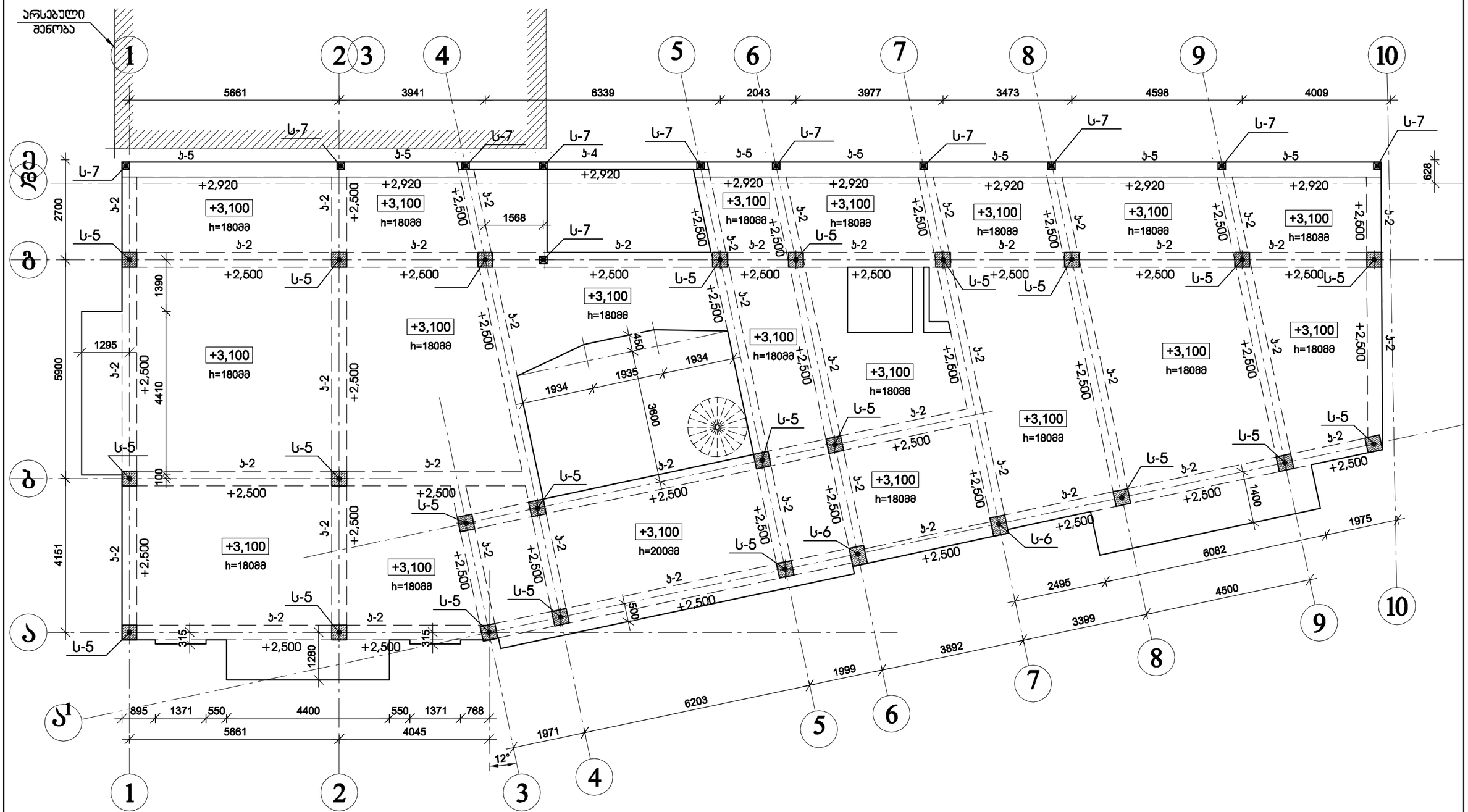

დირექტორი	მ. ბუხაიძე		ქ. თბილისი, ჯერის მოედანი №1 და №2 შენობების რეკონსტრუქცია-ადაპტაცია	AM	შპს "AM ფარდი"		
ჰარ. არქიტორი	ა. გოგიაშვილი						
ჰარ. არქიტორი	მ. ბუხაიძე			კონსტრუქციული ნაწილი პროექტირებული პროექტი	დაკვეთა №		
კონსტრუქტ.	გ. ცომაია				სტადია	ფურცელი	რ-ბა	მასშტ.
			+3.200 ნიშნულის გადახურვის გეგმა		მპ	ბ-18	40	მ. 1:

მონოლითური სვეტი ს-5

მ 1:25

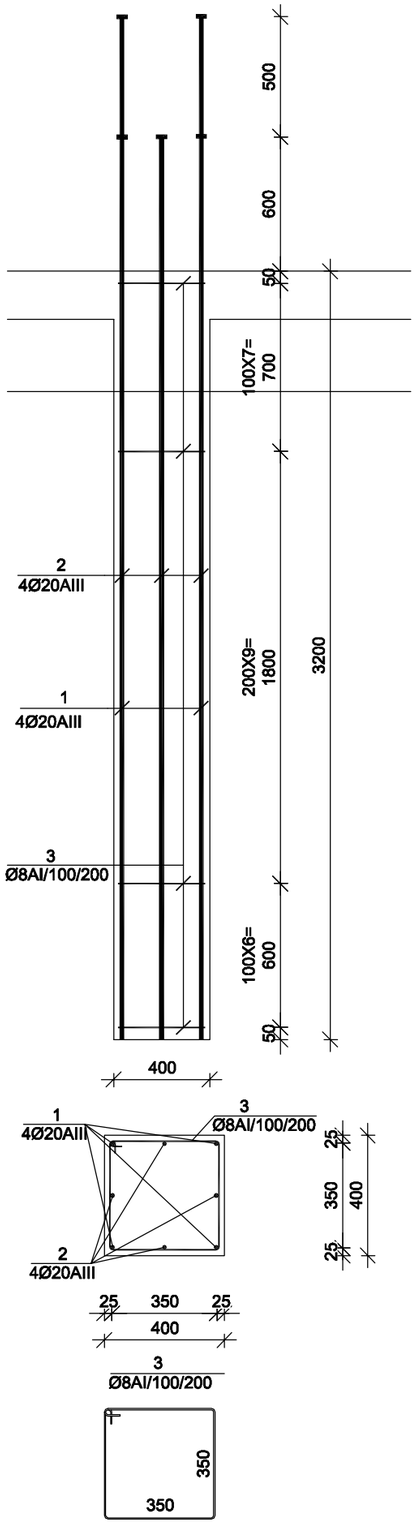

მონოლითური სვეტი ს-6

მ 1:25

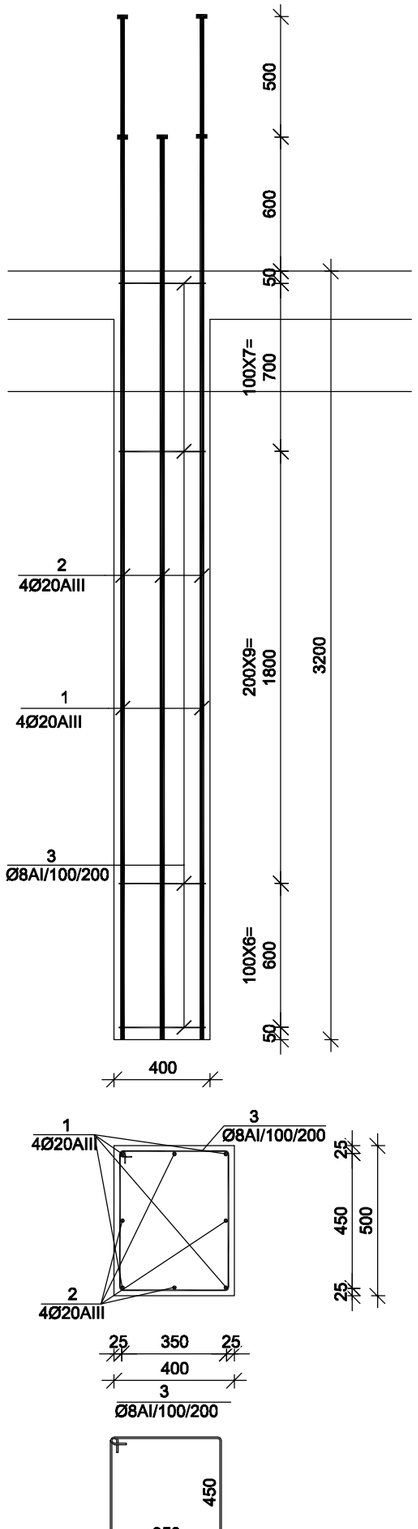

მონოლითური სვეტი ს-7

მ 1:25

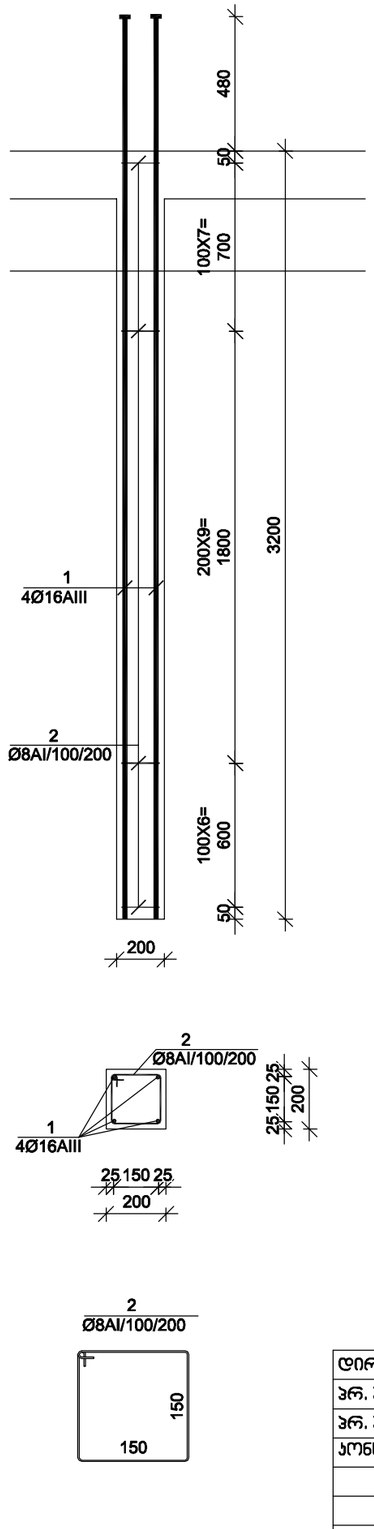

№ პოზ	აღნიშვნა	დასახელება	რაოდ. ელ-ში	წონა, (კგ) ერთის	წონა, (კგ) საერთო	შენიშვნა
		მონოლითური სვეტი ს-5	23 ცალი			
1		Ø 20 AIII ГОСТ 5781-82 L= 4300 მმ	4	10.60	42	
2		Ø 20 AIII ГОСТ 5781-82 L= 3800 მმ	4	9.37	37	
3		Ø 8 AI ГОСТ 5781-82 L= 1550 მმ	23	0.61	14	
		ბეტონი		B-25	0.51	კუბ მ
		მონოლითური სვეტი ს-6	2 ცალი			
1		Ø 20 AIII ГОСТ 5781-82 L= 4300 მმ	4	10.60	42	
2		Ø 20 AIII ГОСТ 5781-82 L= 3800 მმ	4	9.37	37	
3		Ø 8 AI ГОСТ 5781-82 L= 1750 მმ	23	0.69	16	
		ბეტონი		B-25	0.64	კუბ მ
		მონოლითური სვეტი ს-7	11 ცალი			
1		Ø 16 AIII ГОСТ 5781-82 L= 3680 მმ	4	5.81	23	
2		Ø 8 AI ГОСТ 5781-82 L= 750 მმ	23	0.30	7	
		ბეტონი		B-25	0.13	კუბ მ

დირექტორი	მ. ბუხაიძე		ქ. თბილისი, ჯერის მოედანი №1 და №2 შენობების რეკონსტრუქცია-ადაპტაცია	შპს "AM ფარდი"
ხელ. ავტორი	ა. გოგიაშვილი			
ხელ. ავტორი	მ. ბუხაიძე			
კონსტრუქტ.	გ. ცომაია		კონსტრუქციული ნაწილი პროექტირებული პროექტი	დაკვეთა №
			მონოლითური სვეტი ს-5, ს-6, ს-7	სტადია: მპ; ფურცელი: ჯ- 19; რ-ბა: 40; მასშტ.: მ. 1:

მონოლითური ჯოჯის ჯ-2 არმირება მ 1:25

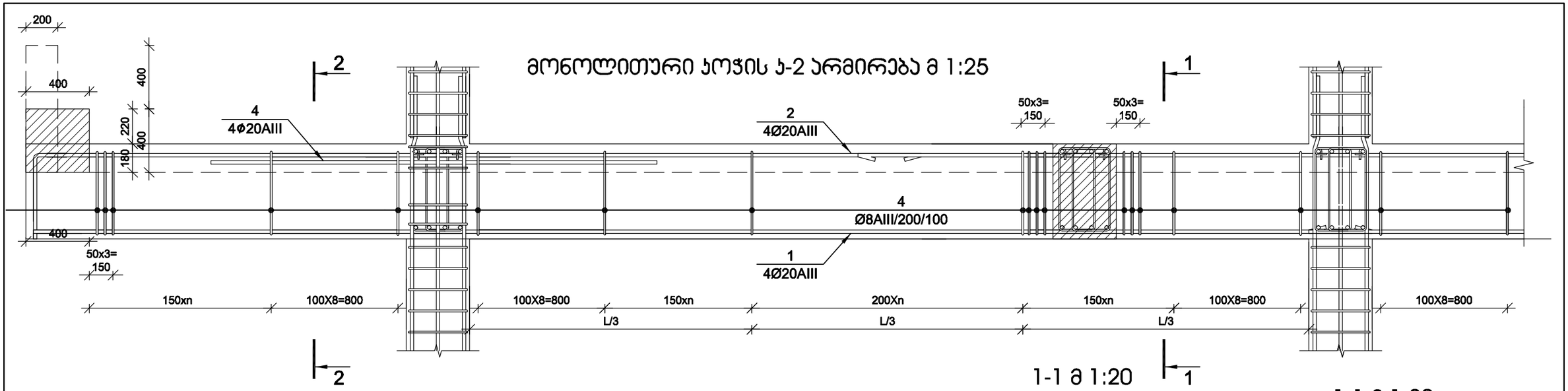

1-1 მ 1:20

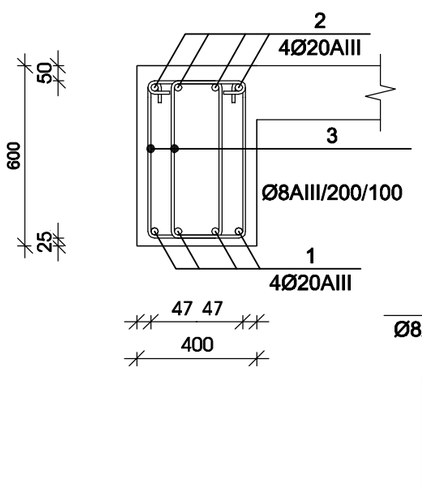

1-1 მ 1:20

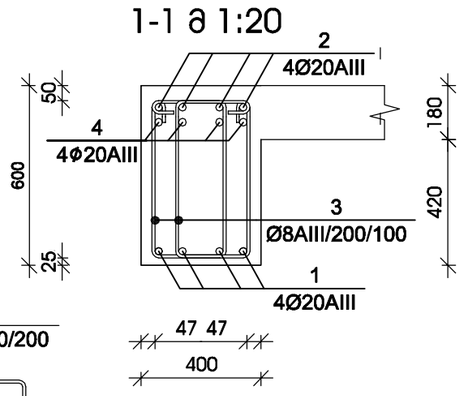

ჯოზ. №4-ის განლაგების სქემა მ 1:200

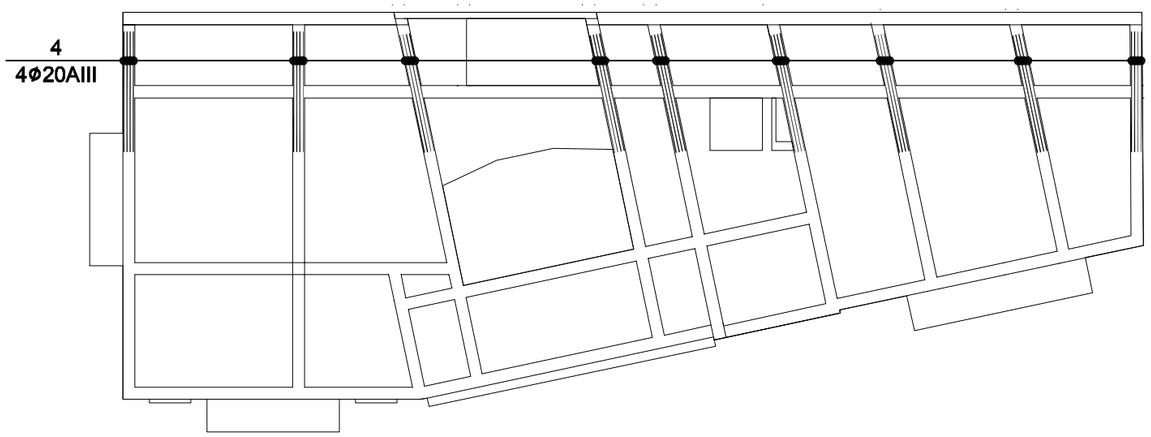

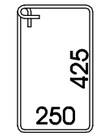

№ ჯოზ	აღნიშვნა	დასახელება	რაოდ. ელ-ში	წონა, (კგ) ერთის	წონა, (კგ) საერთო	შენიშვნა
		+3,100 ნიშნულის მონოლითური ჯოჯი ჯ-2	1 ცალი			
1		Ø 20 AIII ГОСТ 5781-82 L= 216580 მმ	4	533.8	2135	საერთო სიგრძე
2		Ø 20 AIII ГОСТ 5781-82 L= 222950 მმ	4	549.5	2198	საერთო სიგრძე
3		Ø 8 AI ГОСТ 5781-82 L= 1500 მმ	2613	0.59	1546	
4		Ø 20 AIII ГОСТ 5781-82 L= 4000 მმ	40	9.9	394	
		ბეტონი		B-25	32.93	ჯუბ მ
		არმატურა/ბეტონი			190.5	კგ/ჯუბ მ

მუშა არმატურების შეერთება განხორციელდეს 30 დიამეტრის გადადებით, ქვედასი საყრდენებზე, ზედასი მალის შუამესამედში

დირექტორი	მ. ბუხაიძე		ქ. თბილისი, ჯერის მოედანი №1 და №2 შენობების რეკონსტრუქცია-ადაპტაცია	AM შპს "AM ფარდი"		
ხელ. ავტორი	ა. გოგიაშვილი					
ხელ. ავტორი	მ. ბუხაიძე					
კონსტრუქტ.	გ. ცომაია		კონსტრუქციული ნაწილი პროექტირებული პროექტი	დაკვეთა №		
			მონოლითური ჯოჯის ჯ-2 არმირება	სტადია	ფურცელი	რ-ბა	მასშტ.
				მშ	ჯ- 20	40	მ. 1:

მონოლითური პოჯის პ-5 არმირება მ 1:25

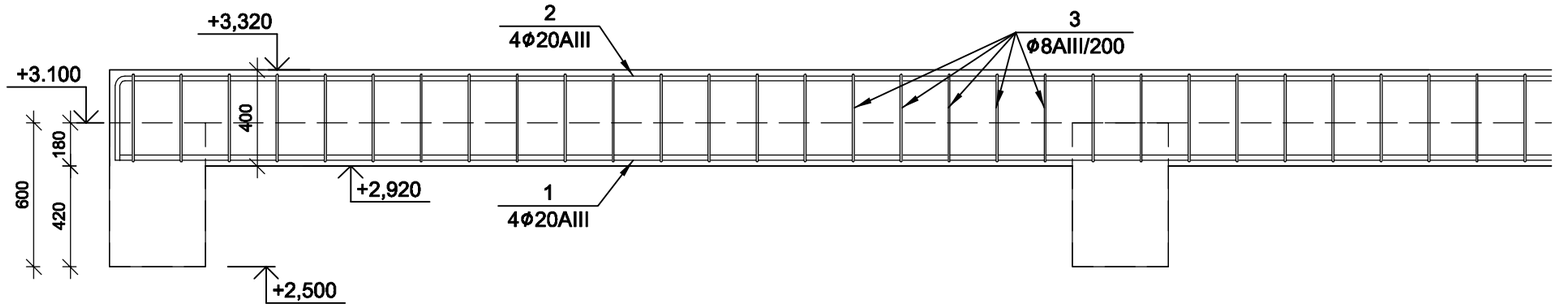

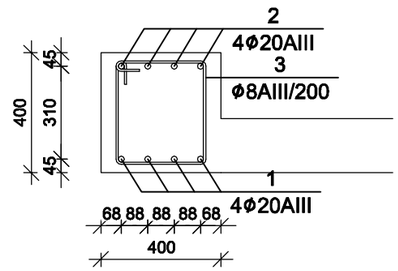

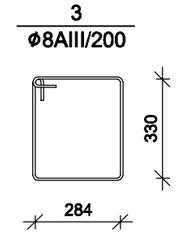

№ პოზ	აღნიშვნა	დასახელება	რაოდ. ელ-ში	წონა, (კგ) ერთის	წონა, (კგ) საერთო	შენიშვნა
		+3,100 ნიშნულის მონოლითური პოჯი პ-5	1 ცალი			
1		Ø 20 AIII ГОСТ 5781-82 L= 30940 მმ	4	76.3	305	საერთო სიგრძე
2		Ø 20 AIII ГОСТ 5781-82 L= 31850 მმ	4	78.5	314	საერთო სიგრძე
3		Ø 8 AI ГОСТ 5781-82 L= 1378 მმ	140	0.54	76	
		ბეტონი		B-25	2.46	კუბ მ
		არმატურა/ბეტონი			282.1	კგ/კუბ მ

მონოლითური პოჯის პ-4 არმირება მ 1:25

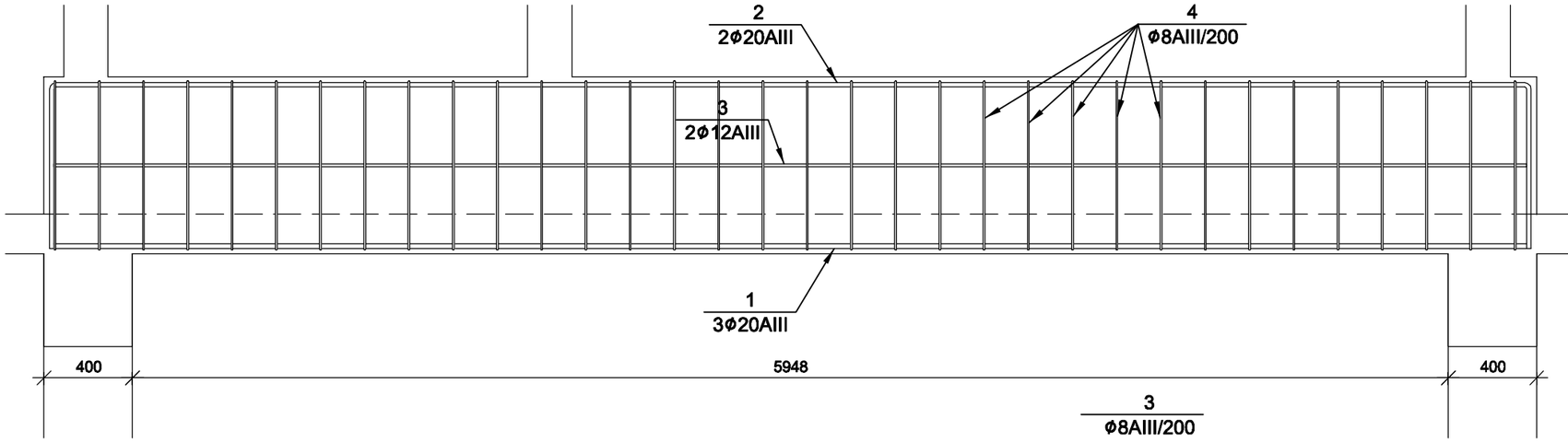

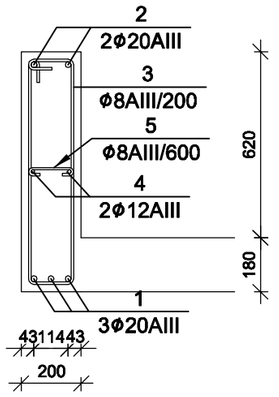

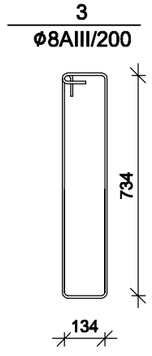

№ პოზ	აღნიშვნა	დასახელება	რაოდ. ელ-ში	წონა, (კგ) ერთის	წონა, (კგ) საერთო	შენიშვნა
		+3,100 ნიშნულის მონოლითური პოჯი პ-5	1 ცალი			
1		Ø 20 AIII ГОСТ 5781-82 L= 6700 მმ	3	16.5	50	
2		Ø 20 AIII ГОСТ 5781-82 L= 8200 მმ	4	20.2	81	საერთო სიგრძე
3		Ø 8 AIII ГОСТ 5781-82 L= 1886 მმ	34	0.7	25	
4		Ø 12 AIII ГОСТ 5781-82 L= 6700 მმ	2	5.9	12	
5		Ø 8 AIII ГОСТ 5781-82 L= 300 მმ	10	0.1	1	
		ბეტონი		B-25	0.84	კუბ მ
		არმატურა/ბეტონი			201.6	კგ/კუბ მ

დირექტორი	მ. ბუხაიძე	ქ. თბილისი, პურის მოედანი №1 და №2 შენობების რეკონსტრუქცია-ადაპტაცია	შპს "AM ფარდი"
ხელ. ავტორი	ა. გოგიაშვილი		
ხელ. ავტორი	მ. ბუხაიძე		
კონსტრუქტ.	გ. ცომაია	კონსტრუქციული ნაწილი პროექტირებული ჯროექტი	დაკვეთა №

მონოლითური პოჯის პ-4, პ-5 არმირება	სტადია	ფურცელი	რ-ბა	მასშტ.
	მპ	პ-21	40	მ. 1:

+3.200 Благоустроенная территория с твердым покрытием

а 1:100

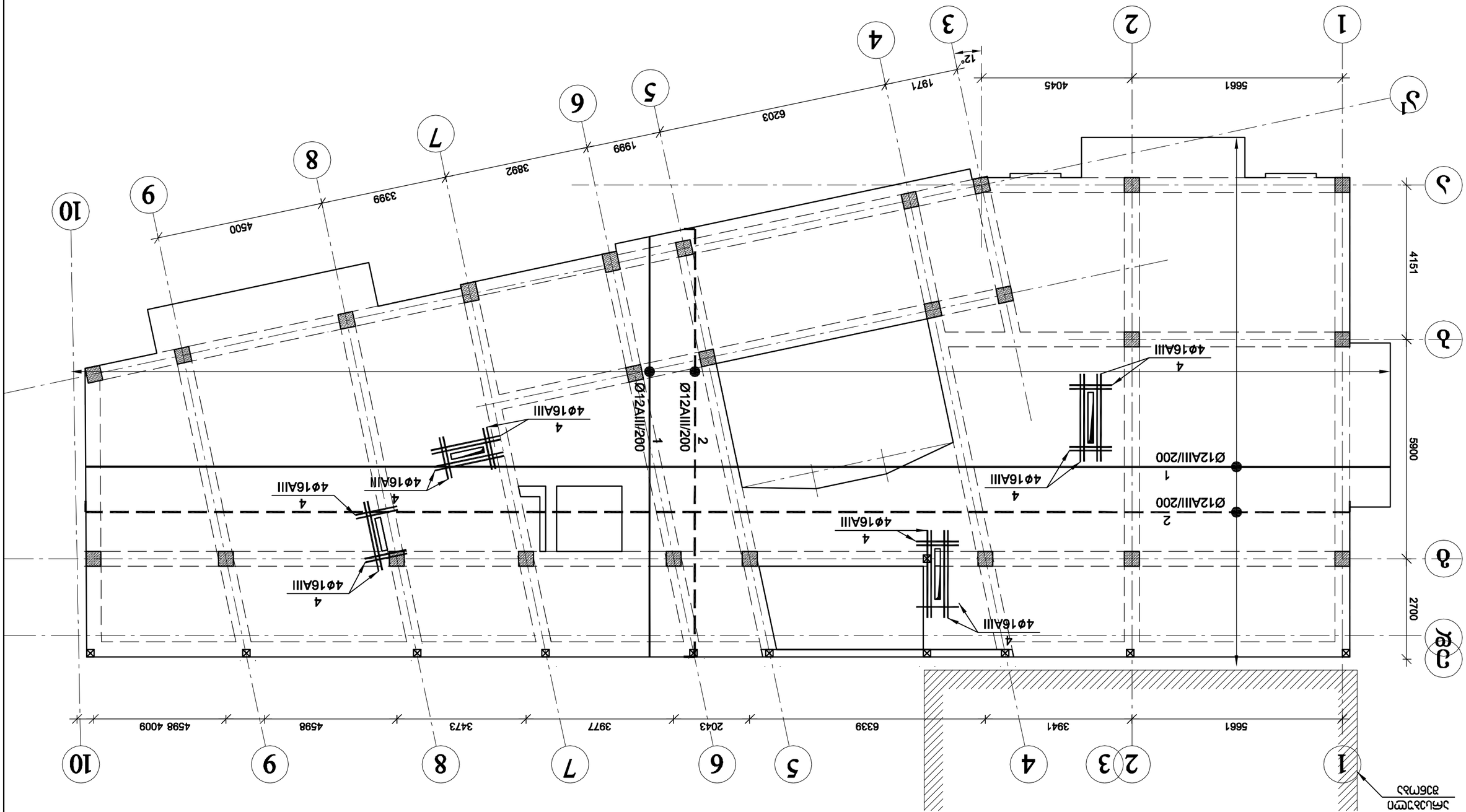

Гип	Фамилия				
Нач. отд.	Ермолаева				
Гл. спец.	Ермолаева				
Н. контр.	Ермолаева				
ГИП	Ермолаева				

Изм.	Кол.уч.	Лист	№ док.	Подп.	Дата

Жилой дом №1 по ул. Ленина в г. Ростове-на-Дону. Корректировка

Благоустроенная территория

Стадия | Лист | Листов

Р | 63 | 40

ООО "АМ групп"

Гип.	Ахмадов Р.Х.		
Нач. отд.	Ахмадов Р.Х.		
Нач. сект.	Ахмадов Р.Х.		
Гип.	Ахмадов Р.Х.		

Разработал	Ахмадов Р.Х.	
Проверил	Ахмадов Р.Х.	
Н. контр.	Ахмадов Р.Х.	
ГИП	Ахмадов Р.Х.

ГИП	Ә. Ахметов				
Зам. ГИП	Ә. Ахметов				
Зам. ГИП	Ә. Ахметов				
Разработал	Ә. Ахметов				

Изм.	Кол.уч.	№док.	Подп.

Стадия	Лист	Листов			
Р	24	40			

Жилой дом №2 по ул.Б.Момышулы в мкр.Самал-2 г.Актобе

План 1-го этажа

ТОО "АМ группа"

Масштаб 1:100

მონოლითური სვეტი ს-8

მ 1:25

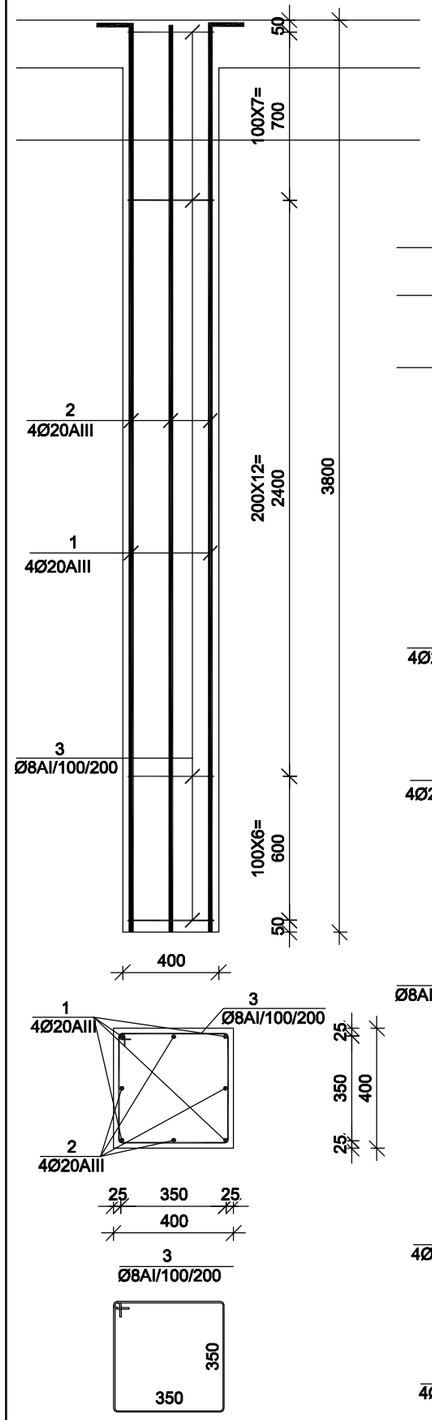

მონოლითური სვეტი ს-8*

მ 1:25

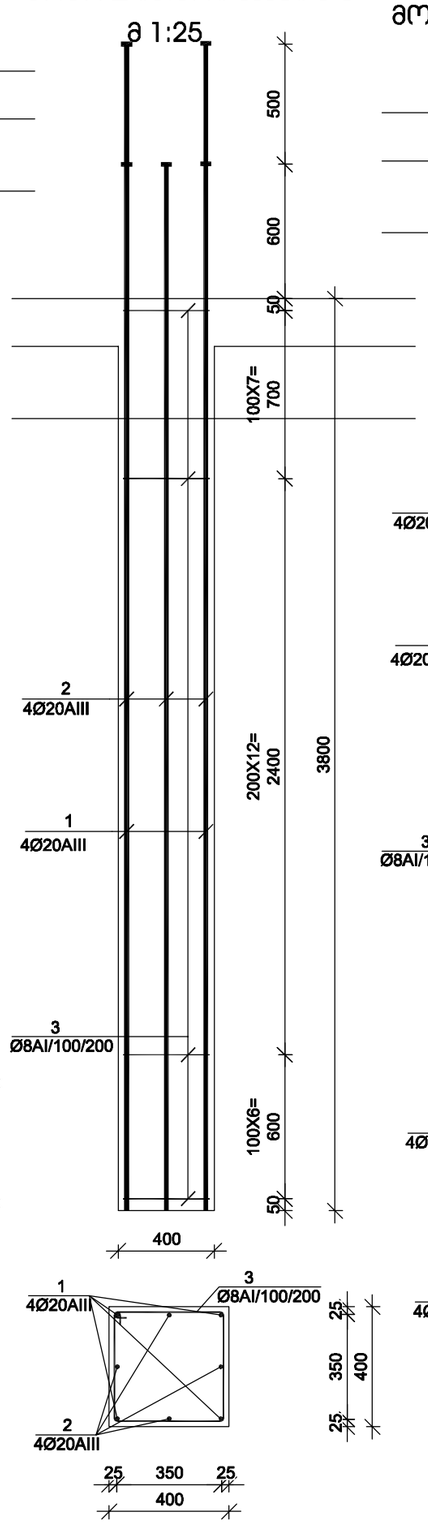

მონოლითური სვეტი ს-9

მ 1:25

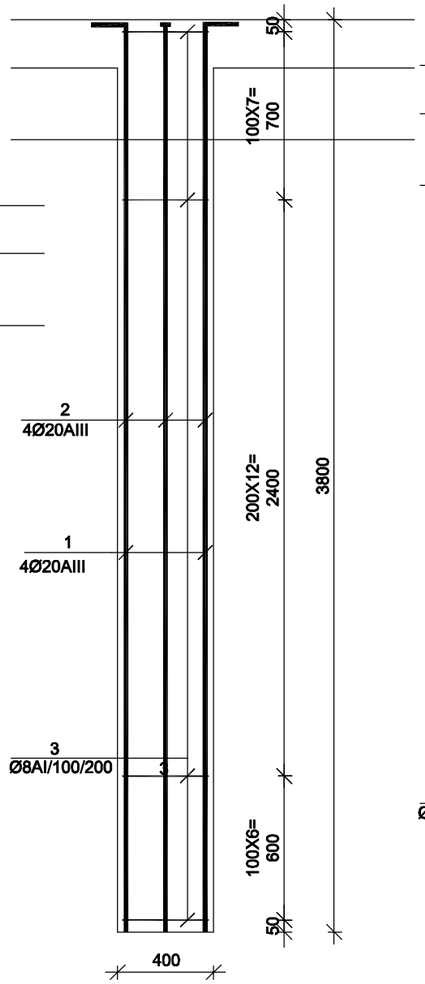

მონოლითური სვეტი ს-10

მ 1:25

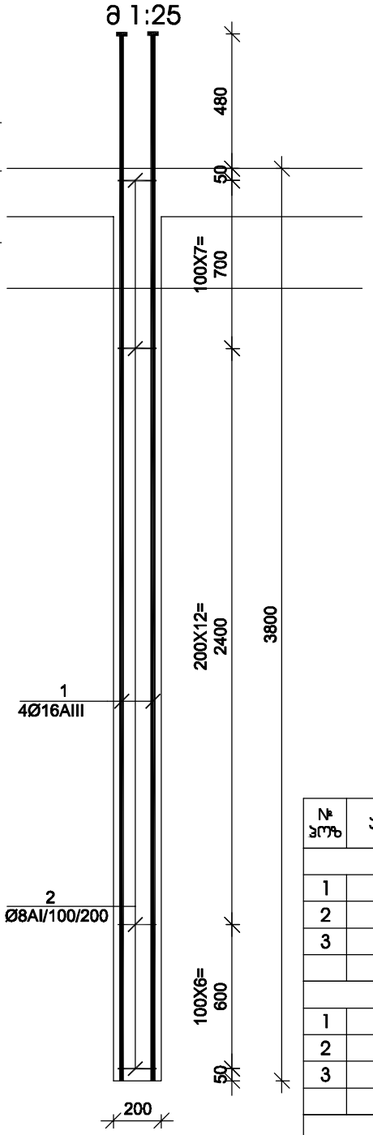

სვეტის ამონაშვერი სა-4

მ 1:20

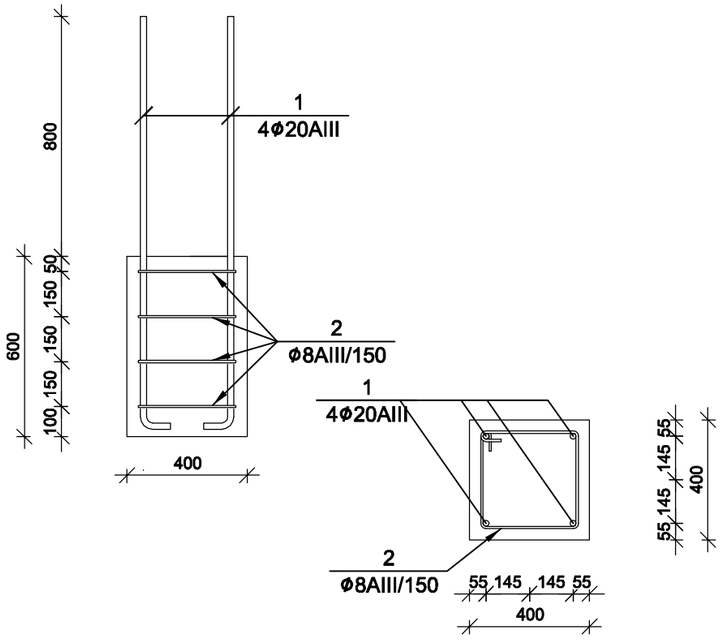

№ პოზ	აღნიშვნა	დასახელება	რაოდ. ელ-ში	წონა, (კგ) ერთ.ის	წონა, (კგ) საერთო	შენიშვნა
		მონოლითური სვეტი ს-8	14 ცალი			
1		Ø 20 AIII ГОСТ 5781-82 L= 4900 ძმ	4	12.08	48	
2		Ø 20 AIII ГОСТ 5781-82 L= 4400 ძმ	4	10.85	43	
3		Ø 8 AI ГОСТ 5781-82 L= 1550 ძმ	26	0.61	16	
		ბეტონი		B-25	0.61	ჯამ მ
		მონოლითური სვეტი ს-8*	7 ცალი			
1		Ø 20 AIII ГОСТ 5781-82 L= 4900 ძმ	4	12.08	48	
2		Ø 20 AIII ГОСТ 5781-82 L= 4400 ძმ	4	10.85	43	
3		Ø 8 AI ГОСТ 5781-82 L= 1550 ძმ	26	0.61	16	
		ბეტონი		B-25	0.61	ჯამ მ
		მონოლითური სვეტი ს-9	2 ცალი			
1		Ø 20 AIII ГОСТ 5781-82 L= 4900 ძმ	4	12.08	48	
2		Ø 20 AIII ГОСТ 5781-82 L= 4400 ძმ	4	10.85	43	
3		Ø 8 AI ГОСТ 5781-82 L= 1750 ძმ	26	0.69	18	
		ბეტონი		B-25	0.76	ჯამ მ
		მონოლითური სვეტი ს-10	11 ცალი			
1		Ø 16 AIII ГОСТ 5781-82 L= 4280 ძმ	4	6.75	27	
2		Ø 8 AI ГОСТ 5781-82 L= 750 ძმ	26	0.30	8	
		ბეტონი		B-25	0.15	ჯამ მ
		სვეტის ამონაშვერი სა-4	1 ცალი			
1		Ø 20 AIII ГОСТ 5781-82 L= 1500 ძმ	4	3.7	15	
2		Ø 8 AIII ГОСТ 5781-82 L= 1550 ძმ	4	0.6	2	

დირექტორი	მ. ბუხაიძე	ქ. თბილისი, ჰერის მოედანი №1 და №2 შენობების რეკონსტრუქცია-აღჭურვა	შპს "AM ფარდი"
პრ. ავტორი	ა. გოგიაშვილი		
პრ. ავტორი	მ. ბუხაიძე		
პრონსტრუქტ.	გ. ცომაია	პრონსტრუქციული ნაწილი პროექტირებული პროექტი	დაკვეთა №
		მონოლითური სვეტი ს-8, ს-9, ს-10	სტადია: მპ; ფურცელი: პ-25; რ-ბა: 40; მასშტ.: მ. 1:

მონოლითური ჯოჯის ჯ-2 არმირება მ 1:25

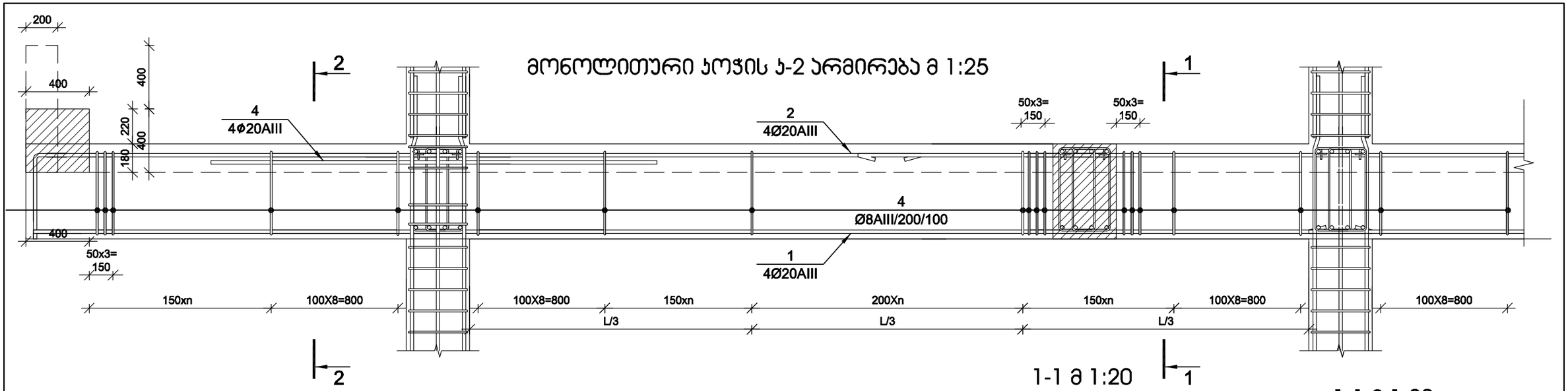

1-1 მ 1:20

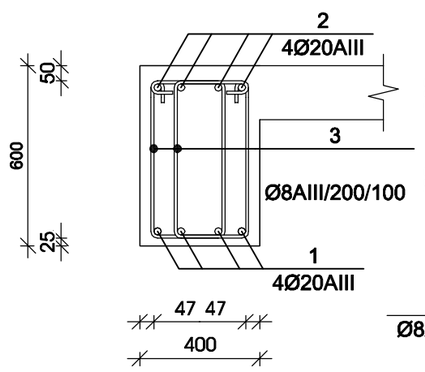

1-1 მ 1:20

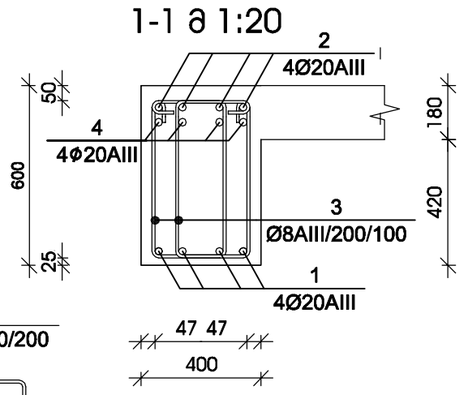

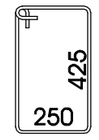

3
Ø8AI/150/200

პოზ. №4-ის განლაგების სქემა მ 1:200

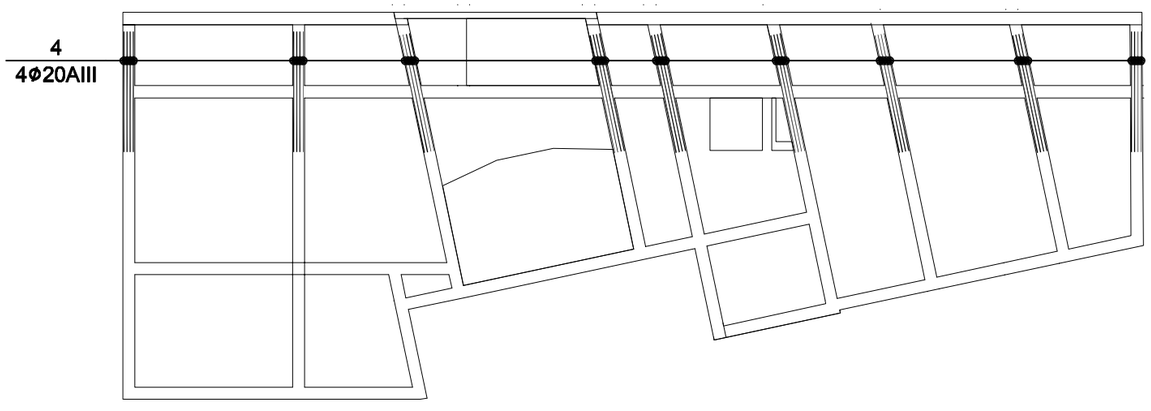

№ პოზ	აღნიშვნა	დასახელება	რაოდ. ელ-ში	წონა, (კგ) ერთის	წონა, (კგ) საერთო	შენიშვნა
		+3,100 ნიშნულის მონოლითური ჯოჯი ჯ-2	1 ცალი			
1		Ø 20 AIII ГОСТ 5781-82 L= 99561 მმ	4	245.4	982	საერთო სიგრძე
2		Ø 20 AIII ГОСТ 5781-82 L= 102489 მმ	4	252.6	1010	საერთო სიგრძე
3		Ø 8 AI ГОСТ 5781-82 L= 1500 მმ	1201	0.59	711	
4		Ø 20 AIII ГОСТ 5781-82 L= 4000 მმ	40	9.9	394	
		ბეტონი		B-25	15.14	ჯუბ მ
		არმატურა/ბეტონი			204.6	კგ/ჯუბ მ

მუშა არმატურების შეერთება განხორციელდეს 30 დიამეტრის გადადებით, ქვედასი საყრდენებზე, ზედასი მალის შუამესამედში

დირექტორი	მ. ბუხაიძე		ქ. თბილისი, ჯერის მოედანი №1 და №2 შენობების რეკონსტრუქცია-ადაპტაცია	შპს "AM ფარდი"			
ხელ. ავტორი	ა. გოგიაშვილი						
ხელ. ავტორი	მ. ბუხაიძე						
კონსტრუქტ.	გ. ცომაია		კონსტრუქციული ნაწილი პროექტირებული ობიექტი	დაკვეთა №			
			მონოლითური ჯოჯის ჯ-2	სტადია	ფურცელი	რ-ბა	მასშტ.
				მშ	ჯ- 26	40	მ. 1:

მონოლითური პოჯის პ-5 არმირება მ 1:25

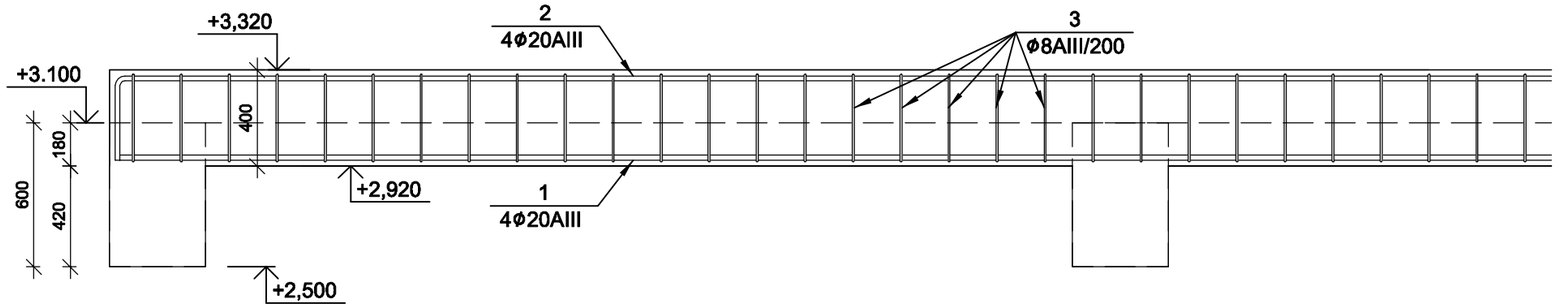

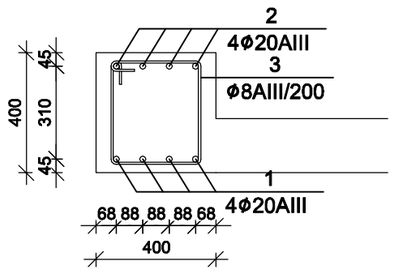

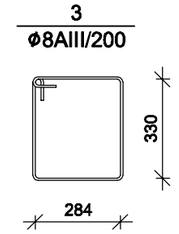

№ პოზ	აღნიშვნა	დასახელება	რაოდ. ელ-ში	წონა, (კგ) ერთის	წონა, (კგ) საერთო	შენიშვნა
		+3,100 ნიშნულის მონოლითური პოჯი პ-5	1 ცალი			
1		Ø 20 AIII ГОСТ 5781-82 L= 30940 მმ	4	76.3	305	საერთო სიგრძე
2		Ø 20 AIII ГОСТ 5781-82 L= 31850 მმ	4	78.5	314	საერთო სიგრძე
3		Ø 8 AI ГОСТ 5781-82 L= 1378 მმ	140	0.54	76	
		ბეტონი		B-25	2.46	კუბ მ
		არმატურა/ბეტონი			282.1	კგ/კუბ მ

მონოლითური პოჯის პ-4 არმირება მ 1:25

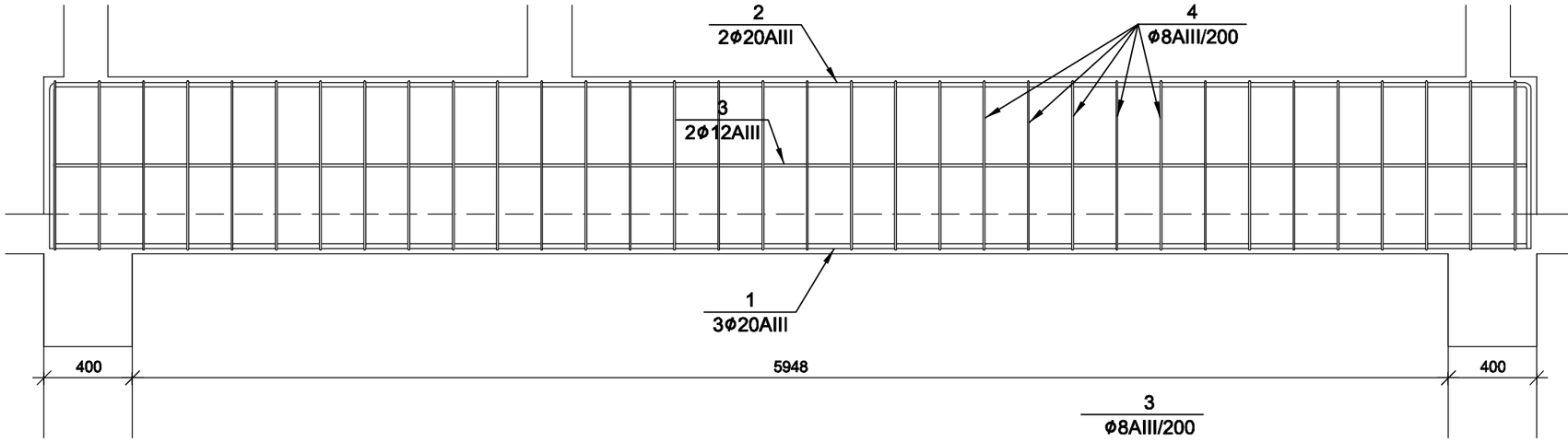

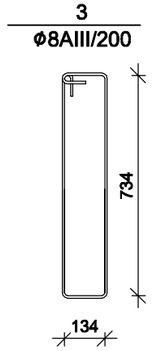

№ პოზ	აღნიშვნა	დასახელება	რაოდ. ელ-ში	წონა, (კგ) ერთის	წონა, (კგ) საერთო	შენიშვნა
		+3,100 ნიშნულის მონოლითური პოჯი პ-5	1 ცალი			
1		Ø 20 AIII ГОСТ 5781-82 L= 6700 მმ	3	16.5	50	
2		Ø 20 AIII ГОСТ 5781-82 L= 8200 მმ	4	20.2	81	საერთო სიგრძე
3		Ø 8 AIII ГОСТ 5781-82 L= 1886 მმ	34	0.7	25	
4		Ø 12 AIII ГОСТ 5781-82 L= 6700 მმ	2	5.9	12	
5		Ø 8 AIII ГОСТ 5781-82 L= 300 მმ	10	0.1	1	
		ბეტონი		B-25	0.84	კუბ მ
		არმატურა/ბეტონი			201.6	კგ/კუბ მ

დირექტორი	მ. ბუხაიძე	ქ. თბილისი, პურის მოედანი №1 და №2 შენობების რეკონსტრუქცია-ადაპტაცია	შპს "AM ფარდი"
ჰრ. არქიტექტორი	ა. გოგიაშვილი		
ჰრ. არქიტექტორი	მ. ბუხაიძე		
კონსტრუქტ.	გ. ცომაია	კონსტრუქციული ნაწილი პროექტირებული ჰროექტი	დაკვეთა №
		მონოლითური პოჯის პ-4, პ-5 არმირება	სტადია: მუ; ფურცელი: პ-27; რ-ბა: 40; მასშტ.: მ. 1:

Главный инженер проекта		Сапсалев В.								
Зам. главного инженера проекта		Зиновьев А.								
Зам. главного инженера проекта		Сапсалев В.								
Начальник отдела		Шабанова Л.								

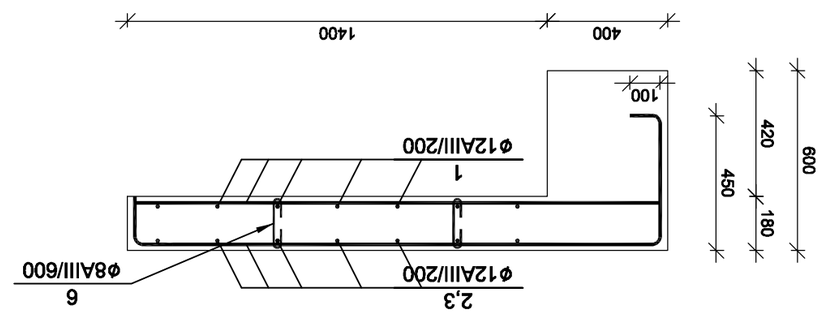

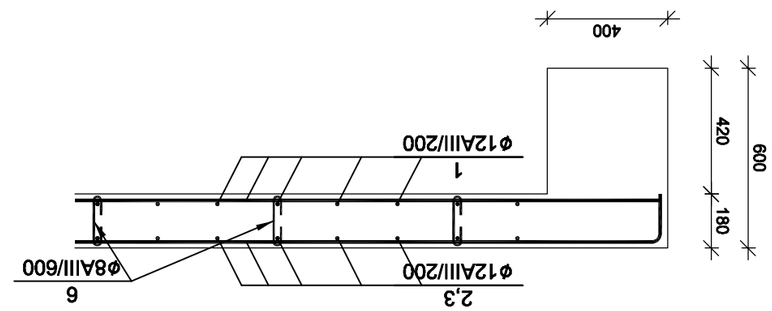

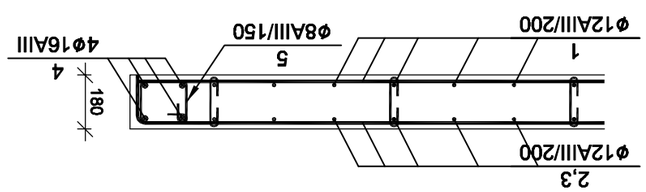

№ зтр.	Обозначение	Наименование	Кол.	Масса	Примечание
		+6,800 блок трансформаторной подстанции	1 шт		
1	ø 12 AIII ГОСТ 5781-82 L= 361350 шт		1	3206.4	3206
2	ø 12 AIII ГОСТ 5781-82 L= 3719625 шт		1	3300.7	3301
3					
4	ø 16 AIII ГОСТ 5781-82 L= 33600 шт		4	53.0	212
5	ø 8 AIII ГОСТ 5781-82 L= 750 шт		168	0.1	50
6	ø 8 AIII ГОСТ 5781-82 L= 300 шт		908	0.1	107
	Бетон			B-25	66.16 Ттв 8
	Закладные детали			105.5	38/Ттв 8

Материал	Ед. изм.	Кол.	Примечание
Сталь А-I ГОСТ 5781-82	кг	3603.8	
Сталь А-III ГОСТ 5781-82	кг	3603.8	
Сталь А-III ГОСТ 5781-82	кг	1.8	
Сталь А-III ГОСТ 5781-82	кг	1.8	
Сталь А-III ГОСТ 5781-82	кг	1.8	
Сталь А-III ГОСТ 5781-82	кг	1.8	

Гип	Сергеев				
Нач. отд.	Кузнецов				
Нач. сект.	Кузнецов				
Гип	Сергеев				
Н. контр.	Шабалина				

				+6.800 блок трансформаторной подстанции	
				Схема расположения арматурных изделий	
Цех	Вид	Масса	Масштаб	Лист 29	Листов 40
Гип	Сергеев				
Н. контр.	Шабалина				

Гип	Сергеев		
Нач. отд.	Кузнецов		
Нач. сект.	Кузнецов		
Гип	Сергеев		
Н. контр.	Шабалина		

+10,000 ნიშნულის გადახურვის გეგმა

მ 1:100

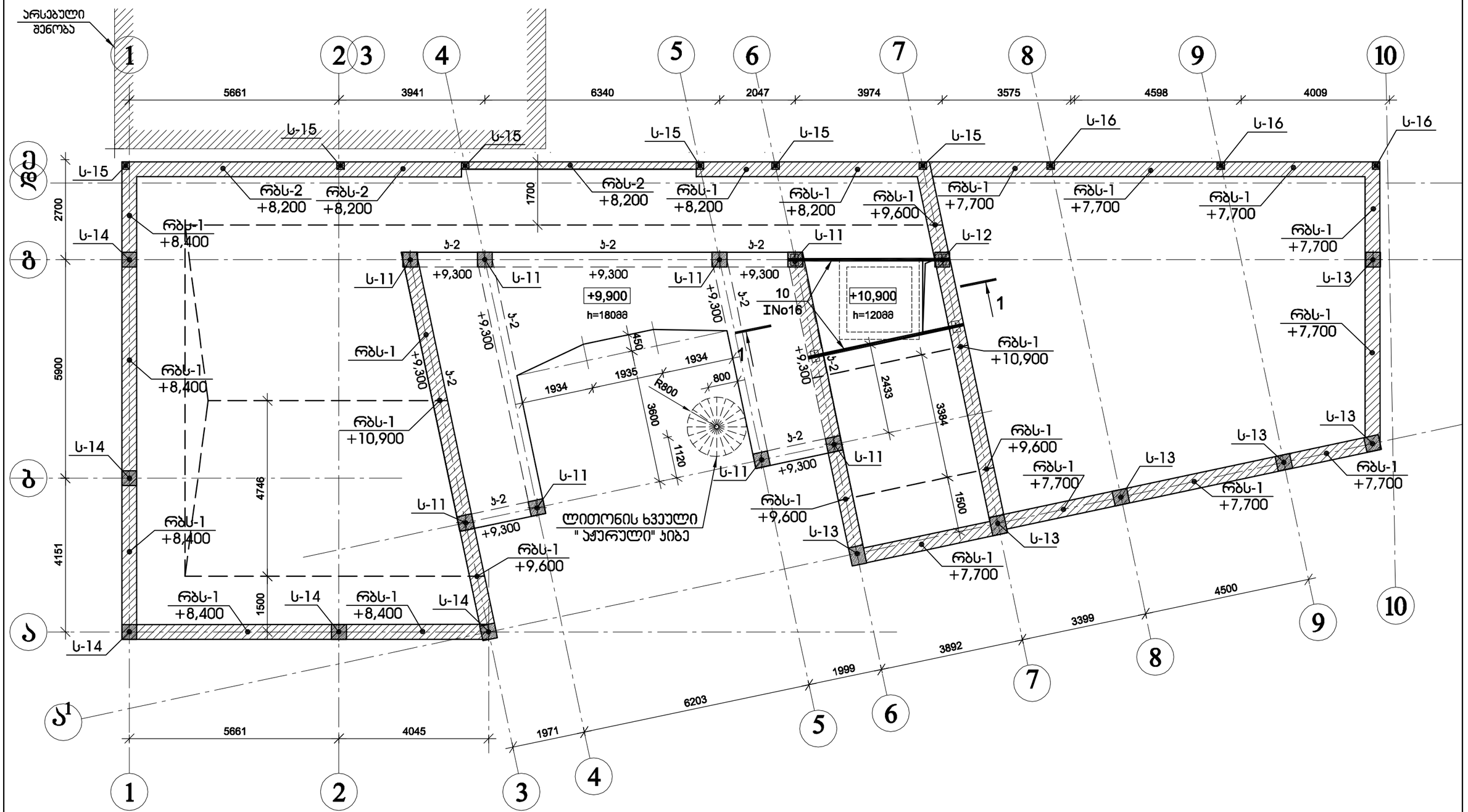

დირექტორი	მ. ბუხაიძე		ქ. თბილისი, ჯერის მოედანი №1 და №2 შენობების რეკონსტრუქცია-ადაპტაცია	შპს "AM ფარდი"
ჰრ. ავტორი	ა. გოგიაშვილი			
ჰრ. ავტორი	მ. ბუხაიძე			
პონსტრუქტ.	გ. ცომაია		პონსტრუქციული ნაწილი პორექტირებული პროექტი	დაკვეთა №
			+10,000 ნიშნულის გადახურვის გეგმა	სტადია: მპ; ფურცელი: ჯ-30; რ-ბა: 40; მასშტ.: მ 1:

ГИП	В. Сухинина			
Нач. отд.				
Гл. спец.				
Н. контр.				
Разраб.	В. Сухинина			

Изм.	Кол.уч.	Лист	№ док.	Подп.

Стадия	Лист	Листов		
Р	31	40		

ООО "АМ трансстрой"

Заказчик: ГБУ "Дирекция по строительству и реконструкции автомобильных дорог Ленинградской области"

Объект: Автомобильная дорога "Подъезд к г. Выборг от км 0+000 до км 3+400 (Выборгский район)"

Раздел: Искусственные сооружения

Автодорожный мост через р. Вуоксу на км 11+600

Схема армирования монолитных железобетонных конструкций У-11

Масштаб 1:25

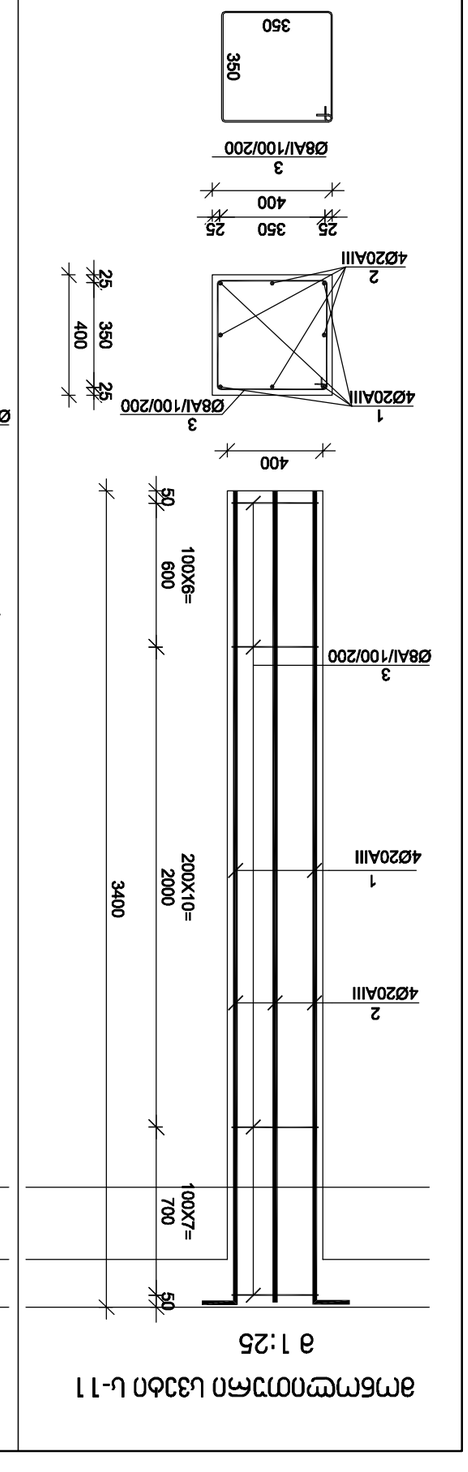

Схема армирования монолитных железобетонных конструкций У-12

Масштаб 1:25

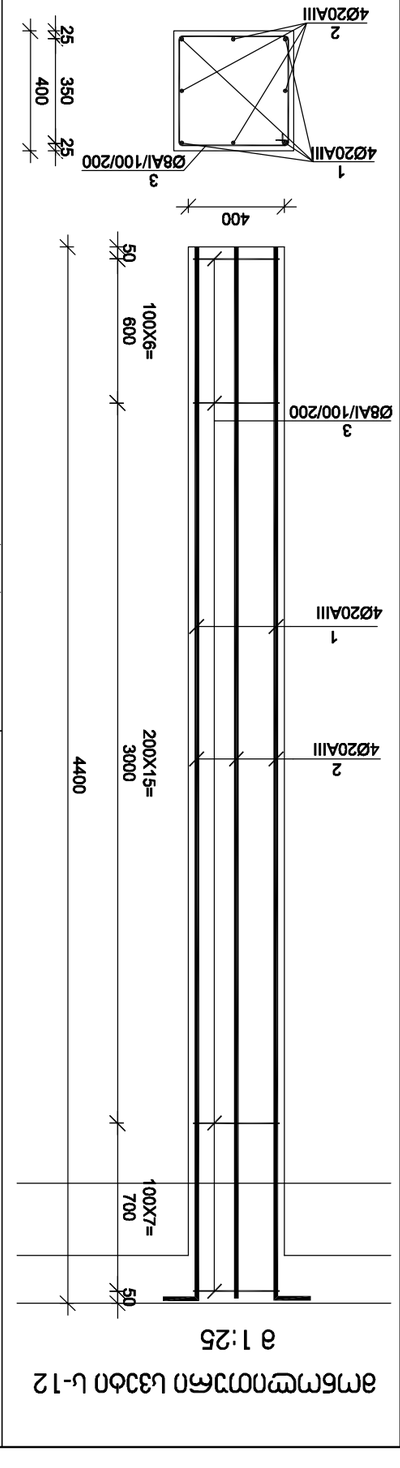

Схема армирования монолитных железобетонных конструкций У-13

Масштаб 1:25

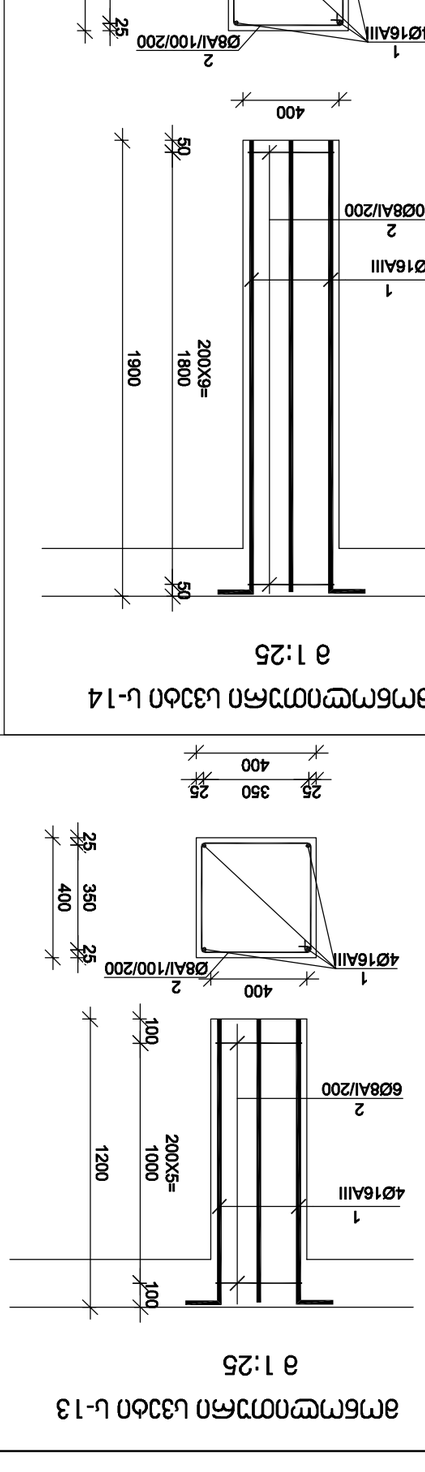

Схема армирования монолитных железобетонных конструкций У-14

Масштаб 1:25

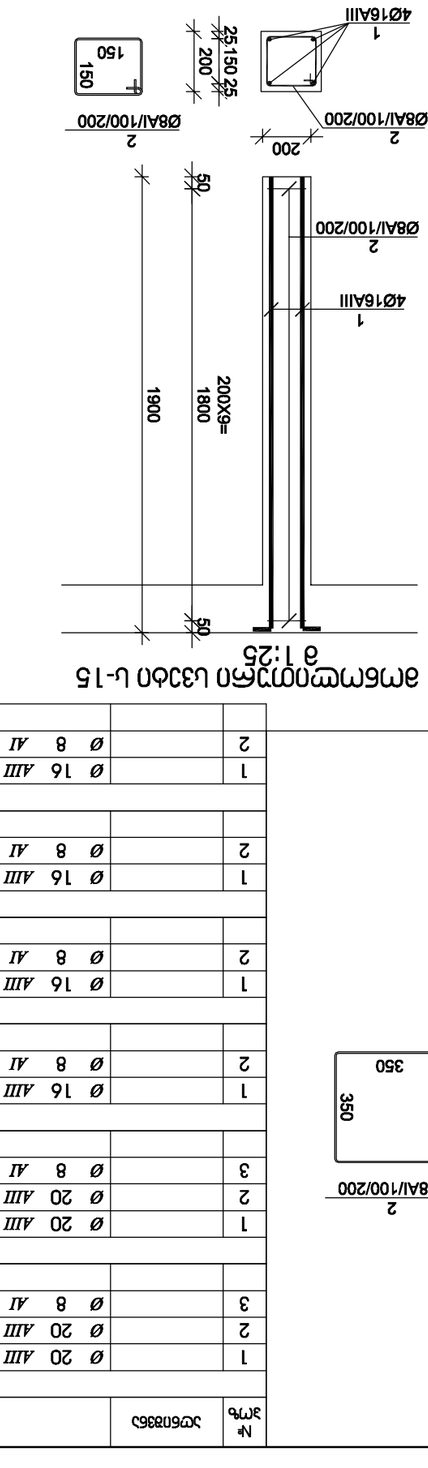

Схема армирования монолитных железобетонных конструкций У-15

Масштаб 1:25

Схема армирования монолитных железобетонных конструкций У-16

Масштаб 1:25

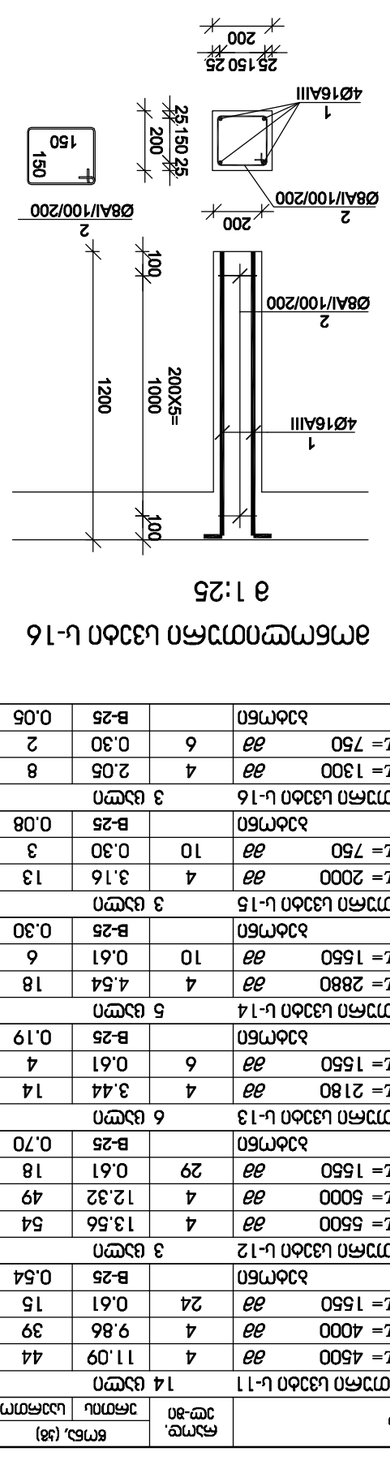

№ зп.	Обозначение	Наименование	Кол-во, шт.-зп.	Масса, (кг)		Примечание
				одного	общая	
		Схема армирования монолитных железобетонных конструкций У-11	14 шт.			
1		Ø 20 AIII ГОСТ 5781-82 L= 4500	4	11.09	44	
2		Ø 20 AIII ГОСТ 5781-82 L= 4000	4	9.86	39	
3		Ø 8 AI ГОСТ 5781-82 L= 1550	24	0.61	15	
		Бетон В-25		0.54	1.76 м3	
		Схема армирования монолитных железобетонных конструкций У-12	3 шт.			
1		Ø 20 AIII ГОСТ 5781-82 L= 5500	4	13.56	54	
2		Ø 20 AIII ГОСТ 5781-82 L= 5000	4	12.32	49	
3		Ø 8 AI ГОСТ 5781-82 L= 1550	29	0.61	18	
		Бетон В-25		0.70	1.76 м3	
		Схема армирования монолитных железобетонных конструкций У-13	6 шт.			
1		Ø 16 AIII ГОСТ 5781-82 L= 2180	4	3.44	14	
2		Ø 8 AI ГОСТ 5781-82 L= 1550	6	0.61	4	
		Бетон В-25		0.19	1.76 м3	
		Схема армирования монолитных железобетонных конструкций У-14	5 шт.			
1		Ø 16 AIII ГОСТ 5781-82 L= 2880	4	4.54	18	
2		Ø 8 AI ГОСТ 5781-82 L= 1550	10	0.61	6	
		Бетон В-25		0.30	1.76 м3	
		Схема армирования монолитных железобетонных конструкций У-15	3 шт.			
1		Ø 16 AIII ГОСТ 5781-82 L= 2000	4	3.16	13	
2		Ø 8 AI ГОСТ 5781-82 L= 750	10	0.30	3	
		Бетон В-25		0.08	1.76 м3	
		Схема армирования монолитных железобетонных конструкций У-16	3 шт.			
1		Ø 16 AIII ГОСТ 5781-82 L= 1300	4	2.05	8	
2		Ø 8 AI ГОСТ 5781-82 L= 750	6	0.30	2	
		Бетон В-25		0.05	1.76 м3	

მონოლითური ჯოჯის ჯ-2 არმირება მ 1:25

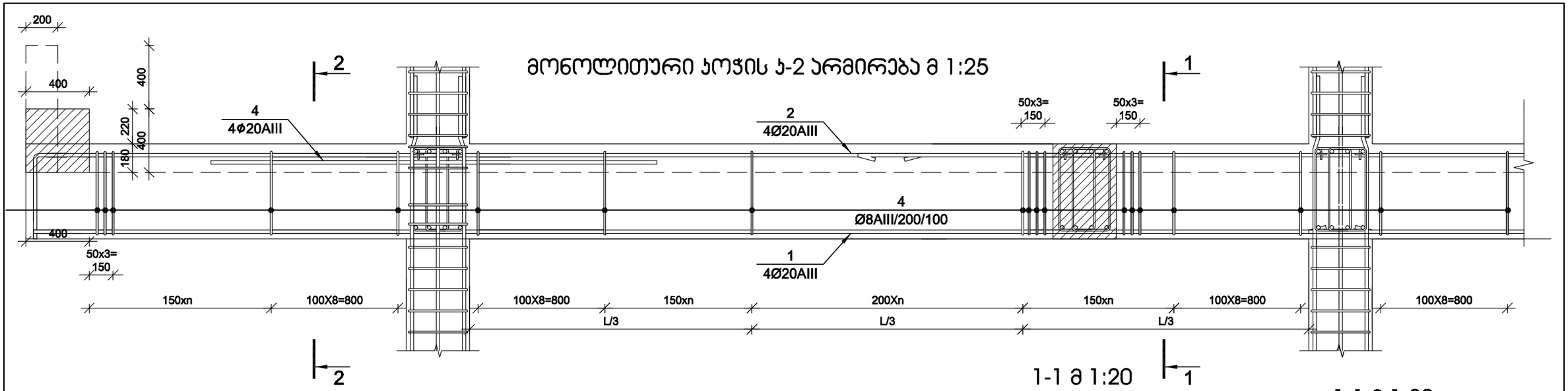

რკინაბეტონის სარტყელი მ 1:20

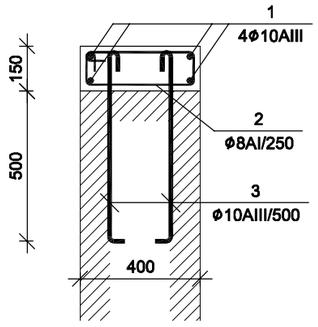

რკინაბეტონის სარტყელი მ 1:20

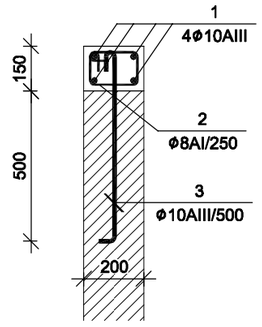

1-1 მ 1:20

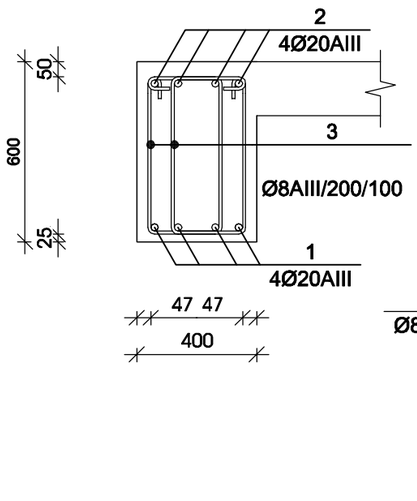

1-1 მ 1:20

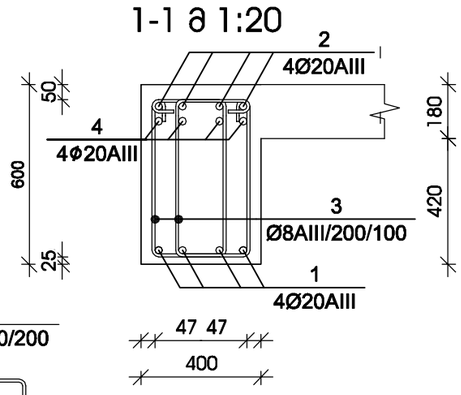

№ პოზ	აღნიშვნა	დასახელება	რაოდ. ელ-ში	წონა, (კგ)		შენიშვნა
				ერთის	საერთო	
		რკინაბეტონის სარტყელი რბს-1	1 ცალი			
1		∅ 10 AIII ГОСТ 5781-82 L= 107185 ძმ	4	66.05	264	
2		∅ 8 AI ГОСТ 5781-82 L= 1050 ძმ	388	0.41	161	
3		∅ 10 AIII ГОСТ 5781-82 L= 900 ძმ	194	0.55	108	
		ბეტონი		B-25	5.82	კუბ მ
		რკინაბეტონის სარტყელი რბს-2	1 ცალი			
1		∅ 10 AIII ГОСТ 5781-82 L= 7735 ძმ	4	4.77	19	
2		∅ 8 AI ГОСТ 5781-82 L= 1050 ძმ	28	0.41	12	
3		∅ 10 AIII ГОСТ 5781-82 L= 900 ძმ	14	0.55	8	
		ბეტონი		B-25	0.42	კუბ მ

№ პოზ	აღნიშვნა	დასახელება	რაოდ. ელ-ში	წონა, (კგ)		შენიშვნა
				ერთის	საერთო	
		+3,100 ნიშნულის მონოლითური ჯოჯი ჯ-2	1 ცალი			
1		∅ 20 AIII ГОСТ 5781-82 L= 53040 ძმ	4	130.7	523	საერთო სიგრძე
2		∅ 20 AIII ГОСТ 5781-82 L= 54600 ძმ	4	134.6	538	საერთო სიგრძე
3		∅ 8 AI ГОСТ 5781-82 L= 1500 ძმ	640	0.59	379	
4		∅ 20 AIII ГОСТ 5781-82 L= 4000 ძმ	0	9.9	0	
		ბეტონი		B-25	8.06	კუბ მ
		არმატურა/ბეტონი			178.6	კგ/კუბ მ

მუშა არმატურების შეერთება განხორციელდეს 30 დიამეტრის გადადებით, ქვედასი საყრდენებზე, ზედასი მალის შუამესამედში

დირექტორი	მ. ბუხაიძე		ქ. თბილისი, ჯერის მოედანი №1 და №2 შენობების რეკონსტრუქცია-ადაპტაცია	შპს "AM ფარდი"
ხელ. ავტორი	ა. გოგიაშვილი			
ხელ. ავტორი	მ. ბუხაიძე			
კონსტრუქტ.	გ. ცომაია		კონსტრუქციული ნაწილი პროექტირებული ჯროექტი	დაკვეთა №
			მონოლითური ჯოჯის ჯ-2	სტადია: მუ; ფურცელი: ჯ- 32; რ-ბა: 40; მასშტ.: მ. 1:

ჭრილი 1-1

მ 1:100

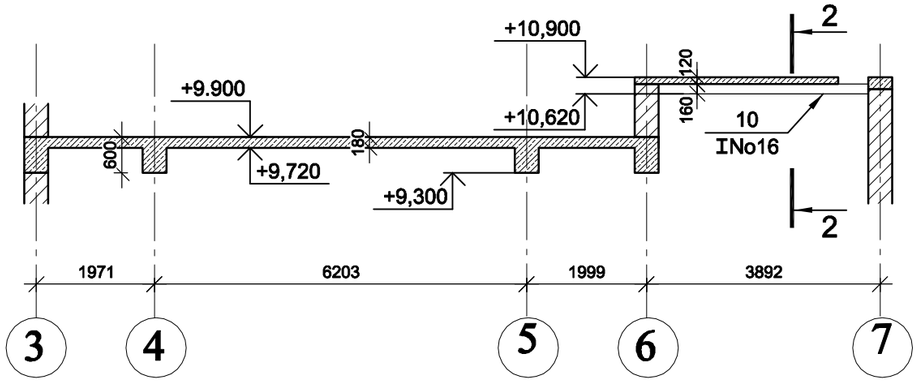

ჯვეთი 2-2

მ 1:20

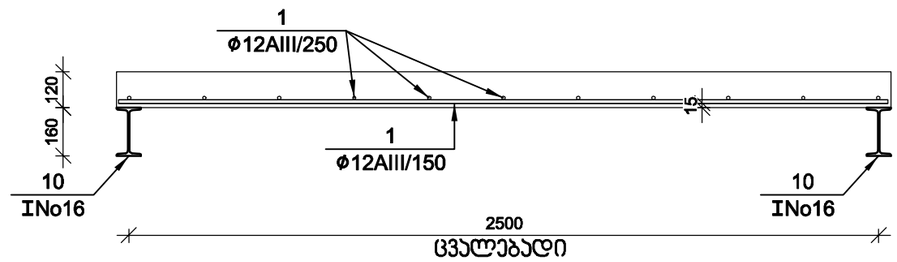

+10,000 და +11,000 ნიშნულის გადახურვის ფილის ჯვეთები

მ 1:20

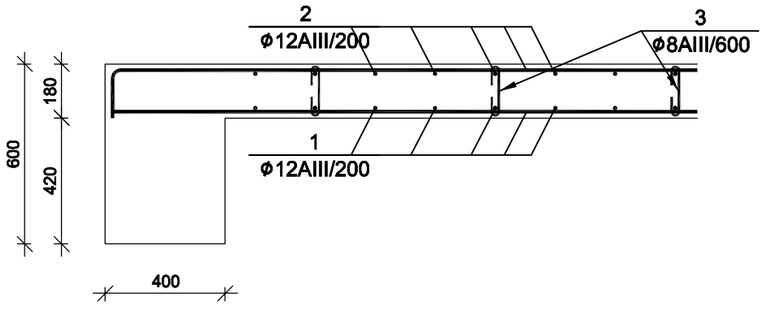

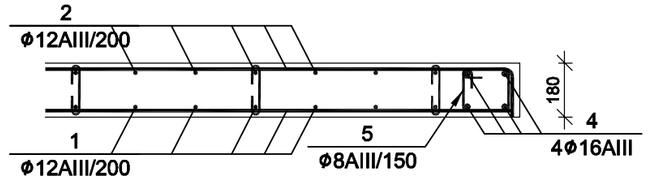

№ პოზ	აღნიშვნა	დასახელება	რაოდ. ულ-ში	წონა, (კგ)		შენიშვნა
				ერთის	საერთო	
		0.000 ნიშნულის გადახურვის ფილა 1 ცალი				
1		ø 12 AIII ГОСТ 5781-82 L= 629850 მმ	1	558.9	559	
2		ø 12 AIII ГОСТ 5781-82 L= 648375 მმ	1	575.3	575	
3		ø 8 AIII ГОСТ 5781-82 L= 300 მმ	158	0.1	19	
4		ø 16 AIII ГОСТ 5781-82 L= 7000 მმ	4	11.0	44	
5		ø 8 AIII ГОСТ 5781-82 L= 750 მმ	35	0.3	10	
		ბეტონი		B-25	10.26	ჯუბ მ
		არმატურა/ბეტონი			117.7	კგ/ჯუბ მ

დირექტორი	მ. ბუხაიძე		ქ. თბილისი, ჯერის მოედანი №1 და №2 შენობების რეკონსტრუქცია-ადაპტაცია	შპს "AM ფარდი"
ხელ. ავტორი	ა. გოგიაშვილი			
ხელ. ავტორი	მ. ბუხაიძე			
კონსტრუქტ.	გ. ცომაია		კონსტრუქციული ნაწილი პროექტირებული პროექტი	დაკვეთა №
			+10,000 ნიშნულის გადახურვის ჯვეთები	სტადია: მპ; ფურცელი: ჯ-33; რ-ბა: 40; მასშტ.: მ. 1:

პიბის ჭრილი მ 1:50

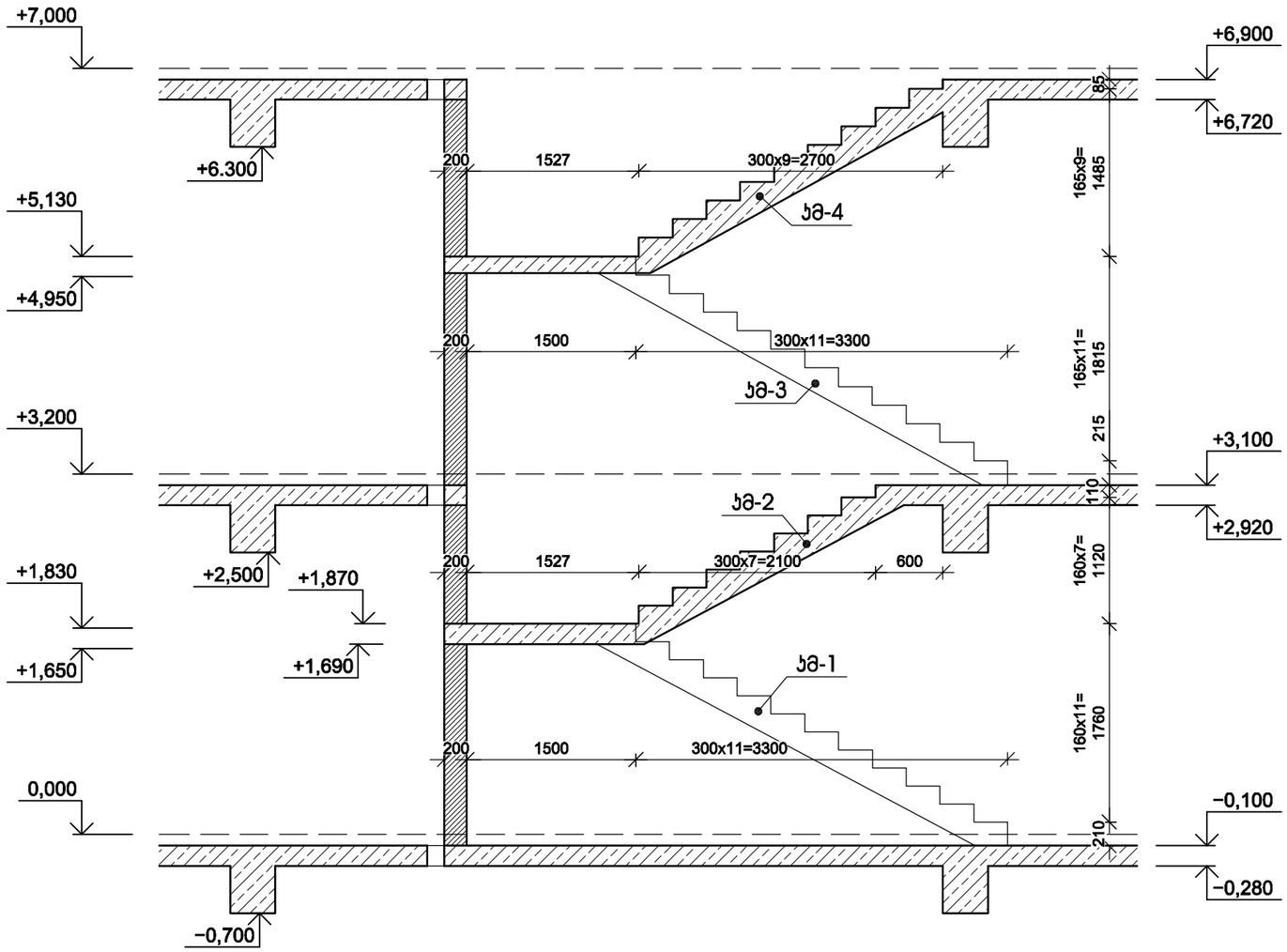

დირექტორი	მ. ბუხაიძე		ქ. თბილისი, პერის მოედანი №1 და №2 შენობების რეკონსტრუქცია-ადაპტაცია	შპს "AM ფარდი"			
პრ. ავტორი	ა. გოგიაშვილი						
პრ. ავტორი	მ. ბუხაიძე						
პონსტრუქტ.	გ. ცომაია		პონსტრუქციული ნაწილი პორექტირებული ჭრილები	დაკვეთა №			
			პიბის ჭრილი	სტადია	ფურცელი	რ-ბა	მასშტ.
				მპ	პ-34	40	მ. 1:

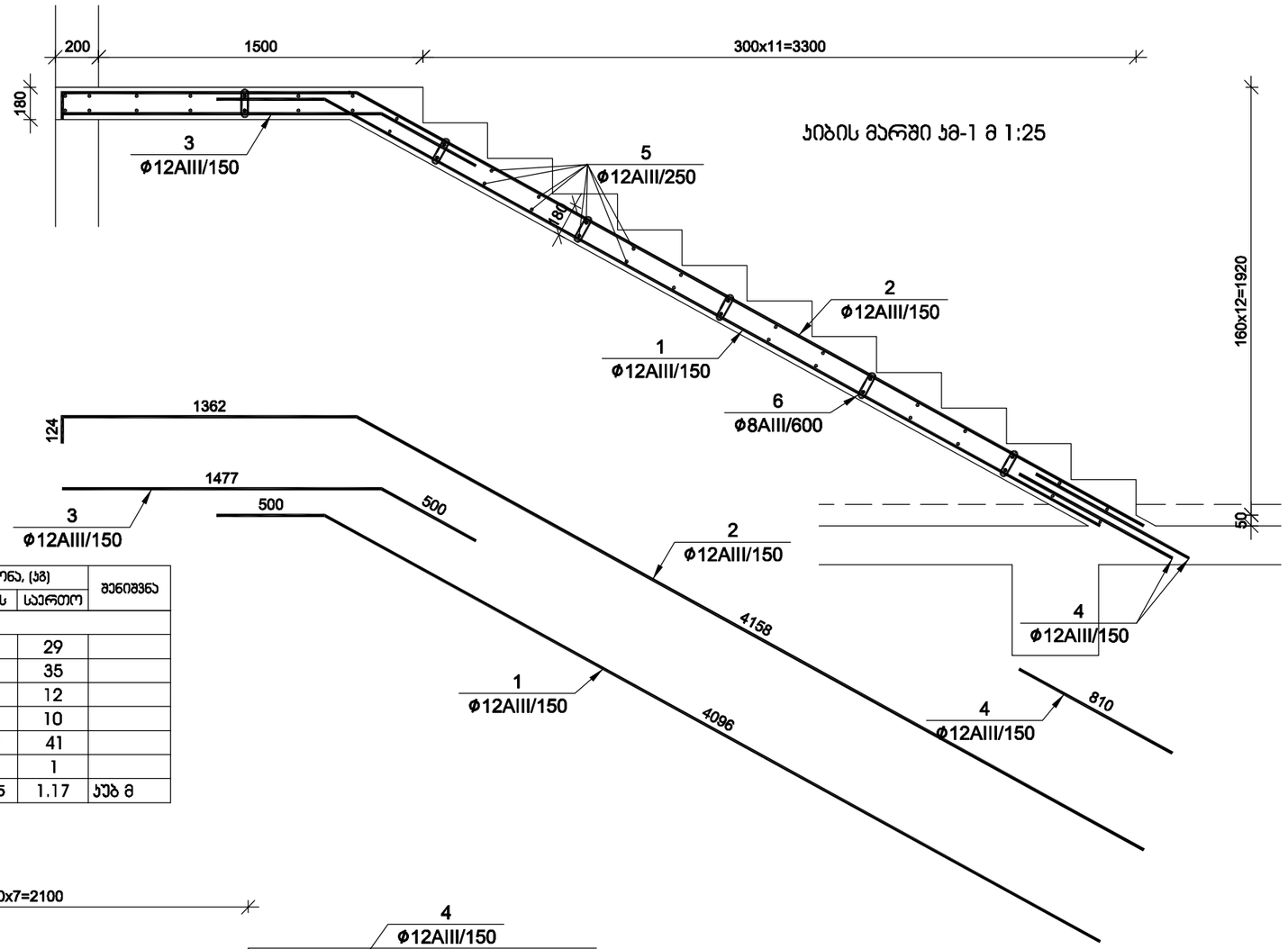

ჯიბის მარში ჯმ-1 მ 1:25

№ პოზ	აღნიშვნა	დასახელება	რაოდ. ელ-ში	წონა, (კგ)		შენიშვნა
				ერთის	საერთო	
		ჯიბის მარში ჯმ-1	1 ცალი			
1		Ø 12 AIII ГОСТ 5781-82 L= 4596 მმ	7	4.08	29	
2		Ø 12 AIII ГОСТ 5781-82 L= 5644 მმ	7	5.01	35	
3		Ø 12 AIII ГОСТ 5781-82 L= 1977 მმ	7	1.75	12	
4		Ø 12 AIII ГОСТ 5781-82 L= 810 მმ	14	0.72	10	
5		Ø 12 AIII ГОСТ 5781-82 L= 1000 მმ	46	0.89	41	
6		Ø 8 AIII ГОСТ 5781-82 L= 300 მმ	12	0.12	1	
		ბეტონი		B-22.5	1.17	ჯუბ მ

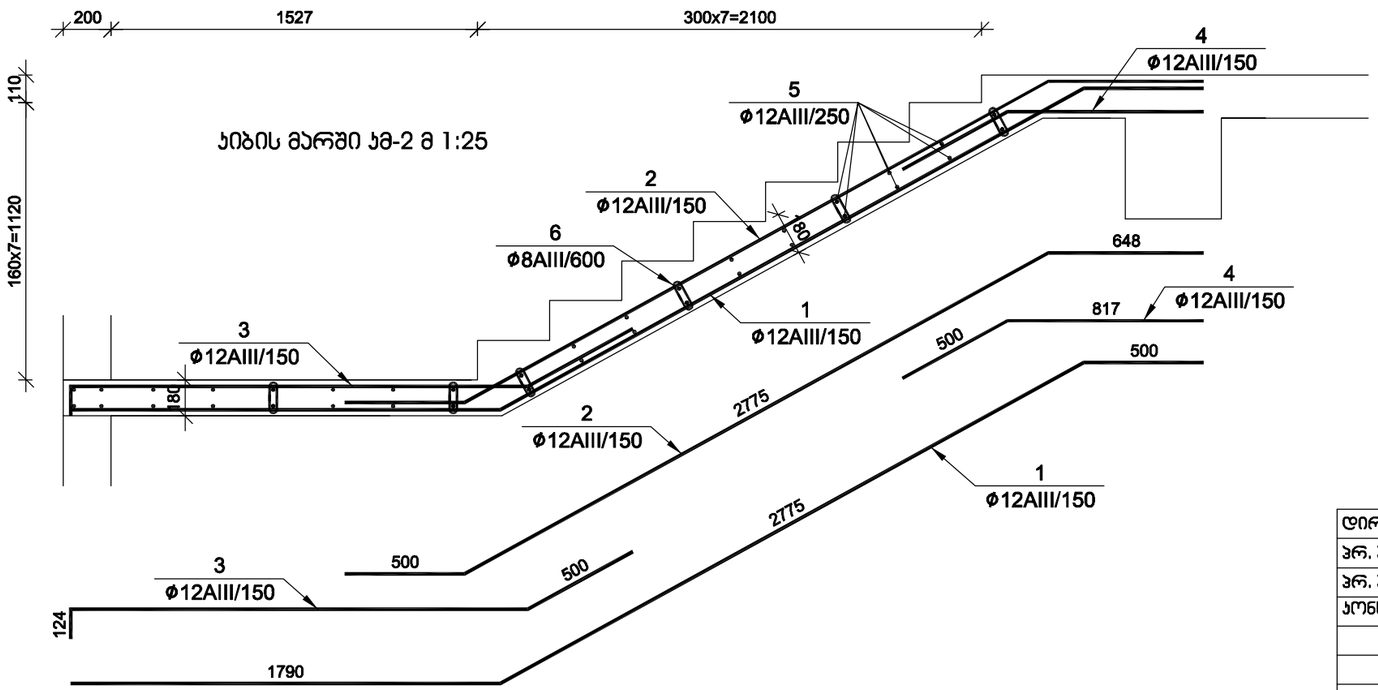

№ პოზ	აღნიშვნა	დასახელება	რაოდ. ელ-ში	წონა, (კგ)		შენიშვნა
				ერთის	საერთო	
		ჯიბის მარში ჯმ-2	1 ცალი			
1		Ø 12 AIII ГОСТ 5781-82 L= 5065 მმ	7	4.49	31	
2		Ø 12 AIII ГОСТ 5781-82 L= 3923 მმ	7	3.48	24	
3		Ø 12 AIII ГОСТ 5781-82 L= 2528 მმ	7	2.24	16	
4		Ø 12 AIII ГОСТ 5781-82 L= 1317 მმ	14	1.17	16	
5		Ø 12 AIII ГОСТ 5781-82 L= 1000 მმ	36	0.89	32	
6		Ø 8 AIII ГОСТ 5781-82 L= 300 მმ	12	0.12	1	
		ბეტონი		B-22.5	0.93	ჯუბ მ

დირექტორი	მ. ბუხაიძე		ქ. თბილისი, ჯერის მოედანი №1 და №2 შენობების რეკონსტრუქცია-ადაპტაცია	შპს "AM ფარდი"
ხარ. არქიტორი	ა. გოგიაშვილი			
ხარ. არქიტორი	მ. ბუხაიძე			
კონსტრუქტ.	გ. ცომაია		კონსტრუქციული ნაწილი პროექტირებული ჯრილები	დაკვეთა №
			ჯიბის მარში ჯმ-1, ჯმ-2	სტადია: მპ; ფურცელი: ჯ- 35; რ-ბა: 40; მასშტ.: მ. 1:

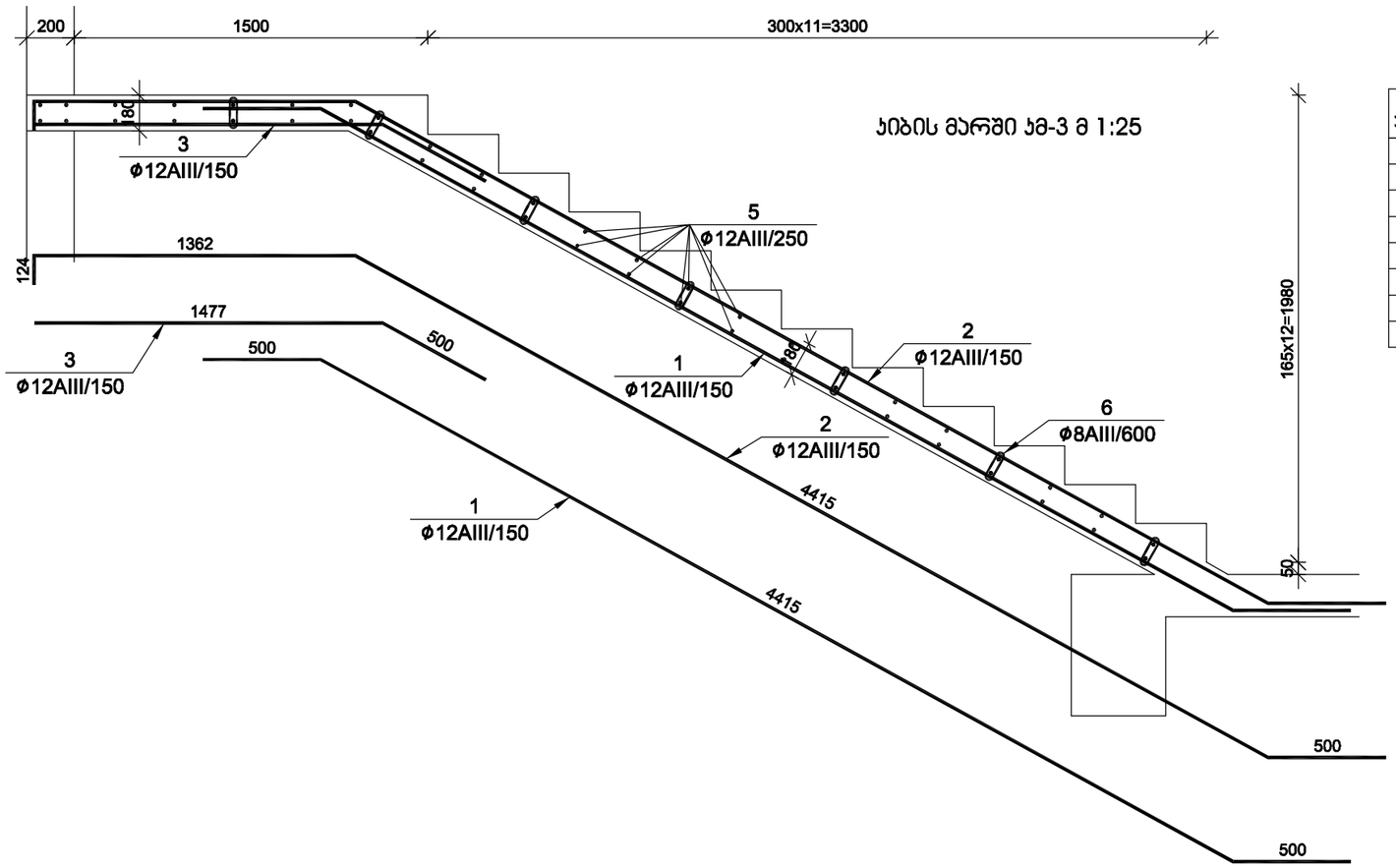

ჯიბის მარში ჯმ-3 მ 1:25

№ პოზ	აღნიშვნა	დასახელება	რაოდ. ელ-ში	წონა, (კგ)		შენიშვნა
				ერთის	საერთო	
		ჯიბის მარში ჯმ-3	1 ცალი			
1		Ø 12 AIII ГОСТ 5781-82 L= 5415 მმ	7	4.80	34	
2		Ø 12 AIII ГОСТ 5781-82 L= 6400 მმ	7	5.68	40	
3		Ø 12 AIII ГОСТ 5781-82 L= 1977 მმ	7	1.75	12	
4						
5		Ø 12 AIII ГОСТ 5781-82 L= 1000 მმ	44	0.89	39	
6		Ø 8 AIII ГОСТ 5781-82 L= 300 მმ	14	0.12	2	
		ბეტონი		B-22.5	1.17	კუბ მ

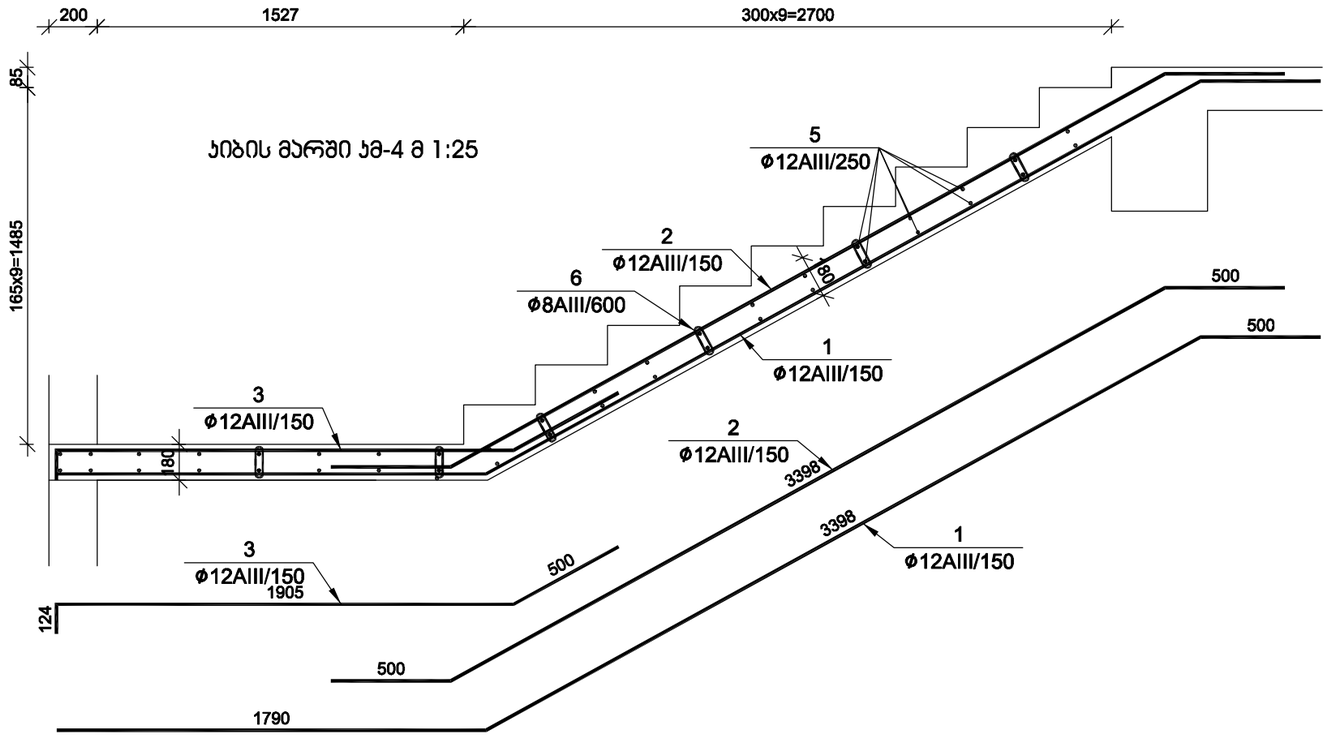

ჯიბის მარში ჯმ-4 მ 1:25

№ პოზ	აღნიშვნა	დასახელება	რაოდ. ელ-ში	წონა, (კგ)		შენიშვნა
				ერთის	საერთო	
		ჯიბის მარში ჯმ-4	1 ცალი			
1		Ø 12 AIII ГОСТ 5781-82 L= 5688 მმ	7	5.05	35	
2		Ø 12 AIII ГОСТ 5781-82 L= 4398 მმ	7	3.90	27	
3		Ø 12 AIII ГОСТ 5781-82 L= 2528 მმ	7	2.24	16	
4						
5		Ø 12 AIII ГОСТ 5781-82 L= 1000 მმ	40	0.89	35	
6		Ø 8 AIII ГОСТ 5781-82 L= 300 მმ	12	0.12	1	
		ბეტონი		B-22.5	1.08	კუბ მ

დირექტორი	მ. ბუხაიძე		ქ. თბილისი, ჯერის მოედანი №1 და №2 შენობების რეკონსტრუქცია-ადაპტაცია	შპს "AM ფარდი"
ხარ. არქიტორი	ა. გოგიაშვილი			
ხარ. არქიტორი	მ. ბუხაიძე			
კონსტრუქტ.	გ. ცომაია		კონსტრუქციული ნაწილი კორექტირებული არქიტექტ	დაკვეთა №
			ჯიბის მარში ჯმ-3, ჯმ-4	სტადია: მპ; ფურცელი: ჯ- 36; რ-ბა: 40; მასშტ.: მ. 1:

გვერდა მ 1:100

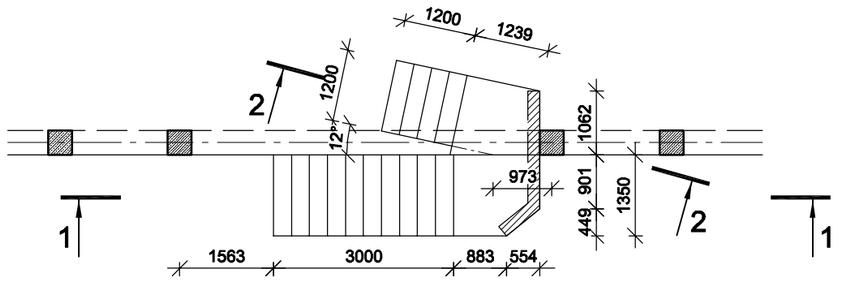

2-2 მ 1:25

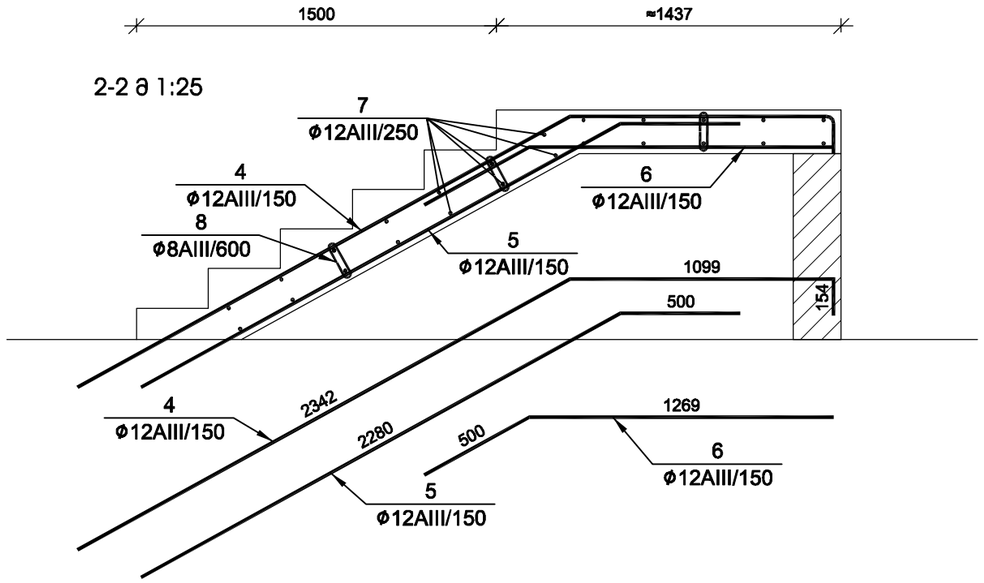

1-1 მ 1:25

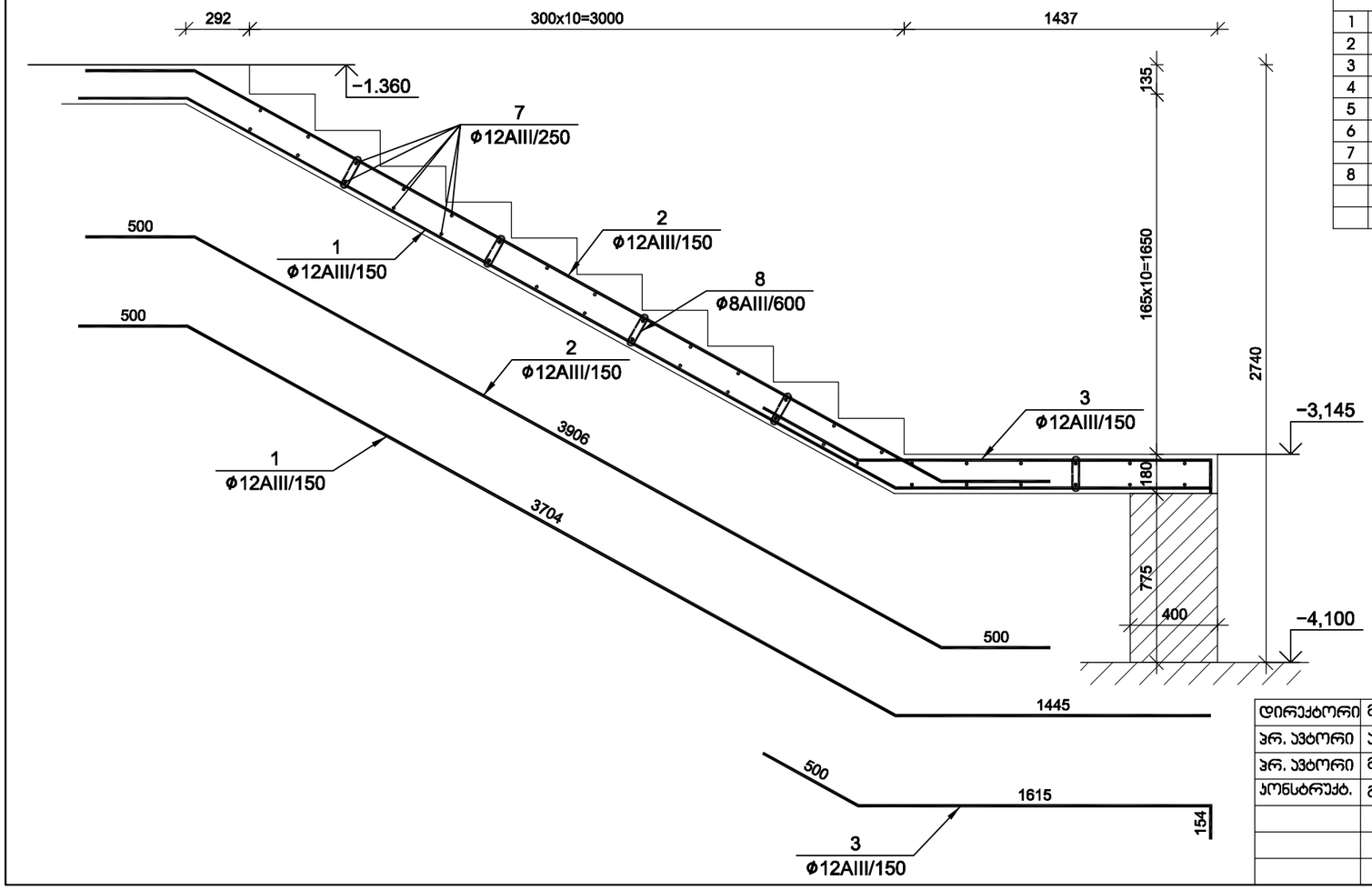

№ პოზ	აღნიშვნა	დასახელება		რაოდ. ელ-ში	წონა, (კგ) ერთ.ის	წონა, (კგ) საერთო	შენიშვნა
		ჯიბე		1 ცალი			
1		Ø 12 AIII ГОСТ 5781-82 L= 5649	ძმ	9	5.0	45	
2		Ø 12 AIII ГОСТ 5781-82 L= 4906	ძმ	9	4.4	39	
3		Ø 12 AIII ГОСТ 5781-82 L= 2269	ძმ	9	2.0	18	
4		Ø 12 AIII ГОСТ 5781-82 L= 3595	ძმ	9	3.2	29	
5		Ø 12 AIII ГОСТ 5781-82 L= 2780	ძმ	9	2.5	22	
6		Ø 12 AIII ГОСТ 5781-82 L= 611350	ძმ	9	542.5	4882	
7		Ø 12 AIII ГОСТ 5781-82 L= 1200	ძმ	64	1.1	68	
8		Ø 8 AIII ГОСТ 5781-82 L= 6700	ძმ	16	2.6	42	
		ბეტონი			B-25	2.22	კუბ მ
		არმატურა/ბეტონი				2318.1	კგ/კუბ მ

დირექტორი	მ. ბუხაიძე		ქ. თბილისი, ჯერის მოედანი №1 და №2 შენობების რეკონსტრუქცია-ადაპტაცია	შპს "AM ფარდი"
პრ. ავტორი	ა. გოგიაშვილი			
პრ. ავტორი	მ. ბუხაიძე			
პონსტრუქტ.	გ. ცომაია		პონსტრუქციული ნაწილი პროექტირებული პროექტი	დაკვეთა №
			ჯიბე	სტადია: მუ; ფურცელი: ე- 37; რ-ბა: 40; მასშტ.: მ. 1:

ნივნივების გეგმა

მ 1:100

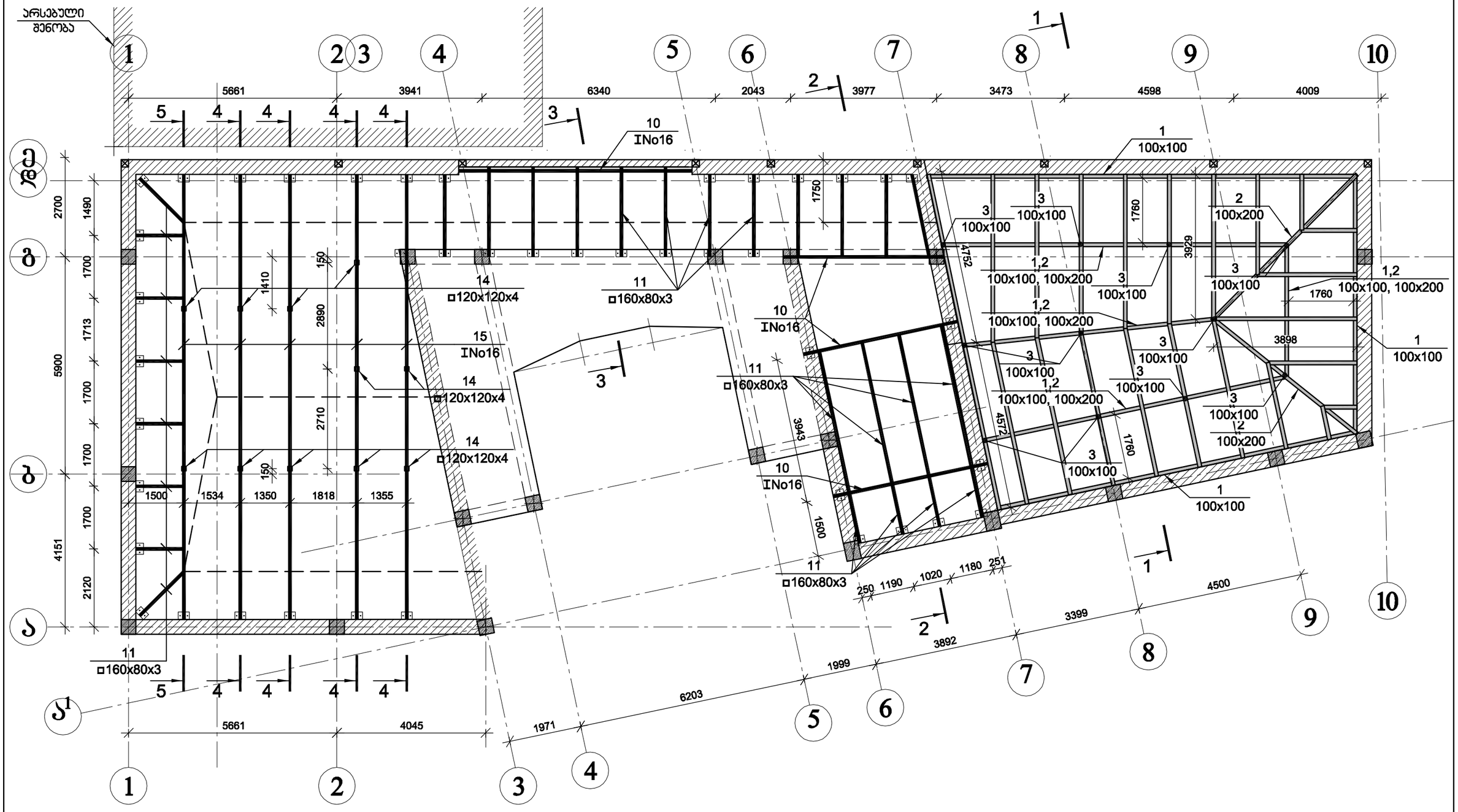

დირექტორი	მ. ბუხაიძე		ქ. თბილისი, ჯერის მოედანი №1 და №2 შენობების რეკონსტრუქცია-ადაპტაცია	AM შპს "AM ფარდი"	
ჯრ. ავტორი	ა. გოგიაშვილი				
ჯრ. ავტორი	მ. ბუხაიძე				
პონსტრუქტ.	გ. ცომაია		პონსტრუქციული ნაწილი პორექტირებული პროექტი	დაკვეთა №	
			ნივნივების გეგმა	სტადია	ფურცელი	რ-ბა	მასშტ.
				მპ	პ- 38	40	მ. 1:

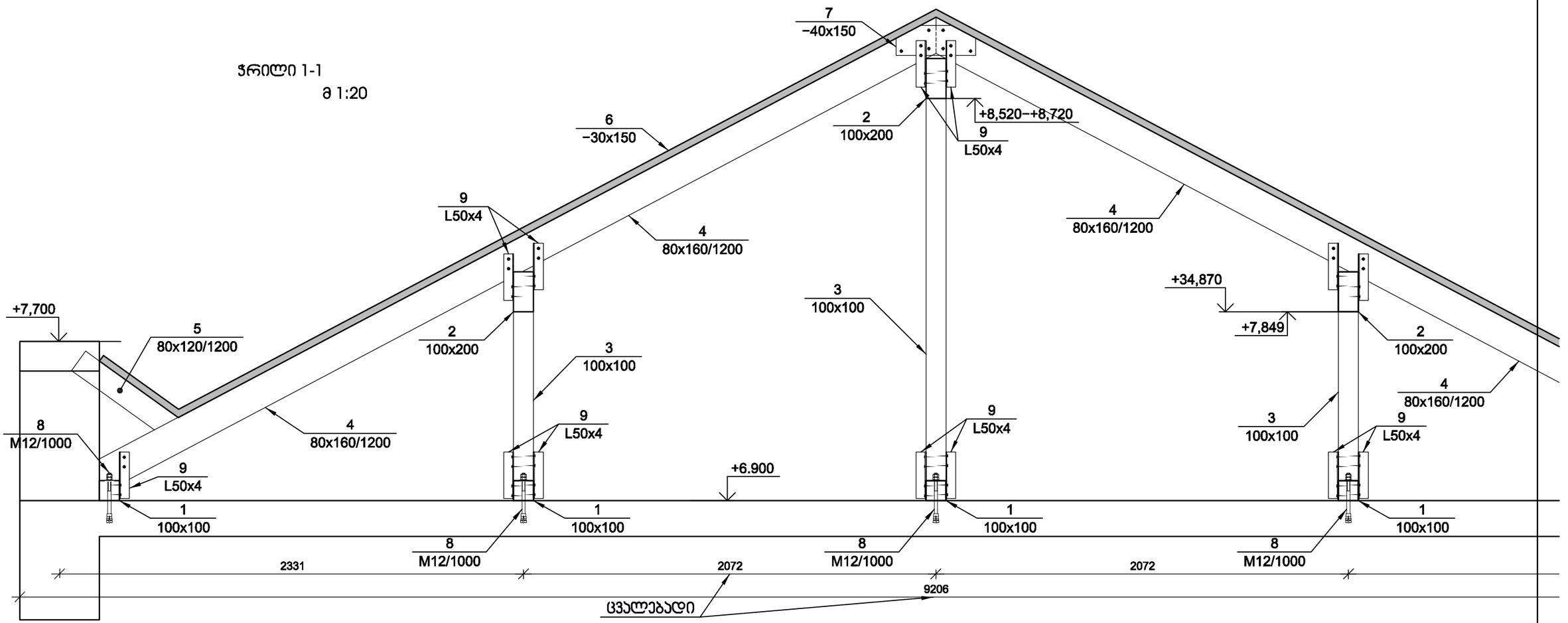

ხის სპეციფიკაცია							
№	ელემენტის დასახელება	ჯვეთი, მმ	სიგრძე, მმ	რაოდ. ცალი	საერთო სიგრძე, მ	მოცულობა, ჯუბ მ	
						ერთის	საერთო
1	მაუერლატი	100 x 100	57000	1	57.0	0.570	0.57
2	ჯოჯი	100 x 200	45000	1	45.0	0.900	0.90
3	დგარი	100 x 100	900	8	7.2	0.009	0.07
3	დგარი	100 x 100	1950	3	5.9	0.020	0.06
4	ნივნივა	80 x 160	105000	1	105.0	1.344	1.34
5	ძელაკი	80 x 120	1200	25	30.0	0.012	0.29
6	ფიცარი	30 x 150	6000	250	1500.0	0.027	6.75
7	ფიცარი	40 x 150	500	14	7.0	0.003	0.04
	ჯამი:						10.02

№ პოზ	აღნიშვნა	დასახელება			რაოდ. ელ-ში	წონა, (კგ)		შენიშვნა
						ერთის	საერთო	
		ლითონის სპეციფიკაცია			1 ცალი			
8	ანკერი	M 12	L= 150	მმ	57	0.13	8	
9	კუთხოვანა	L 50x50x4	L= 250	მმ	206	0.79	162	
10	ორტესები	I No16	*ГОСТ 8239-89* L= 15000	მმ	1	238.50	239	
11	კვ. მილი	□ 160x80x3	L= 90600	მმ	1	1024.1	1024	
12								
13	ფურცელი	− 10x200	L= 200	მმ	38	3.14	119	
14	კვ. მილი	□ 120x120x4	L= 39800	მმ	1	599.9	600	
15	ორტესები	I No16	*ГОСТ 8239-89* L= 77000	მმ	1	1224.3	1224	
16	ფურცელი	− 10x250	L= 250	მმ	11	4.91	54	
17	ფურცელი	− 10x100	L= 120	მმ	32	1.13	36	
18	ფურცელი	− 10x100	L= 400	მმ	32	3.77	121	

1. ხის ელემენტები დამუშავდეს ანტისეპტიკური და ცეცხლდამცავი ხსნარებით
2. ის ხის ელემენტები რომლებიც არის შეხებაში ბეტონთან ან კედელთან დაიფაროს ტოლის ორი ფენით

დირექტორი	მ. ბუხაიძე		ქ. თბილისი, ჯერის მოედანი №1 და №2 შენობების რეკონსტრუქცია-ადაპტაცია	შპს "AM ფარდი"
ჰრ. ავტორი	ა. გოგიაშვილი			
ჰრ. ავტორი	მ. ბუხაიძე			
კონსტრუქტ.	გ. ცომაია		კონსტრუქციული ნაწილი პროექტირებული ჰროექტი	დაკვეთა №
			ჭრილი 1-1	სტადია: მპ; ფურცელი: კ-39; რ-ბა: 40; მასშტ.: მ. 1:

ჭრილი 2-2

მ 1:50

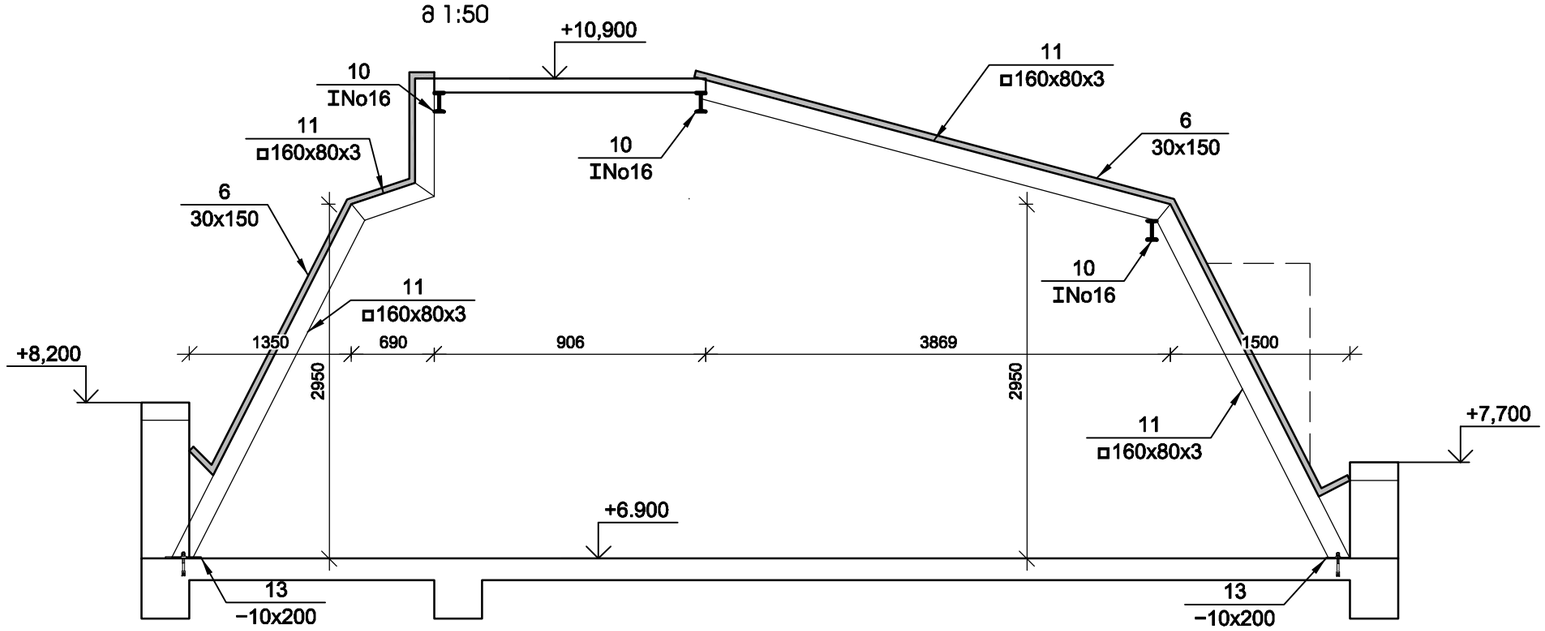

ჭრილი 3-3

მ 1:50

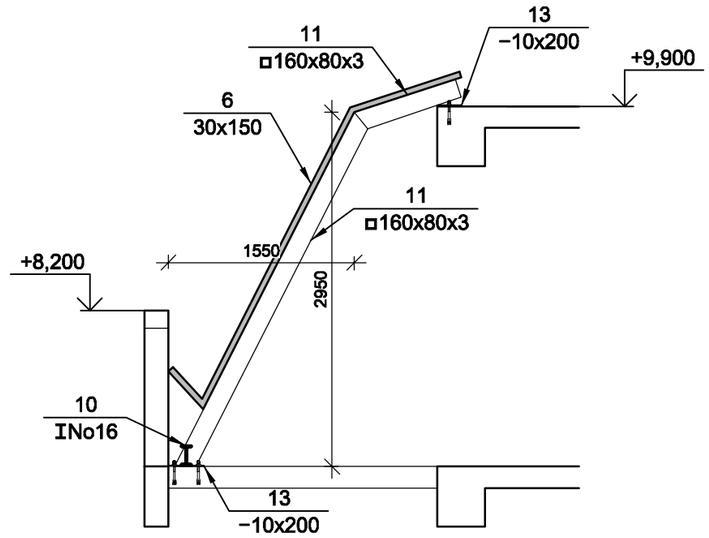

ჭრილი 4-4

მ 1:50

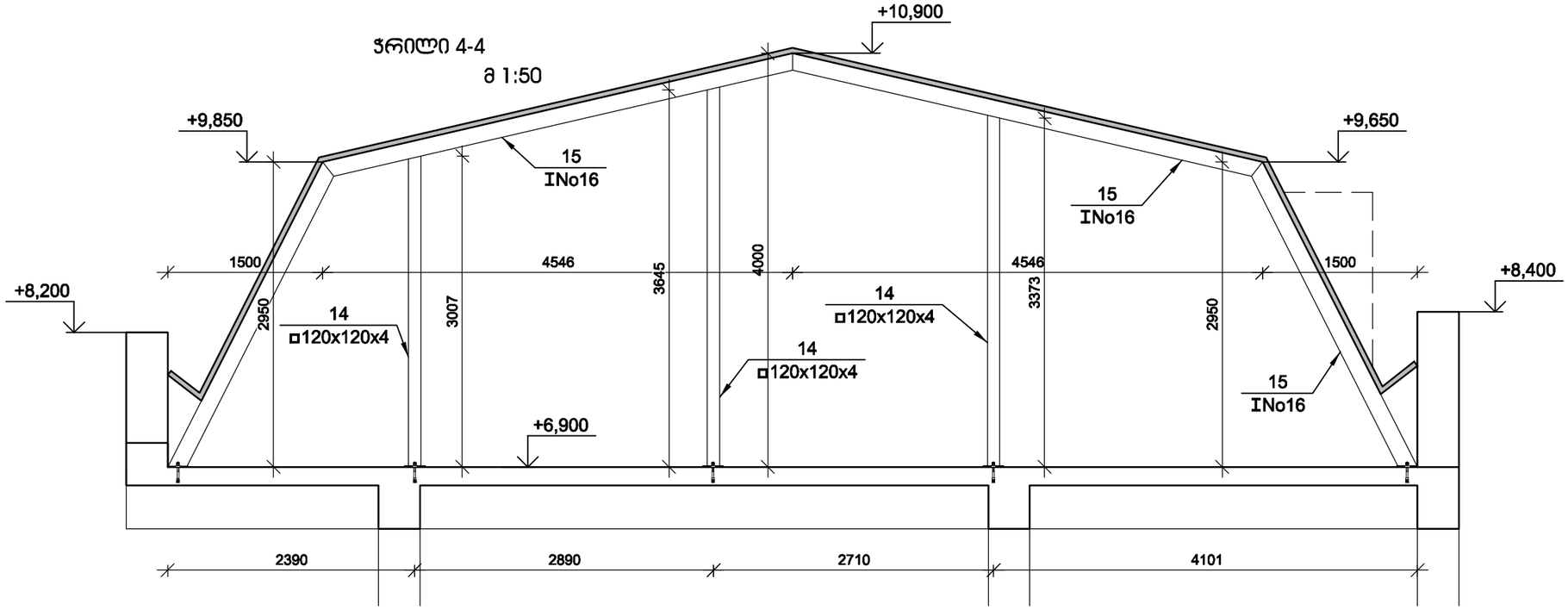

დირექტორი	მ. ბუხაიძე		ქ. თბილისი, ჯვრის მოედანი №1 და №2 შენობების რეკონსტრუქცია-აღდგენა	AM მპს "AM ფარდი"			
ჰარ. არქიტორი	ა. გოგიაშვილი						
ჰარ. არქიტორი	მ. ბუხაიძე						
პროექტირებული ნაწილი	გ. ცომაია		პროექტირებული ნაწილი პროექტირებული ჭრილები	დაკვეთა №			
			ჭრილი 2-2, 3-3, 4-4	სტადია	ფურცელი	რ-ბა	მასშტ.
				მპ	პ-40	40	მ. 1:

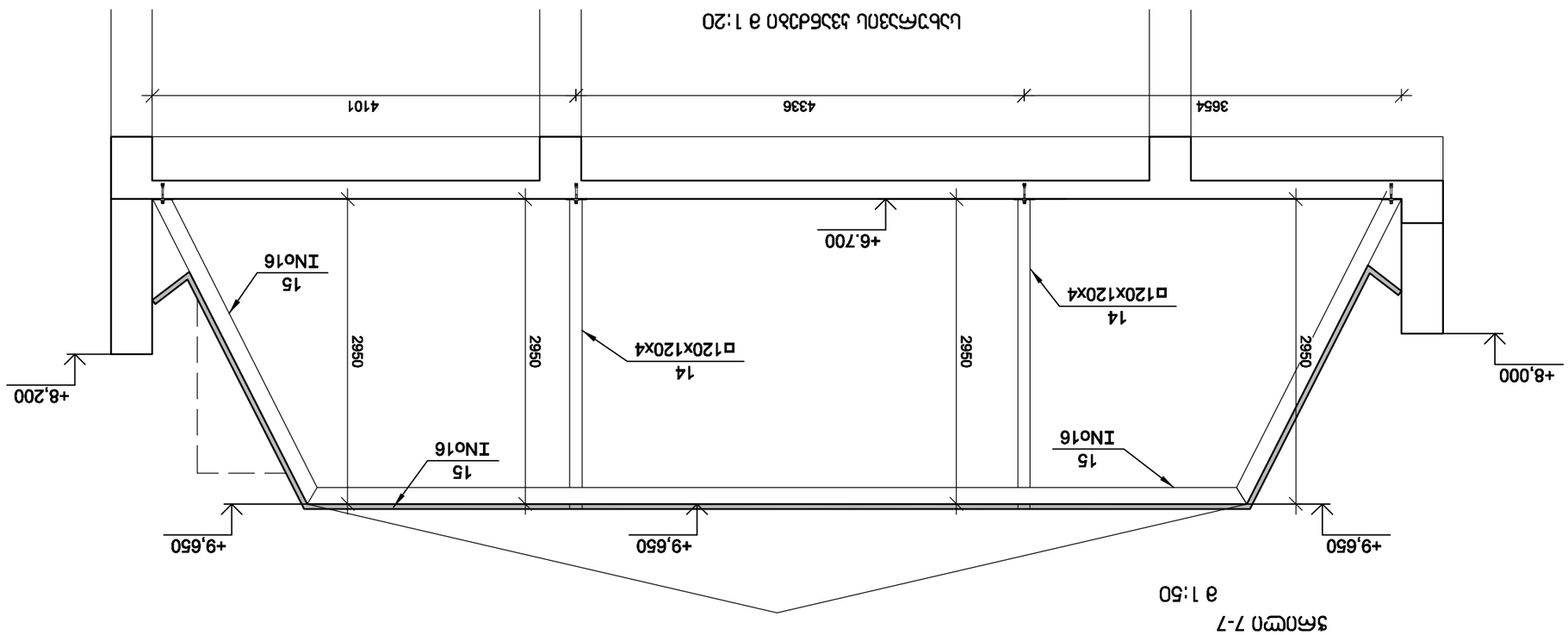

Цуканов	03.25						
Гончаренко	03.25						
Гончаренко	03.25						
Гончаренко	03.25						
Изм.	Кол.уч.	Лист	№ док.	Подп.	Дата		

Разработал	Цуканов	03.25	Стадия	Лист	Листов
Гончаренко		03.25	Р	41	63
Гончаренко		03.25			
Гончаренко		03.25			
Н.контр.	Гончаренко	03.25			
ГИП	Гончаренко	03.25			

Эстакада 5-5, 7-7
Узел 1, 2, 3, 4, 5, 6, 7, 8, 9, 10
Стадия Р | Лист 41 | Листов 63 | Масштаб 1:

АМ ЗАО "АМ групп"
Эстакада №2 ОЗ №1 ОЗ №2
Монтажная схема
Инв.№