ქ.თბილისი.მდინარე მტკვრის მარცხენა სანაპირო
ს/კ 01.17.01.138.079
შენობა №2:№1:№4-ის დემოტაჟის პროექტი

შ.პ.ს.„G&T" 2015წ

ექსპლიკაცია

შენობა №2

მოშენების ფართი	53.40მ²
საერთო ფართობი	45.90მ²

შენობა №1

მოშენების ფართი	- 128.60მ²
საერთო ფართი	- 118.03მ²

შენობა №4

მოშენების ფართი	33.60მ²
საერთო ფართობი	29.96მ²

საერთო სამშენებლო მოცულობა:	1530.00მ²

ФОЛЭДФОЛЭДФОЛЭДФОЛЭДФО		ე.ᲔᲜᲘᲨᲜᲔᲚᲝᲕᲐᲜᲘ ᲖᲝᲜᲐ	ᲐᲓᲛᲘᲜᲘᲡᲢᲠᲐᲪᲘᲣᲚᲘ ᲔᲠᲗᲔᲣᲚᲘ	ᲛᲘᲬᲘᲡ ᲙᲝᲓᲔᲥᲡᲘ
ᲯᲔ. ᲜᲝᲛᲔᲠᲘ ᲛᲘᲬᲘᲡ ᲜᲐᲙᲕᲔᲗᲘ		6. ᲕᲝᲚᲒᲐᲛᲧᲐᲠᲔᲕᲔᲚᲘ	63383 Ქ. ᲗᲑᲘᲚᲘᲡᲘ	ᲡᲐᲙᲐᲓᲐᲡᲢᲠᲝ ᲜᲝᲛᲔᲠᲘ
ᲯᲔ. ᲜᲝᲛᲔᲠᲘ ᲛᲘᲬᲘᲡ ᲜᲐᲙᲕᲔᲗᲘ			

გენ-გეგმა მ. 1:500

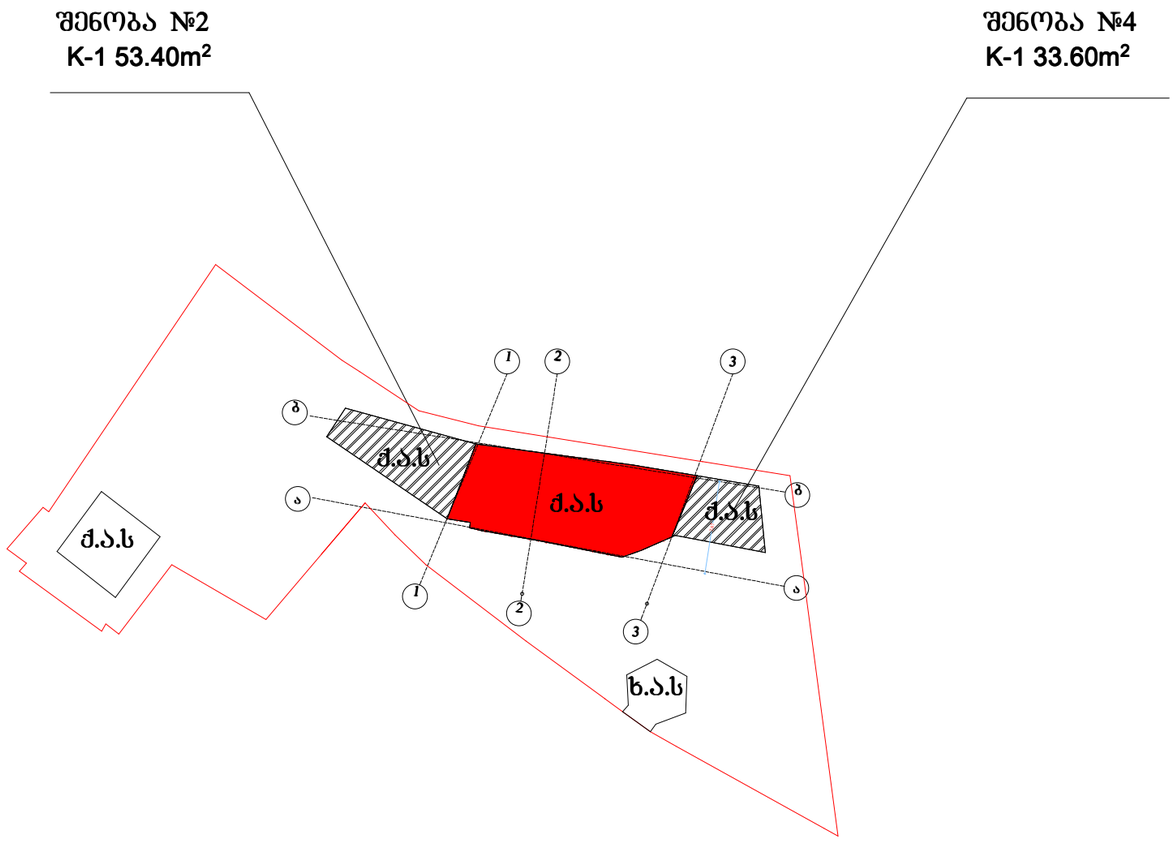

დირექტორი		გ.დემეტრაშვილი	ქ.თბილისი.მდინარე მტკვრის მარცხენა სანაპირო ს/კ 01.17.01.138.079 დემოტაჟის პროექტი	სტადია	ფურცელი
პრ. მთ. არქ				პრ.	
პრ. ავტორი				შ.პ.ს.„G&T"	
შესრულა		ნ. მიქელაძე	გენ-გეგმა მ. 1:500		
კონსტრუქტორი					

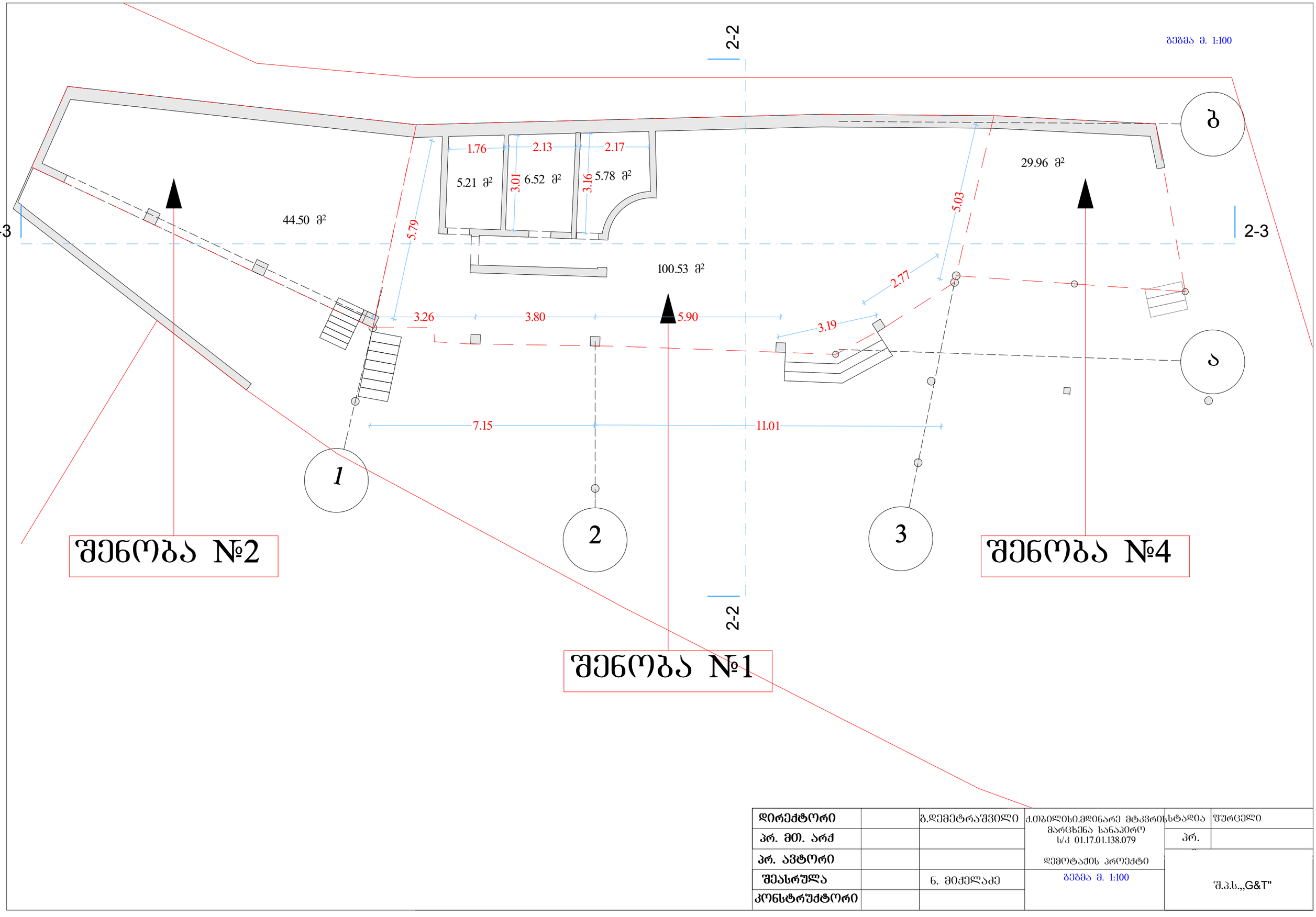

დირექტორი		გ.დემეტრაშვილი	ქ.თბილისი,მდინარე მტკვრის მარცხენა სანაპირო ს/კ 01.17.01.138.079	სტადია	შურცელი
პრ. მთ. არქ				პრ.	
პრ. ავტორი			დემოტაჟის პროექტი		
შეასრულა		ნ. მიქელაძე	გეგმა მ. 1:100	შ.პ.ს.„G&T"	
კონსტრუქტორი					

შენობა №1

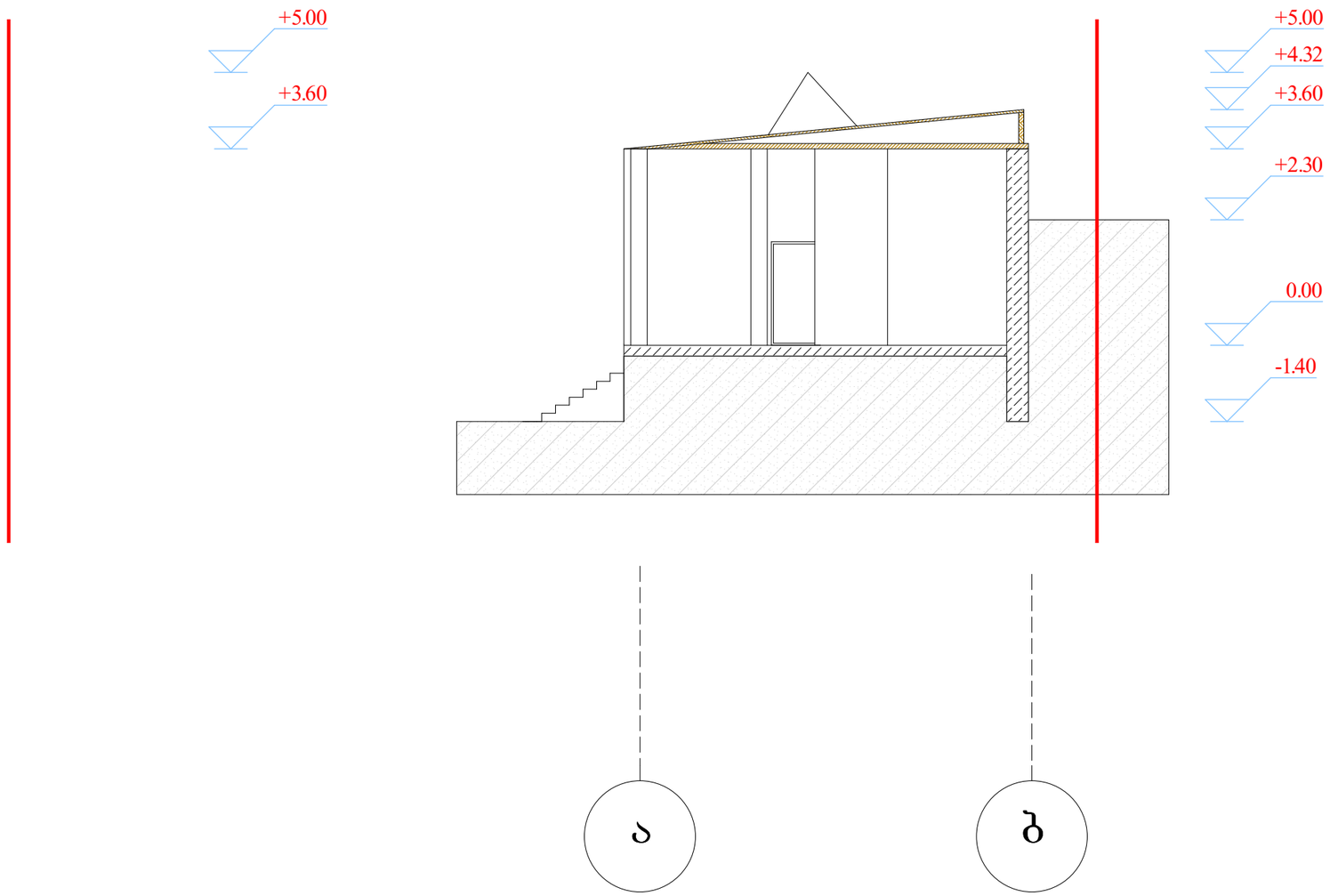

დირექტორი		გ.დემეტრაშვილი	ქ.თბილისი,მდინარე მტკვრის მარცხენა სანაპირო ს/კ 01.17.01.138.079 დემოტაჟის პროექტი	სტადია	შურცელი
პრ. მთ. არქ				პრ.	
პრ. ავტორი					
შესრულა		ნ. მიქელაძე	ჭრილი 2-2	შ.პ.ს.„G&T"	
კონსტრუქტორი					

ჭრილი 2-3

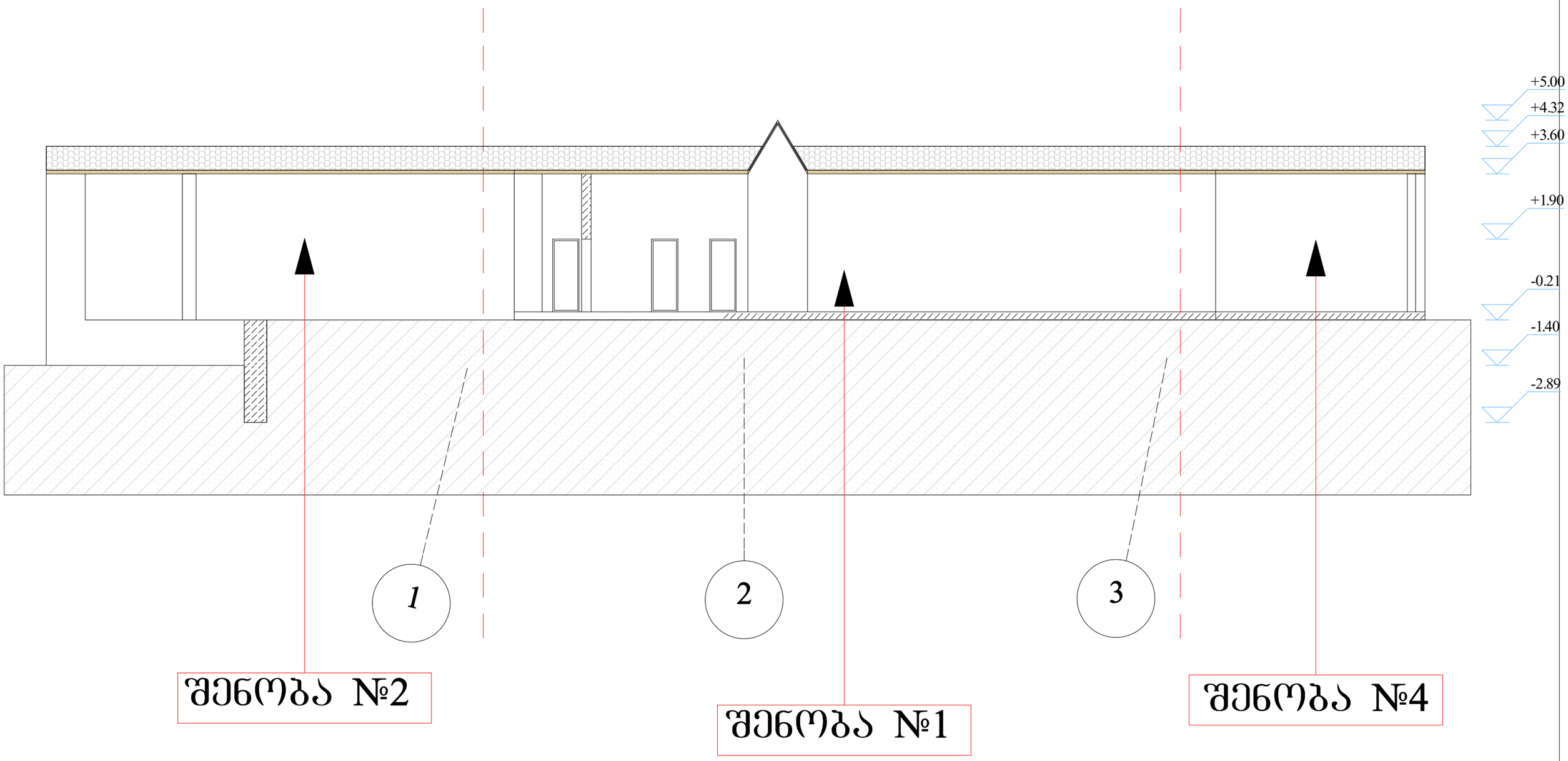

დირექტორი		გ.დემეტრაშვილი	ქ.თბილისი.მდინარე მტკვრის მარცხენა სანაპირო ს/კ 01.17.01.138.079 შენობა დემოტაჟის პროექტი	სტადია	ფურცელი
პრ. მთ. არქ				პრ.	
პრ. ავტორი					
შესრულა		ნ. მიქელაძე	ჭრილი 2-3	შ.პ.ს.„G&T"	
კონსტრუქტორი					

შენობა №2

K-1 53.40მ²

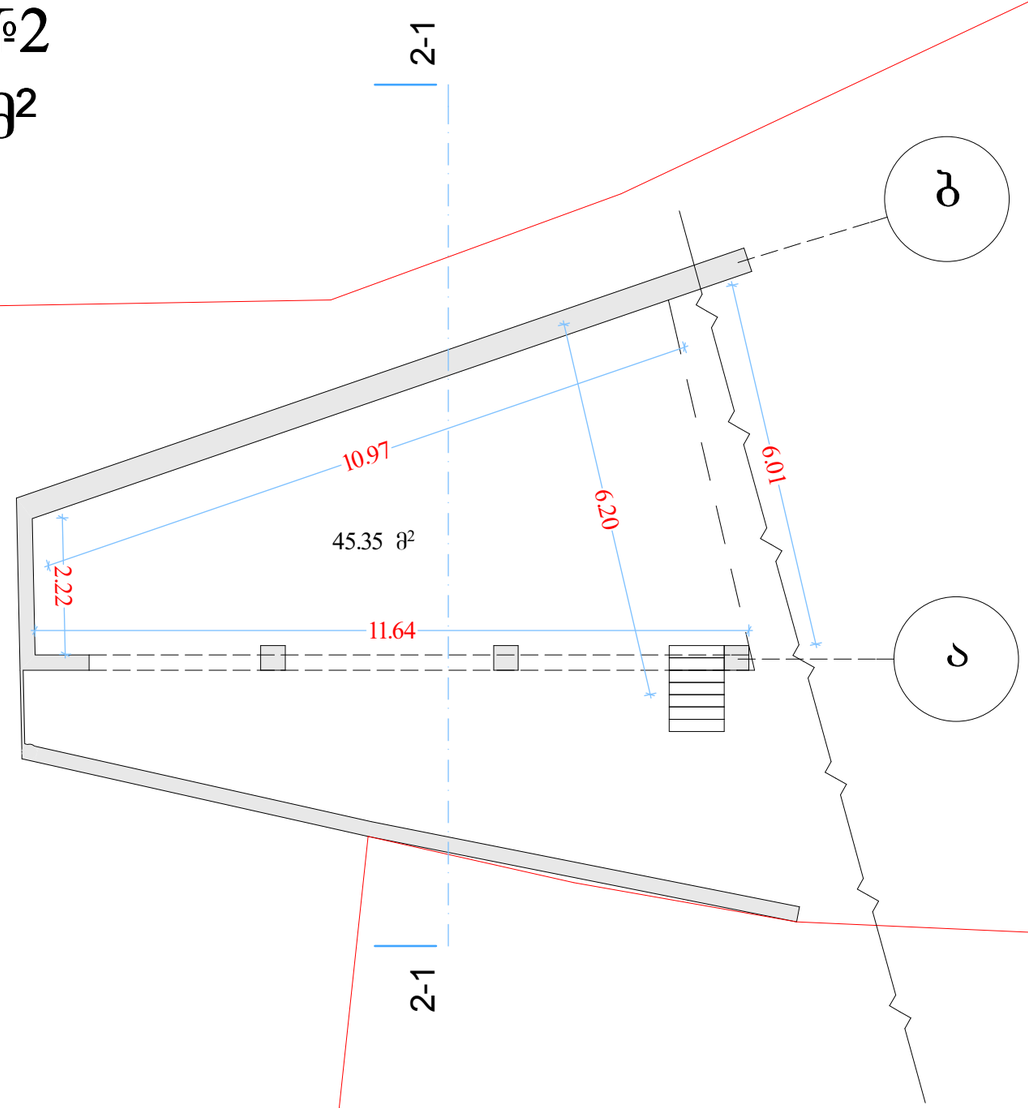

ბეჭდა მ. 1:100

დირექტორი		გ.დემეტრაშვილი	ქ.თბილისი,მდინარე მტკვრის მარცხენა სანაპირო ს/კ 01.17.01.138.079 შენობა დემოტაჟის პროექტი	სტადია	ფურცელი
პრ. მთ. არქ				პრ.	
პრ. ავტორი				შ.პ.ს.„G&T"	
შესრულა		ნ. მიქელაძე	ბეჭდა მ. 1:100		
კონსტრუქტორი					

შენობა №2

ჭრილი 2-1

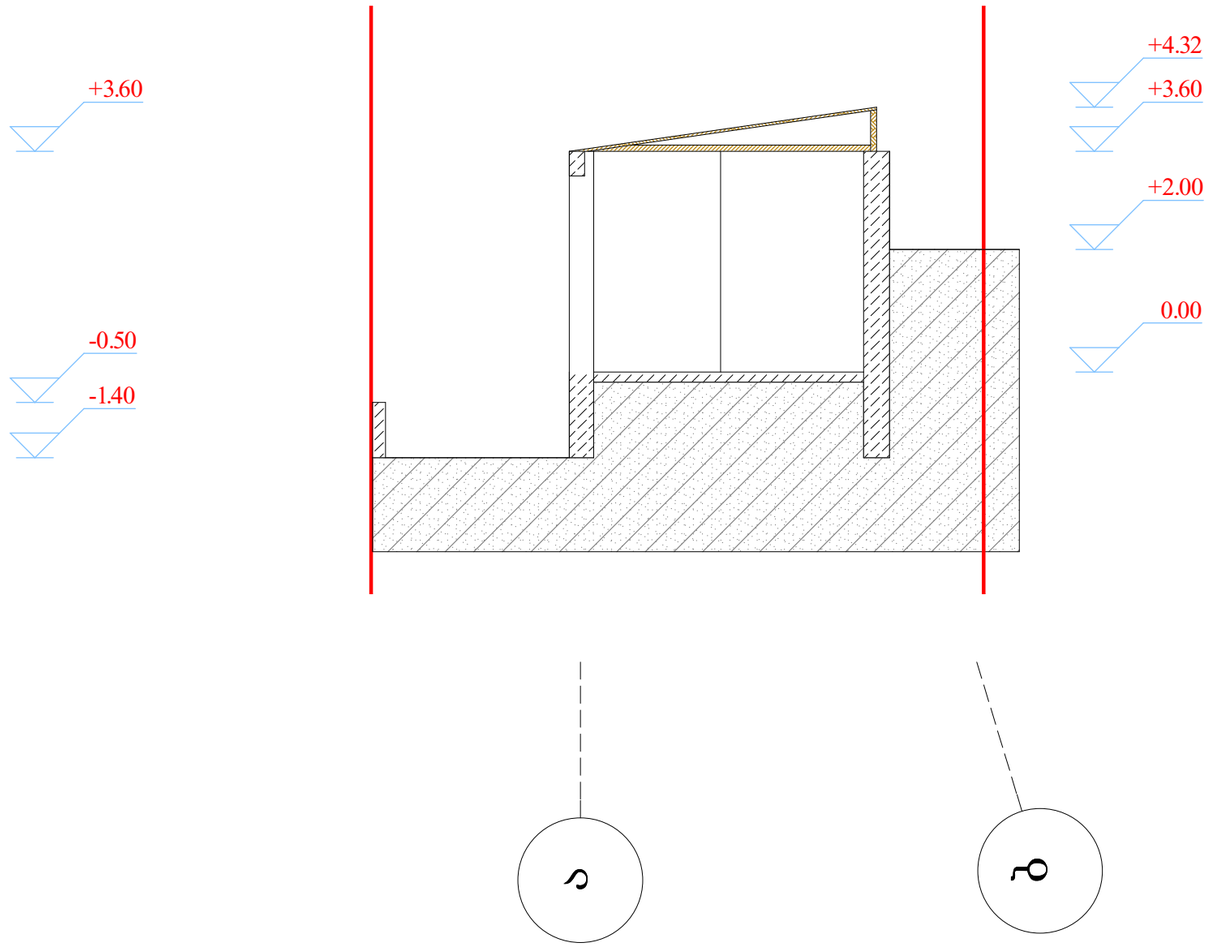

დირექტორი		გ.დემეტრაშვილი	ქ.თბილისი.მდინარე მტკვრის მარცხენა სანაპირო ს/კ 01.17.01.138.079 შენობა დემოტაჟის პროექტი	სტადია	ფურცელი
პრ. მთ. არქ				პრ.	
პრ. ავტორი				შ.პ.ს.„G&T"	
შესრულა		ნ. მიქელაძე	გეგმა მ. 1:100		
კონსტრუქტორი					

შენობა №4

K-1 33.60მ²

ზომა მ. 1:100

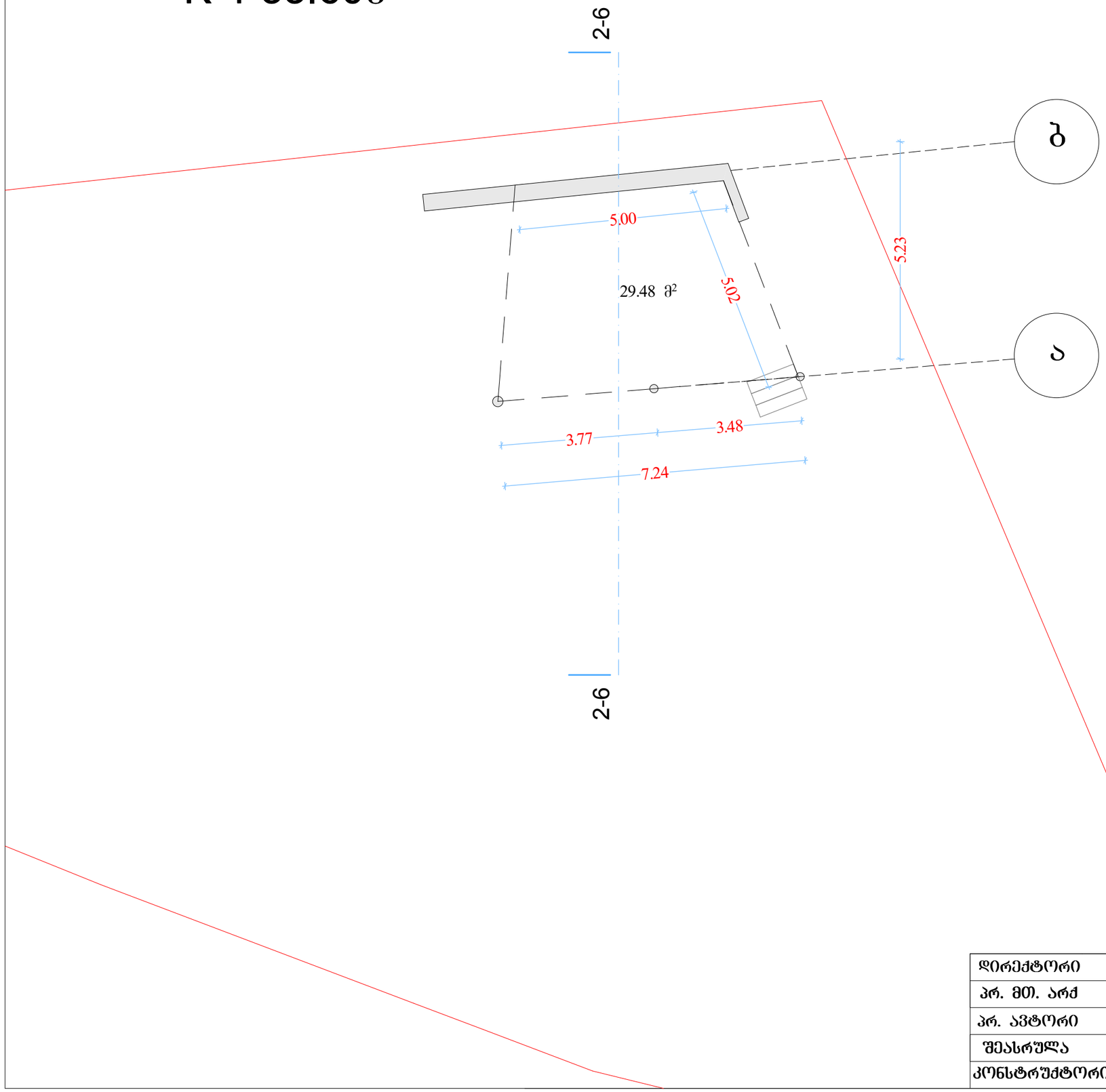

დირექტორი		გ.დემეტრაშვილი	ქ.თბილისი,მდინარე მტკვრის მარცხენა სანაპირო ს/კ 01.17.01.138.079 შენობა დემოტაჟის პროექტი	სტადია	ფურცელი
პრ. მთ. არქ				პრ.	
პრ. ავტორი				შ.პ.ს.„G&T"	
შეასრულა		ნ. მიქელაძე	ზომა მ. 1:100		
კონსტრუქტორი					

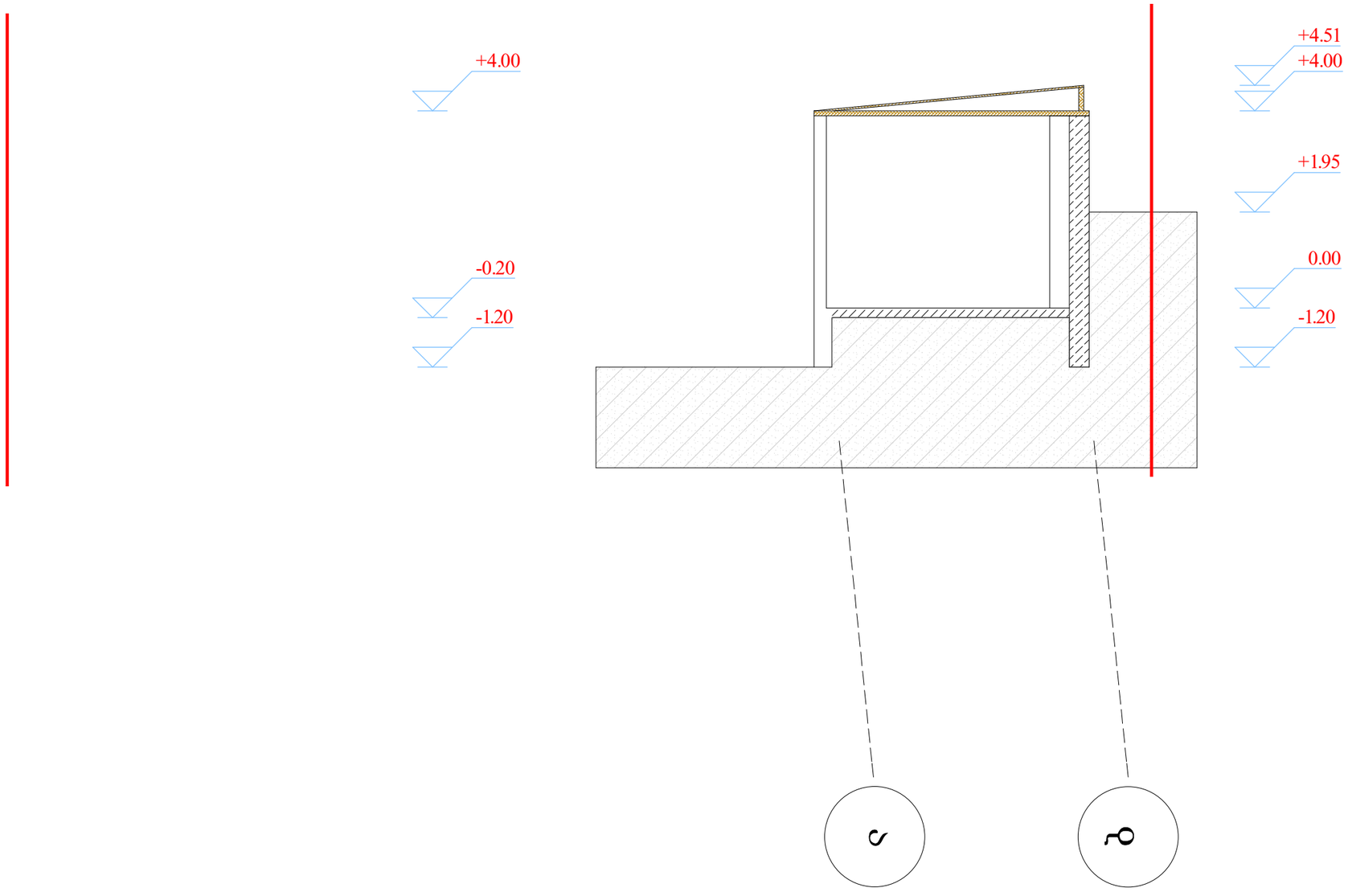

დირექტორი		ბ.დემეტრაშვილი	ქ.თბილისი,მდინარე მტკვრის მარცხენა სანაპირო ს/კ 01.17.01.138.079 შენობა დემოტაჟის პროექტი	სტადია	ფურცელი
პრ. მთ. არქ				პრ.	
პრ. ავტორი				შ.პ.ს.„G&T"	
შეასრულა		ნ. მიქელაძე			
კონსტრუქტორი					